CAME

FA00934M4A

001DC01VISIOW

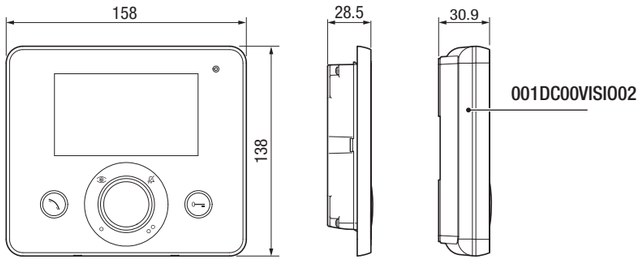

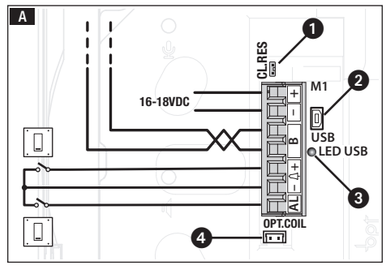

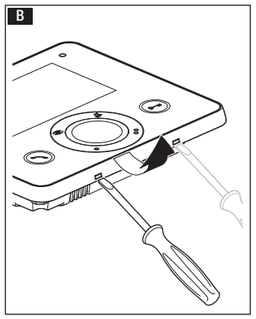

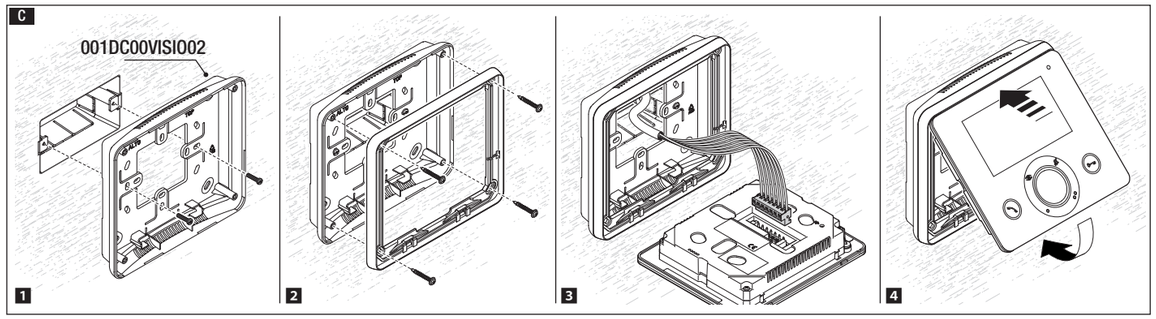

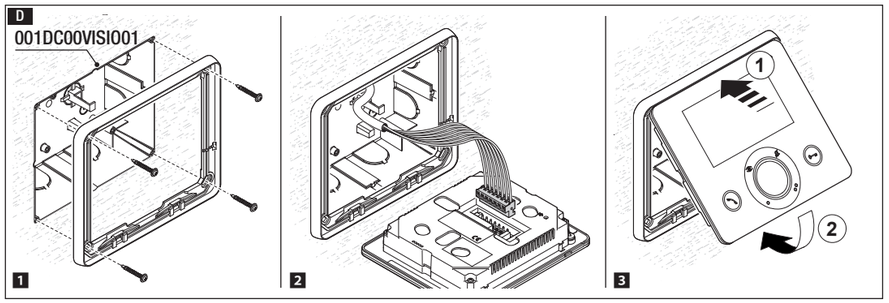

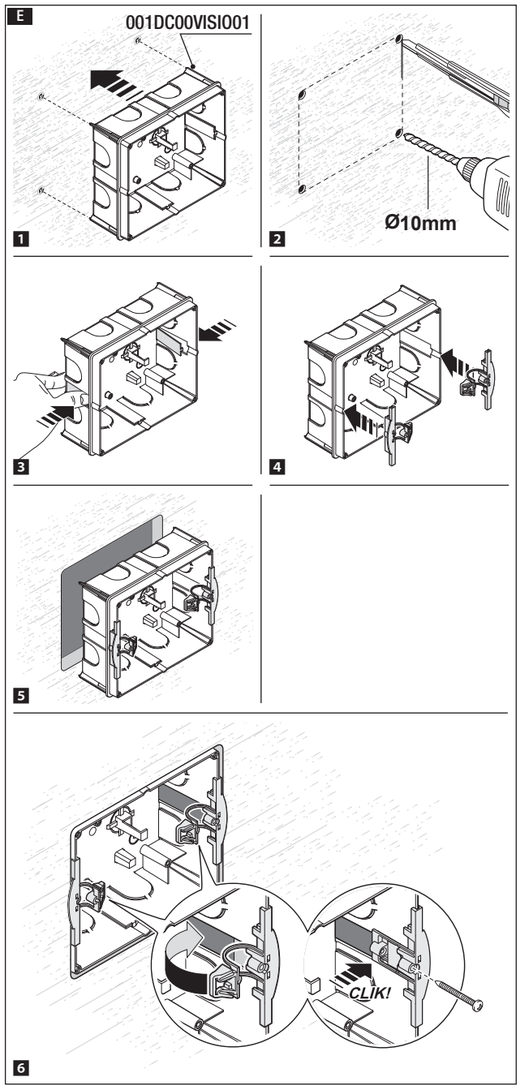

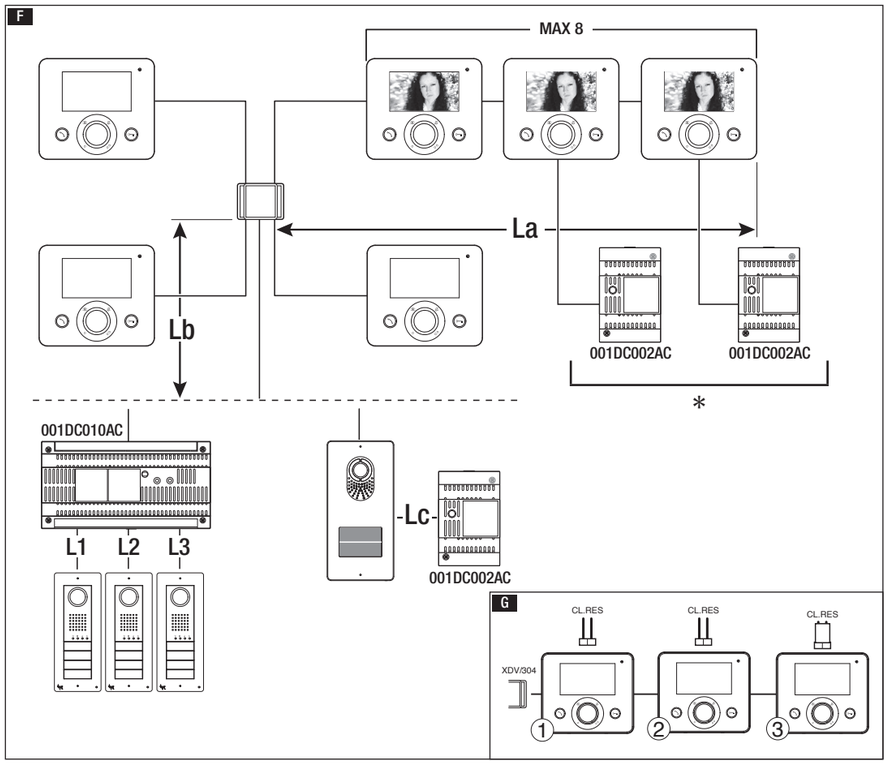

ITALIANO

Avvertenze generali

- Leggere attentamente le istruzioni prima di iniziare l'installazione ed eseguire gli interventi come specificato dal costruttore.
- L'installazione, la programmazione, la messa in servizio e la manutenzione del prodotto devono essere effettuate soltanto da personale tecnico qualificato ed opportunamente addestrato nel rispetto delle normative vigenti ivi comprese le osservanze sulla prevenzione infortuni e lo smaltimento imballaggi.
- Prima di effettuare qualunque operazione di pulizia o di manutenzione, togliere l'alimentazione al dispositivo.
- L'apparecchio dovrà essere destinato unicamente all'uso per il quale è stato espressamente concepito.
- Il costruttore non può comunque essere considerato responsabile per eventuali danni derivanti da usi impropri, erronei ed irragionevoli.

Descrizione

Videocitofono vivavoce touch screen.

❶ **CL.RES**, resistenza di chiusura linea **G**.

❷ **USB**, Connettore per aggiornamento firmware. Non permette la programmazione dell'impianto.

❸ **LED USB**, il led verde si accende con presa USB è in uso.

❹ **OPT.COIL**, connettore per dispositivo audiolesi 001DC00VISIO02 (opzionale).

Funzione dei morsetti A

+ –	Alimentazione locale 16÷18 VDC
B	Ingresso linea BUS
+ – 🔔	Chiamata pianerottolo
AL	Ingresso allarme

Dati tecnici

Tipo	001DC01VISIOW
Alimentazione da BUS (VDC)	15÷20
Alimentazione separata X2 (VDC)	16÷18
Assorbimento (mA max)	360
Assorbimento singolo LED (mA) (chiamata da portiere, esclusione suoneria)	1
Standard video	PAL/NTSC
Display LCD TFT a colori (pollici)	4,3
Grado di protezione (IP)	20
Temperatura di stoccaggio (°C)	-25 ÷ +70
Temperatura di funzionamento (°C)	0 ÷ +35

Installazione

B Separare il corpo dell'apparecchio dalla cornice.

Installazione da parete C

1 Fissare il supporto da parete 001DC00VISIO02 (opzionale) alla scatola da incasso, utilizzando le viti in dotazione; il supporto è compatibile con le seguenti scatole da incasso: tonda Ø 60mm, rettangolare 503, rettangolare 506E, scatola incasso 001DC00VISIO01 (opzionale). Per garantire una maggiore stabilità, fissare il supporto anche con le viti e i tasselli forniti.

2 Fissare la cornice al supporto da parete, utilizzando le viti in dotazione, evitando di serrarle con eccessiva forza.

3 Cablare la morsettiera e reinserirla nella propria sede.

4 Agganciare il dispositivo alla cornice.

Installazione da incasso D

Murare la scatola da incasso 001DC00VISIO01 (opzionale) a filo muro, seguendo le istruzioni impresse sul paramalta in dotazione.

1 Fissare la cornice alla scatola da incasso, utilizzando le viti in dotazione, evitando di serrarle con eccessiva forza.

2 Cablare la morsettiera e reinserirla nella propria sede.

3 Agganciare il dispositivo alla cornice.

Installazione da incasso su pareti in cartongesso E

1 Premere la scatola sulla parete in cartongesso per ricavare i 4 punti di riferimento per l'installazione.

2 Praticare 4 fori di diametro 10 mm in corrispondenza dei punti di riferimento. Tagliare il cartongesso per ricavare l'alloggiamento della scatola nella parete.

3 Eliminare le 2 alette della scatola come indicato in figura.

4 Agganciare i morsetti di fissaggio alla scatola come mostrato in figura.

5 Alloggiare la scatola da incasso nel foro praticato sulla parete.

6 Agganciare la parte inferiore dei morsetti di fissaggio. Se lo spessore del muro supera i 2 cm, è necessario tagliare le giunzioni che tengono unite le due parti del morsetto; in questo modo sarà possibile far scorrere la parte inferiore del morsetto fino alla posizione desiderata e quindi procedere al serraggio mediante le viti.

Programmazione

Per la programmazione della chiamata, vedere la documentazione dei posti esterni.

Esempi di collegamento F

Limiti installativi in base al tipo di cavo utilizzato.

Tratte di cablaggio (vedi figura)	Tipo di cavo			
	VCM/1D	VCM/2D	UTP/CAT 5	2x2,5mm²
La+Lb	≤ 100 m	–	≤ 50 m (* ≤ 100 m)	–
Lc	≤ 25 m	–	–	≤ 60 m
L1, L2, L3	–	≤ 100 m	–	–
L1+L2+ L3	–	≤ 300 m	–	–
La + Lb + L1 (L2, L3)	≤ 150 m	–	–	–
La + Lb + L1 + L2 + L3	≤ 600 m	–	–	–

* Con alimentazione locale.

Il prodotto è conforme alle direttive di riferimento vigenti.

Dismissione e smaltimento. Non disperdere nell'ambiente l'imballaggio e il dispositivo alla fine del ciclo di vita, ma smaltirli seguendo le norme vigenti nel paese di utilizzo del prodotto. I componenti riciclabili riportano simbolo e sigla del materiale.

I DATI E LE INFORMAZIONI INDICATE IN QUESTO MANUALE SONO DA RITENERSI SUSCETTIBILI DI MODIFICA IN QUALSIASI MOMENTO E SENZA OBBLIGO DI PREAVVISO. LE MISURE, SE NON DIVERSAMENTE INDICATO, SONO IN MILLIMETRI.

CE

IT	Italiano
EN	English
FR	Français
RU	Русский

CAME S.P.A.
Via Martiri Della Libertà, 15
31030 - Dosson di Casier
Treviso - Italy

CAME.COM

FA00934M4A - ver. 1 - 09/2017

ENGLISH

General precautions

- Read the instructions carefully before beginning the installation and carry out the actions as specified by the manufacturer.
- The installation, programming, commissioning and maintenance of the product must only be carried out by qualified technicians, properly trained in compliance with the regulations in force, including those on health and safety measures and the disposal of packaging.
- Before carrying out any cleaning or maintenance, disconnect the device from the power supply.
- The equipment must be destined solely for the use for which it was expressly designed.
- The manufacturer declines all liability for any damage as a result of improper, incorrect or unreasonable use.

Description

Hands-free touchscreen video receiver.

❶ **CL.RES**, line closing resistance G.

❷ **USB**, Socket for updating firmware. Cannot be used for system programming.

❸ **LED USB**, the green LED comes on when the USB socket is in use.

❹ **OPT.COIL**, socket for hearing impaired device 001DC00VISI002 (optional).

Function of terminals A

+ –	Local power supply 16÷18 VDC
B	BUS line input
+ – 🔔	Doorbell
AL	Alarm input

Technical data

Type	001DC01VISIOW
Power supply from BUS (VDC)	15÷20
Separate power supply X2 (VDC)	16÷18
Consumption (mA max)	360
Single LED consumption (mA) (call from concierge, disabling ringtone)	1
Video standard	PAL/NTSC
LCD TFT colour display (inches)	4.3
Protection rating (IP)	20
Storage temperature (°C)	-25 to +70
Operating temperature (°C)	0 to +35

Installation

B Separate the body of the unit from the frame.

Wall mounting C

1 Attach the 001DC00VISIO02 wall bracket (optional) to the recessed box, using the screws provided; the bracket is compatible with the following recessed boxes: round Ø 60 mm, rectangular 503, rectangular 506E, 001DC00VISIO01 recessed box (optional). To ensure greater stability, also secure the bracket with the screws and plugs provided.

2 Attach the frame to the wall bracket, using the screws provided, taking care not to over-tighten them.

3 Wire the terminal board and put it back into its housing.

4 Hook the device onto the frame.

Recessed installation D

Wall in the recessed box 001DC00VISIO01 (optional) flush with the wall, following the instructions printed on the mortar guard provided.

1 Attach the frame to the recessed box, using the screws provided, taking care not to over-tighten them.

2 Wire the terminal board and put it back into its housing.

3 Hook the device onto the frame.

Recessed installation on plasterboard walls E

1 Press the box onto the plasterboard wall to mark the 4 reference points for the installation.

2 Make 4 holes 10 mm in diameter to correspond to the reference points. Cut the plasterboard to obtain the housing for the box in the wall.

3 Remove the 2 tabs from the box as shown in the figure.

4 Hook on the fixing clips to the box as shown in the figure.

5 House the recessed box in the hole made in the wall.

6 Hook on the lower part of the fixing clips. If the wall is more than 2 cm thick, the joints that hold the two parts of the clip together must be cut; it will then be possible to run the lower part of the clip along to the required position and proceed with tightening the screws.

Programming

See the entry panel documentation for call programming.

Connection examples F

Installation restrictions depending on type of cable used.

Stretches of cabling (see figure)	Type of cable			
	VCM/1D	VCM/2D	UTP/CAT 5	2 x 2.5 mm²
La+Lb	≤ 100 m	–	≤ 50 m (* ≤ 100 m)	–
Lc	≤ 25 m	–	–	≤ 60 m
L1, L2, L3	–	≤ 100 m	–	–
L1+L2+ L3	–	≤ 300 m	–	–
La + Lb + L1 (L2, L3)	≤ 150 m	–	–	–
La + Lb + L1 + L2 + L3	≤ 600 m	–	–	–

* With local power supply.

This product complies with the relevant directives in force.

Decommissioning and disposal. Dispose of the packaging and the device at the end of its life cycle responsibly, in compliance with the laws in force in the country where the product is used. The recyclable components are marked with a symbol and the material's ID marker.

THE DATA AND INFORMATION SHOWN IN THIS MANUAL ARE TO BE CONSIDERED AS SUBJECT TO CHANGE AT ANY TIME AND WITHOUT THE NEED FOR ANY ADVANCE WARNING. MEASUREMENTS, UNLESS OTHERWISE INDICATED, ARE IN MILLIMETRES.

FRANÇAIS

Instructions générales

- Lire attentivement les instructions avant toute opération d'installation et effectuer les interventions comme indiqué par le fabricant.
- L'installation, la programmation, la mise en service et la manutention du produit ne doivent être effectuées que par des techniciens qualifiés et dans le strict respect des normes en vigueur, y compris des règles sur la prévention des accidents et l'élimination des emballages.
- Avant toute opération de nettoyage ou d'entretien, mettre le dispositif hors tension.
- L'appareil ne devra être destiné qu'à l'utilisation pour laquelle il a été expressément conçu.
- Le fabricant décline toute responsabilité en cas d'éventuels dommages provoqués par des utilisations impropres, incorrectes et déraisonnables.

Description

Portier vidéo mains libres à écran tactile.

❶ **CL.RES**, résistance de terminaison de la ligne G.

❷ **USB**, connecteur pour la mise à jour du firmware. Ne permet pas la programmation de l'installation.

❸ **LED USB**, la led verte s'allume en cas de prise USB en cours d'utilisation.

❹ **OPT.COIL**, connecteur pour dispositif malentendants 001DC00VISIO02 (en option).

Fonction des bornes A

+ –	Alimentation locale 16 - 18 VDC
B	Entrée ligne BUS
+ – 🔔	Appel palier
AL	Entrée alarme

Données techniques

Type	001DC01VISIOW
Alimentation par BUS (VDC)	15 - 20
Alimentation séparée X2 (VDC)	16 - 18
Absorption (mA max.)	360
Absorption LED simple (mA) (appel du concierge, désactivation sonnerie)	1
Standard vidéo	PAL/NTSC
Écran LCD TFT couleur (pouces)	4,3
Degré de protection (IP)	20
Température de stockage (°C)	-25 à +70
Température de fonctionnement (°C)	0 à +35

Installation

B Séparer le corps de l'appareil du cadre.

Version murale C

1 Fixer le support mural 001DC00VISIO02 (en option) au boîtier à encastrer à l'aide des vis fournies ; le support est compatible avec les boîtiers à encastrer suivants : rond Ø 60 mm, rectangulaire 503, rectangulaire 506E, boîtier à encastrer 001DC00VISIO01 (en option). Pour optimiser la stabilité, fixer le support également avec les vis et les chevilles fournies.

2 Fixer le cadre au support mural à l'aide des vis fournies sans trop les serrer.

3 Câbler le bornier et le remettre dans son logement.

4 Accrocher le dispositif au cadre.

Version à encastrer D

Fixer le boîtier à encastrer 001DC00VISIO01 (en option) au ras du mur selon les instructions figurant sur le couvercle de protection contre le mortier fourni.

1 Fixer le cadre au boîtier à encastrer à l'aide des vis fournies sans trop les serrer.

2 Câbler le bornier et le remettre dans son logement.

3 Accrocher le dispositif au cadre.

Version à encastrer dans des murs en placoplâtre E

1 Poser le boîtier contre le mur en placoplâtre pour obtenir les 4 points de fixation.

2 Percer 4 trous d'un diamètre de 10 mm au niveau des points de fixation. Découper le placoplâtre pour obtenir le logement du boîtier dans le mur.

3 Éliminer les deux ailettes du boîtier comme indiqué sur la figure.

4 Accrocher les brides de fixation au boîtier comme indiqué sur la figure.

5 Introduire le boîtier à encastrer dans le logement prévu dans le mur.

6 Accrocher la partie inférieure des brides de fixation. Si l'épaisseur du mur dépasse 2 cm, découper les éléments de jonction des deux parties de la bride pour pouvoir faire glisser la partie inférieure de la bride jusqu'à la position souhaitée et effectuer le serrage par vis.

Programmation

Pour la programmation de l'appel, voir la documentation des postes externes.

Exemples de branchement F

Limites d'installation en fonction du type de câble utilisé.

Segments de câblage (voir figure)	Type de câble			
	VCM/1D	VCM/2D	UTP/CAT 5	2x2,5 mm²
La+Lb	≤ 100 m	–	≤ 50 m (* ≤ 100 m)	–
Lc	≤ 25 m	–	–	≤ 60 m
L1, L2, L3	–	≤ 100 m	–	–
L1+L2+ L3	–	≤ 300 m	–	–
La + Lb + L1 (L2, L3)	≤ 150 m	–	–	–
La + Lb + L1 + L2 + L3	≤ 600 m	–	–	–

* Avec alimentation locale.

Ce produit est conforme aux directives de référence en vigueur.

Mise au rebut et élimination. Ne pas jeter l'emballage et le dispositif dans la nature au terme du cycle de vie de ce dernier, mais les éliminer selon les normes en vigueur dans le pays où le produit est utilisé. Le symbole et le sigle du matériau figurent sur les composants recyclables.

LES DONNÉES ET LES INFORMATIONS CONTENUES DANS CE MANUEL SONT SUSCEPTIBLES DE SUBIR DES MODIFICATIONS À TOUT MOMENT ET SANS AUCUN PRÉAVIS. LES DIMENSIONS SONT EXPRIMÉES EN MILLIMÈTRES, SAUF INDICATION CONTRAIRE.

РУССКИЙ

Общие правила безопасности

- Внимательно прочитайте инструкции, прежде чем приступить к установке и выполнению работ, согласно указаниям фирмы-изготовителя.
- Монтаж, программирование, включение и техобслуживание изделия должны выполняться только квалифицированным и обученным персоналом в полном соответствии с действующими нормативами, правилами техники безопасности и утилизации упаковки.
- Обесточьте устройство перед выполнением работ по чистке и техобслуживанию.
- Устройство следует использовать исключительно по назначению.
- Фирма-изготовитель снимает с себя всякую ответственность за ущерб, нанесенный некорректным, ошибочным или неразумным использованием изделия.

Описание

Видеодомофонное абонентское устройство с громкой связью и сенсорным экраном.

❶ **CL.RES**: концевой резистор G.

❷ **USB**: разъем для обновления прошивки. Не предназначен для программирования системы.

❸ **LED USB**: зеленый светодиодный индикатор, загорающийся при использовании USB-разъема.

❹ **OPT.COIL**: разъем, предназначенный для устройства для слабослышащих 001DC00VISIO02 (опция).

Функция контактов A

+ –	Локальное электропитание =16-18 В
B	Вход линии шины
+ – 🔔	Дверной звонок
AL	Вход тревожной сигнализации

Технические характеристики

Тип	001DC01VISIOW
Напряжение электропитания от ШИНЫ (=B)	15-20
Отдельное электропитание X2 (=B)	16-18
Макс. потребляемый ток (мА)	360
Потребление тока одним светодиодом (А) (вызов консьержа, отключение звука вызова)	1
Видеостандарт	PAL/NTSC
Цветной ЖК-дисплей TFT (в дюймах)	4,3
Класс защиты (IP)	20
Диапазон температур хранения (°C)	-25 — +70
Диапазон рабочих температур (°C)	0 — +35

Монтаж

B Отсоедините корпус устройства от рамки.

Накладной монтаж C

1 Прикрепите суппорт для накладного монтажа 001DC00VISIO02 (опция) к встраиваемой монтажной коробке прилагаемыми саморезами; суппорт совместим со следующими встраиваемыми монтажными коробками: круглой Ø 60 мм, прямоугольной 503, прямоугольной 506E, встраиваемой 001DC00VISIO01 (опция). Для обеспечения большей стабильности зафиксируйте суппорт в том числе прилагаемыми винтами и дюбелями.

2 Прикрепите рамку к суппорту для накладного монтажа прилагаемыми саморезами, не сильно затягивая.

3 Выполните электрические подключения клеммной колодки и установите ее на место.

4 Вставьте устройство в рамку.

Встроенный монтаж D

Установите встраиваемую монтажную коробку 001DC00VISIO01 (опция) заподлицо со стеной, следуя инструкциям на прилагаемой защитной заглушке.

1 Прикрепите рамку к встраиваемой монтажной коробке прилагаемыми саморезами, не сильно затягивая.

2 Выполните электрические подключения клеммной колодки и установите ее на место.

3 Вставьте устройство в рамку.

Встроенный монтаж в стены из гипсокартона E

1 Прижмите монтажную коробку к стене из гипсокартона, чтобы определить и отметить 4 места крепления.

2 Рассверлите 4 отверстия диаметром 10 мм в обозначенных местах. Вырежете в гипсокартоне отверстие для размещения монтажной коробки.

3 Сломайте 2 боковые заглушки монтажной коробки, как показано на рисунке.

4 Установите фиксирующие зажимы в монтажную коробку, как показано на рисунке.

5 Установите встраиваемую монтажную коробку в сделанное в стене отверстие.

6 Зафиксируйте нижнюю часть зажимов. Если толщина стены превышает 2 см, необходимо разрезать крепления, соединяющие две части зажима; это позволит установить нижнюю часть зажима в желаемое положение и зафиксировать конструкцию винтами.

Программирование

Информация о программировании вызовов приведена в документации на вызывные панели.

Варианты подключения F

Установочные ограничения в зависимости от типа используемого кабеля.

Участки проводки (см. рисунок)	Тип кабеля			
	VCM/1D	VCM/2D	UTP/CAT 5	2x2,5 мм²
La+Lb	≤ 100 м	–	≤ 50 м (* ≤ 100 м)	–
Lc	≤ 25 м	–	–	≤ 60 м
L1, L2, L3	–	≤ 100 м	–	–
L1+L2+ L3	–	≤ 300 м	–	–
La + Lb + L1 (L2, L3)	≤ 150 м	–	–	–
La + Lb + L1 + L2 + L3	≤ 600 м	–	–	–

* С локальным электропитанием.

Изделие соответствует требованиям действующих нормативов.

Утилизация. Не выбрасывайте упаковку и устройство в окружающую среду. Утилизируйте их в соответствии с требованиями законодательства, действующего в стране установки. Компоненты, пригодные для повторного использования, отмечены специальным символом с обозначением материала.

КОМПАНИЯ CAME S.P.A. СОХРАНЯЕТ ЗА СОБОЙ ПРАВО НА ИЗМЕНЕНИЕ СОДЕРЖАЩЕЙСЯ В ЭТОЙ ИНСТРУКЦИИ ИНФОРМАЦИИ В ЛЮБОЕ ВРЕМЯ И БЕЗ ПРЕДВАРИТЕЛЬНОГО УВЕДОМЛЕНИЯ. ВСЕ РАЗМЕРЫ ПРИВЕДЕНЫ В ММ, ЕСЛИ НЕ УКАЗАНО ИНОЕ.