# 001YM0118

CAME

Omega Q16 con doppio interasse 48 e 60 a fori filettati.

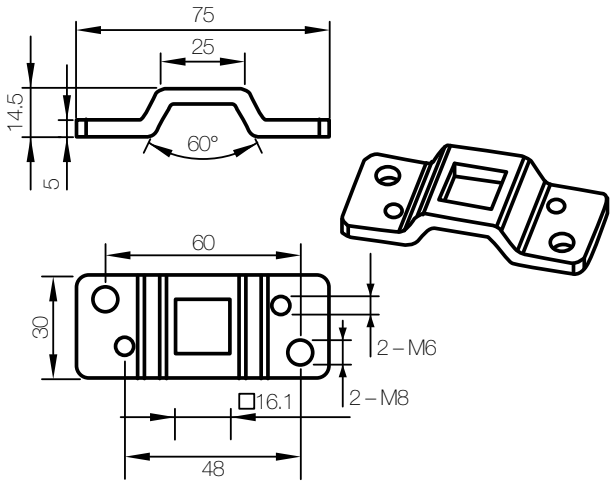


*CAME si riserva il diritto di modificare in ogni momento e senza preavviso le caratteristiche dei prodotti riportate in questo documento. Per le informazioni complete consultare il manuale di installazione. L'installazione deve essere effettuata da personale qualificato con l'osservanza delle disposizioni regolanti l'installazione del materiale elettrico in vigore nel paese in cui il prodotto è installato.*
*Data 05/2022*

**CAME S.P.A.**
Via Martiri della Libertà, 15 - 31030 Dosson di Casier - Treviso - ITALY
**CAME.COM**