CAME

CAME.COM

FA02243-FR

CE

Automatismes pour portails battants

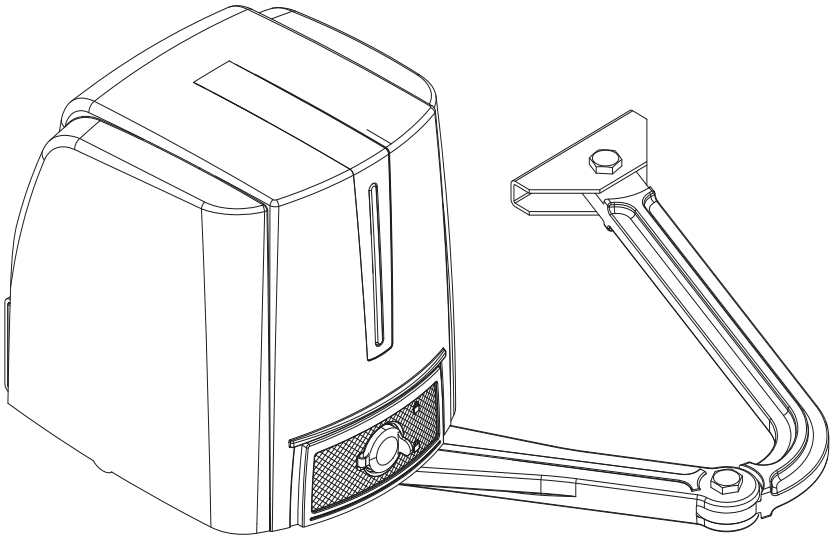

FA7024CB / FST23DLC

MANUEL D'INSTALLATION

FR Français

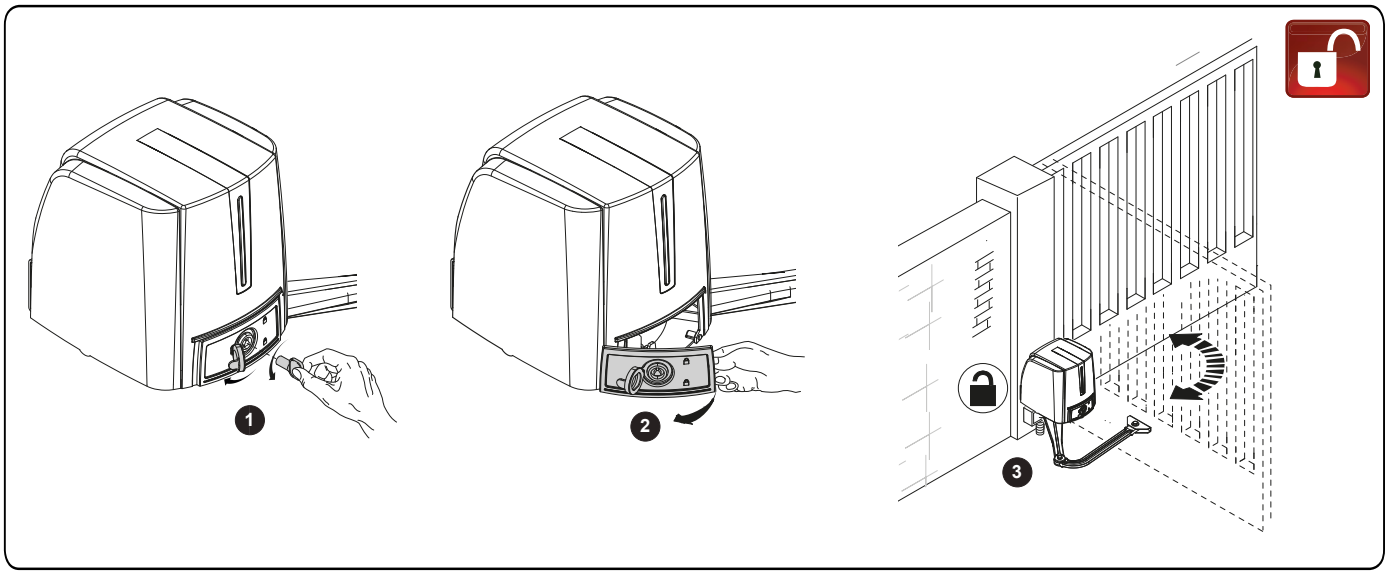
1
2
3

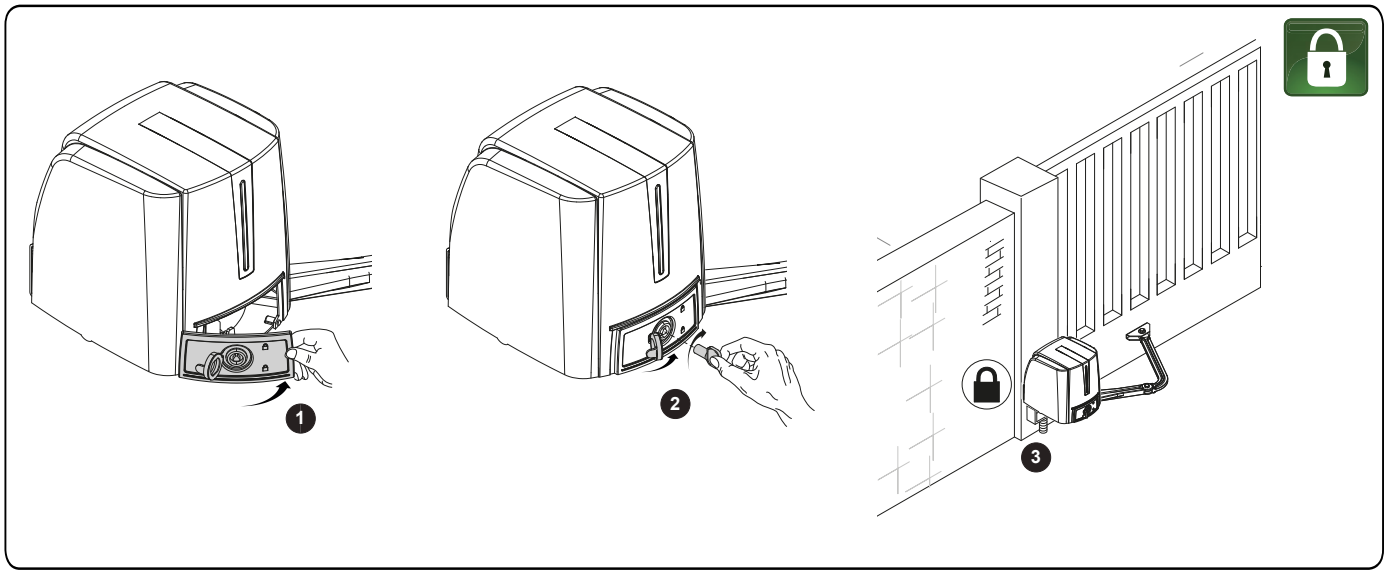
1
2
3

INSTRUCTIONS GÉNÉRALES POUR L'INSTALLATEUR

ATTENTION ! Consignes de sécurité importantes.
Suivre toutes les instructions étant donné qu'une installation incorrecte peut provoquer de graves lésions.
Avant toute opération, lire également les instructions générales réservées à l'utilisateur.

Avant toute opération, lire également les instructions générales réservées à l'utilisateur. • Ce produit ne devra être destiné qu'à l'utilisation pour laquelle il a été expressément conçu et toute autre utilisation est à considérer comme dangereuse. • Le fabricant décline toute responsabilité en cas d'éventuels dommages provoqués par des utilisations impropres, incorrectes et déraisonnables. • Le produit dont il est question dans ce manuel est défini, conformément à la Directive Machines 2006/42/CE, comme une quasi-machine. • Une quasi-machine est, par définition, un ensemble qui constitue presque une machine, mais qui ne peut assurer à lui seul une application définie. • Les quasi-machines sont uniquement destinées à être incorporées ou assemblées à d'autres machines ou à d'autres quasi-machines ou équipements en vue de constituer une machine à laquelle s'applique la Directive Machines 2006/42/CE. • L'installation finale doit être conforme à la Directive Machines 2006/42/CE et aux normes européennes de référence. • Toutes les opérations indiquées dans ce manuel ne doivent être exécutées que par du personnel qualifié et dans le plein respect des normes en vigueur. • La position des câbles, la pose, la connexion et l'essai doivent être réalisés selon les règles de l'art et conformément aux normes et lois en vigueur. • Ne pas monter l'automatisme à l'envers.
Ne pas monter l'automatisme sur des éléments qui pourraient se plier et, si nécessaire, ajouter des renforts appropriés aux points de fixation.
Ne pas installer sur des portes qui ne sont pas de niveau. • S'assurer que la température du lieu d'installation correspond à celle indiquée sur l'automatisme. • Vérifier qu'aucun dispositif d'arrosage de pelouse ne mouille le produit par le bas. • Délimiter soigneusement la zone afin d'en éviter l'accès aux personnes non autorisées, notamment aux mineurs et aux enfants. • Adopter des mesures de protection adéquates contre tout danger mécanique lié à la présence de personnes dans le rayon d'action de la machine. • Éviter tout écrasement des doigts entre le bras de transmission et les butées mécaniques. • Ne pas se tenir entre le vantail durant l'ouverture et le mur de clôture afin d'éviter tout écrasement. Les éventuels risques résiduels doivent être signalés à l'utilisateur final par le biais de pictogrammes spécifiques bien en vue qu'il faudra lui expliquer. • Au terme de l'installation, appliquer la plaque d'identification dans une position bien en vue. • Positionner des panneaux d'avertissement (ex. : plaque) là où il faut et de manière à ce qu'ils soient bien en vue. • Installer toutes les commandes fixes à 1,5 m du sol de manière à ce qu'elles soient bien en vue de la partie guidée mais toujours à l'écart des parties mobiles. Toute éventuelle commande à action maintenue ne doit pas être accessible au public. • Le fabricant décline toute responsabilité pour l'utilisation de produits non originaux, ce qui implique également l'annulation de la garantie. • Avant la livraison à l'utilisateur, vérifier la conformité de l'installation aux normes harmonisées et aux exigences essentielles de la Directive Machines 2006/42/CE. • S'assurer que l'automatisme a bien été réglé comme il faut et que les dispositifs de sécurité et de protection, tout comme le déblocage manuel, fonctionnent correctement. • Si le câble d'alimentation est endommagé, son remplacement doit être effectué par le producteur, ou par son service d'assistance technique agréé, ou par une personne dûment qualifiée afin de prévenir tout risque. • Les câbles électriques doivent passer à travers des tuyaux, des conduites et des passe-câbles spécifiques afin de garantir une protection adéquate contre toute détérioration mécanique et ne doivent pas entrer en contact avec des parties pouvant devenir chaudes durant l'utilisation. (Ex. : moteur et transformateur). • S'assurer, durant toutes les phases d'installation, que l'automatisme est bien hors tension. • Le produit peut être utilisé pour automatiser une partie guidée intégrant un portillon uniquement s'il peut être actionné avec le portillon en position de sécurité. • S'assurer que l'actionnement de la partie guidée ne provoque aucun coincement avec les parties fixes présentes tout autour. • Avant d'installer l'automatisme, s'assurer des bonnes conditions mécaniques de la partie guidée, contrôler qu'elle s'ouvre et se ferme correctement et qu'elle est bien équilibrée : dans le cas contraire, ne procéder à l'installation qu'après avoir effectué la mise en sécurité conforme. • S'assurer de la présence des fins de course d'ouverture et de fermeture. • Faire en sorte que l'automatisme soit installé sur une surface résistante et à l'abri des chocs. • S'assurer de la présence des butées mécaniques appropriées. • En cas d'installation de parties mobiles dangereuses de l'automatisme à une hauteur inférieure à 2,5 m par rapport au sol ou par rapport à un autre niveau d'accès, évaluer la nécessité d'éventuels dispositifs de protection et/ou d'avertissement.
Prévoir sur le réseau d'alimentation, conformément aux règles d'installation, un dispositif de déconnexion omnipolaire spécifique pour le sectionnement total en cas de surtension catégorie III. • Si nécessaire, pour passer le test des forces d'impact, utiliser un bord sensible approprié (comme indiqué ci-après dans ce manuel), correctement installé, et effectuer les ajustements qui s'imposent. • Conserver ce manuel dans le dossier technique avec les manuels des autres dispositifs utilisés pour la réalisation du système d'automatisme. • Il est recommandé de remettre à l'utilisateur final tous les manuels d'utilisation des produits composant la machine. • Éviter tout écrasement des doigts entre le bras de transmission et les butées mécaniques. • Ne pas se tenir entre le vantail durant l'ouverture et le mur de clôture afin d'éviter tout écrasement.

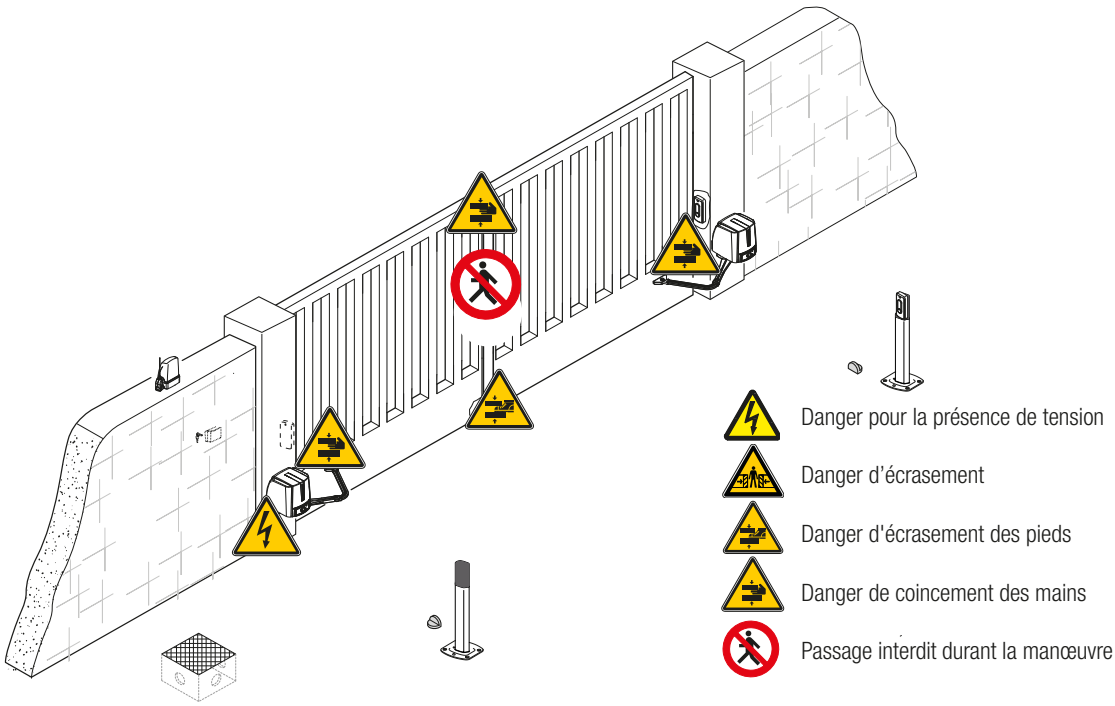

LÉGENDE

🕮 Ce symbole indique des parties à lire attentivement.
⚠ Ce symbole indique des parties concernant la sécurité.
☞ Ce symbole indique ce qui doit être communiqué à l'utilisateur.
Les dimensions sont exprimées en millimètres, sauf indication contraire.

DESCRIPTION

FA7024CB - Automatisme irréversible avec carte électronique, afficheur de fonctions, décodage radio incorporé et bras de transmission articulé pour portails battants jusqu'à 2,3 m par vantail et C max. 200 mm.
FTS23DLC - Automatisme irréversible avec carte électronique, afficheur de fonctions, décodage radio incorporé et bras de transmission articulé pour portails battants jusqu'à 2,3 m par vantail et C max. 300 mm.

UTILISATION PRÉVUE

L'automatisme a été conçu pour motoriser des portails battants à usage résidentiel ou collectif.
🕮 Toute installation et toute utilisation autres que celles qui sont indiquées dans ce manuel sont interdites.
🕮 Avec la connexion du module Green Power à l'automatisme, les installations finales entrent dans le champ d'application du règlement (UE) 2023/826 ; environnement « domestique ou bureau ».

LIMITES D'UTILISATION

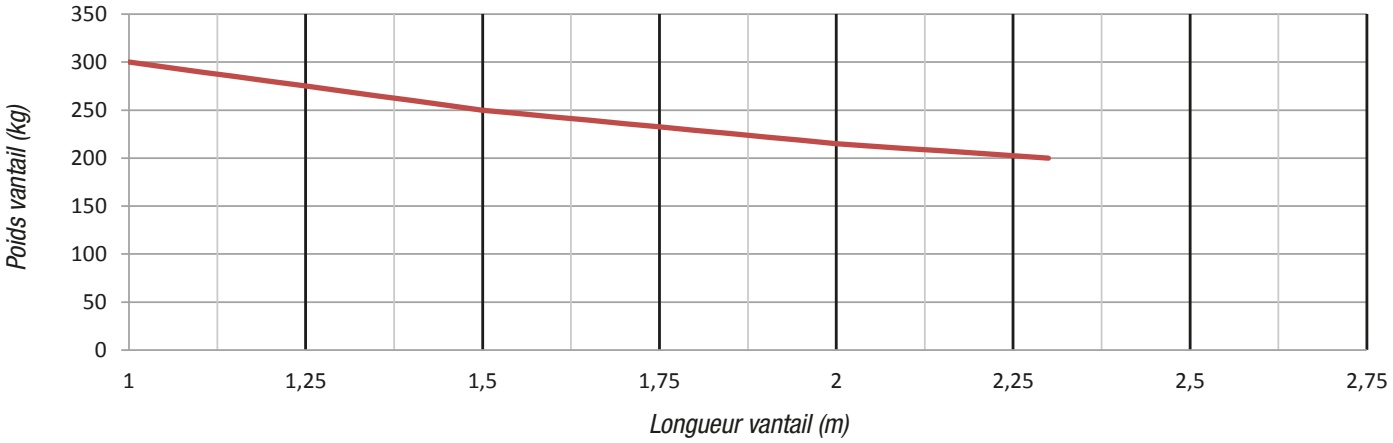

⚠ Pour les portails battants, l'installation d'une serrure de verrouillage électrique est toujours recommandée afin de garantir une fermeture fiable des portails et de protéger les engrenages des motoréducteurs.
- Elle est par contre nécessaire en présence de motoréducteurs réversibles pour garantir la fermeture du portail. Dans ce dernier cas, c'est toujours l'installateur qui choisit de l'installer, en tenant compte des dimensions et du type de portail (par exemple, lambrissé) et de la zone d'installation (par exemple, une zone venteuse).
Certaines armoires de commande pourraient ne pas prévoir la fonction de serrure de verrouillage électrique.

DONNÉES TECHNIQUES

Type	FA7024CB - FTS23DLC
Degré de protection (IP)	54
Alimentation (V - 50/60 Hz)	230 AC
Alimentation moteur (V)	24 DC
Consommation en mode veille (W)	5,5
Consommation en mode veille avec module RGP1 (W)	0,5
Puissance (W)	140
Couple (Nm)	180 max.
Temps d'ouverture à 90° (s)	13 ÷ 30
Cycles/heure	65
Température de fonctionnement (°C)	-20 ÷ +55
Classe d'isolation	I
Pression acoustique dB (A)	≤70
Poids (kg)	12

DIMENSIONS

(mm)

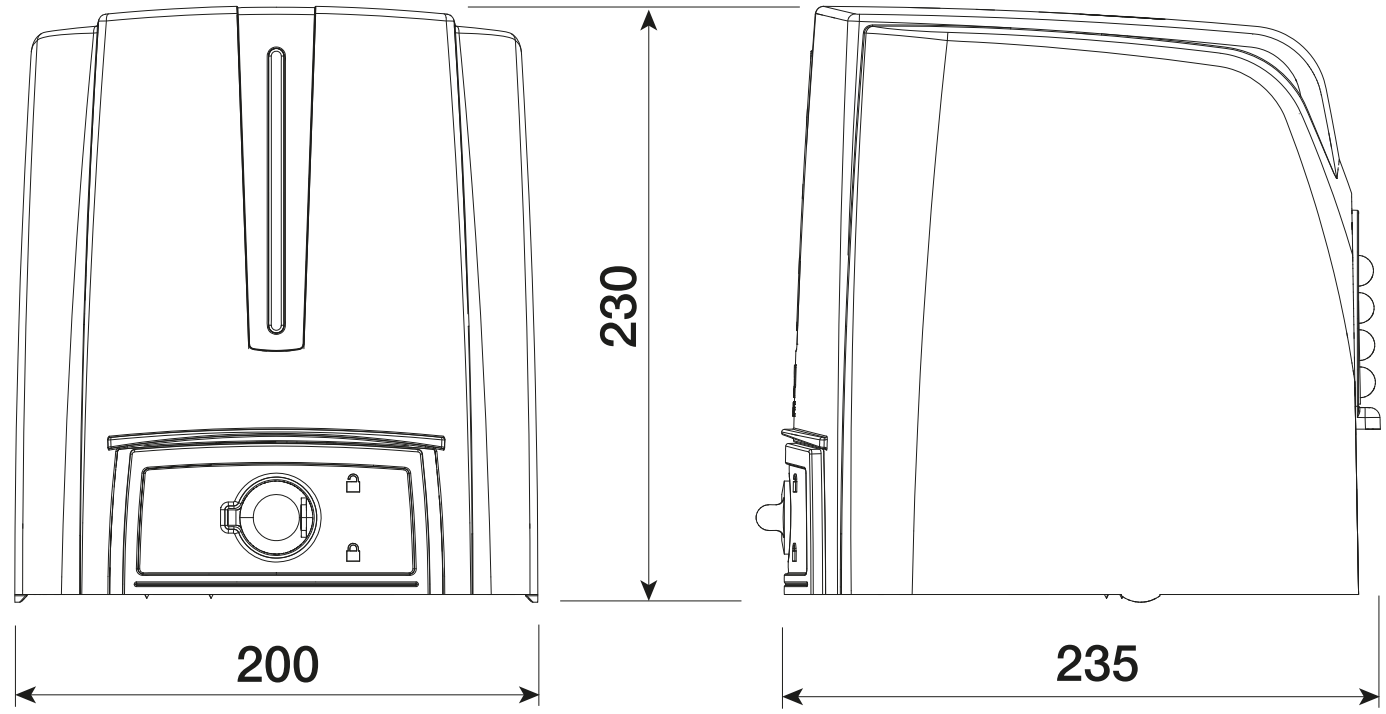

*Page **5** - Manuel **FA02243-FR** - 03/2026 - © CAME S.p.A. - Le contenu de ce manuel est susceptible de subir des modifications à tout moment et sans aucun préavis. - Traduction des instructions originales*

DESCRIPTION DES PARTIES

1. Couvercle
2. Étrier pilier
3. Entretoise en caoutchouc
4. Carte électronique
5. Motoréducteur
6. Borne d'alimentation
7. Volet de déblocage
8. Transformateur
9. Bras de transmission
10. Bras courbé
11. Étrier portail
12. Butées mécaniques

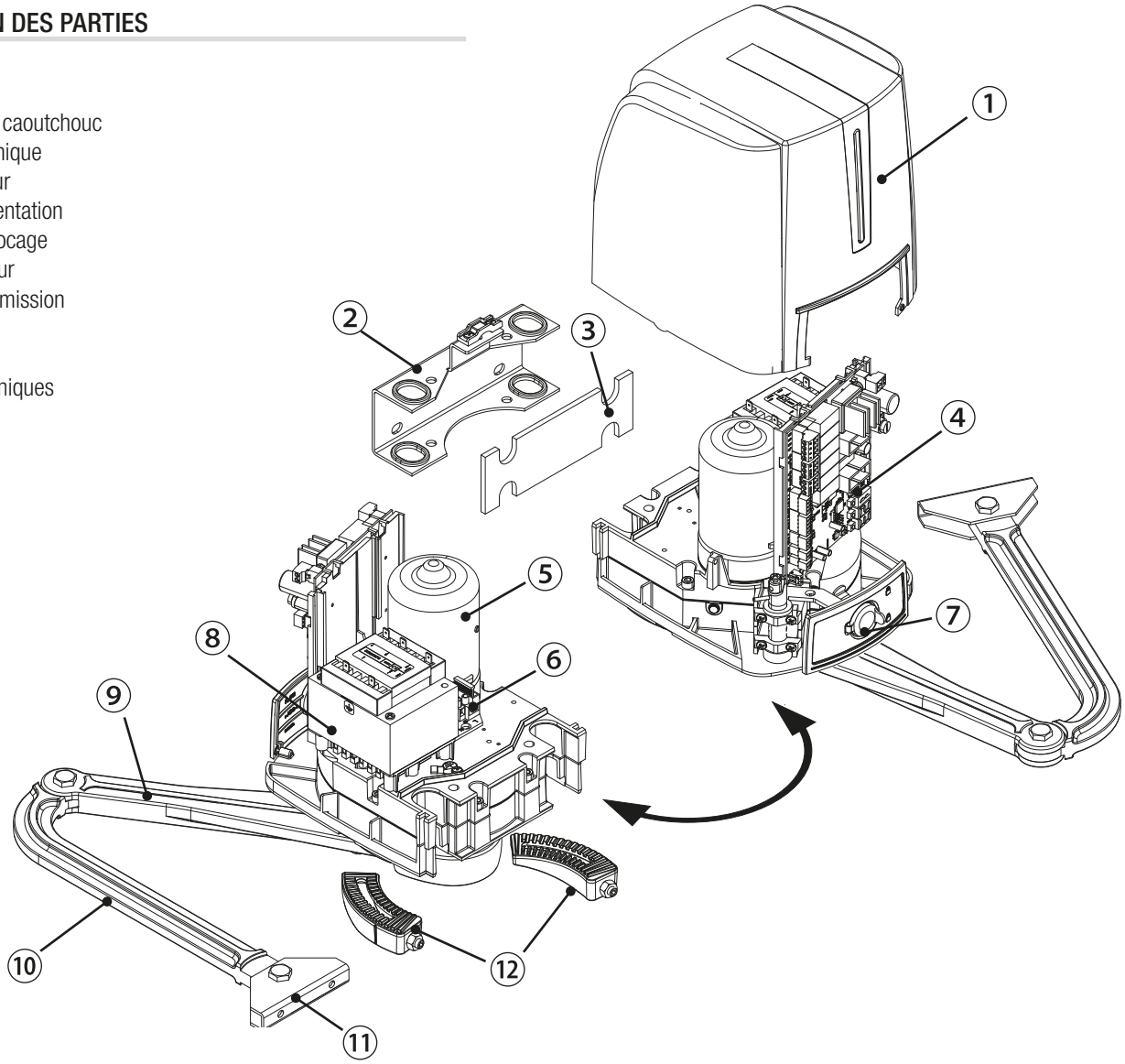

INSTALLATION STANDARD

1. Automatisme
2. Motoréducteur
3. Clignotant
4. Antenne
5. Dispositif de commande
6. Photocellules
7. Colonne pour photocellules
8. Butée d'arrêt
9. Boîtier de dérivation

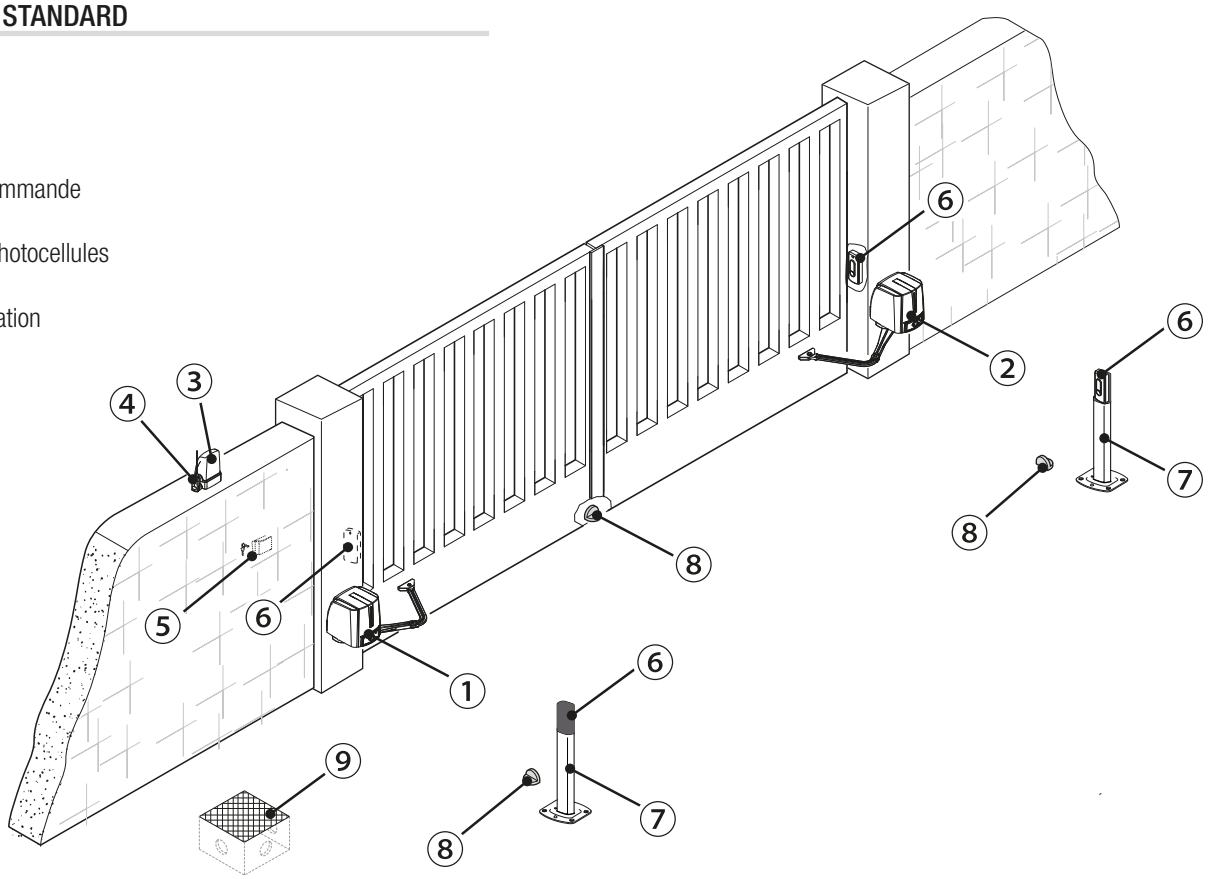

EXEMPLES D'APPLICATION

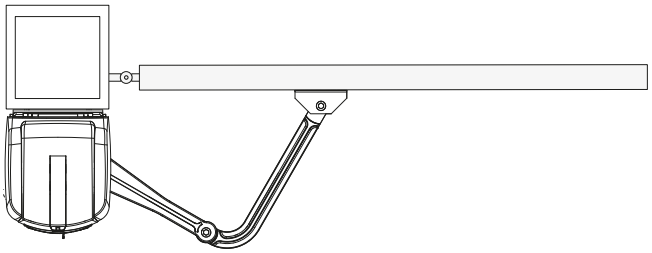

Application avec bras de transmission articulé (standard).

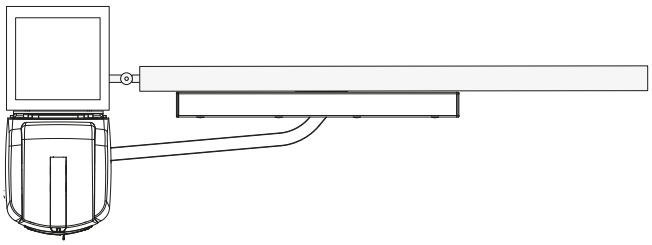

Application avec bras droit de transmission droit et rail de guidage (STYLO-BD).

INSTRUCTIONS GÉNÉRALES POUR L'INSTALLATION

CONTRÔLES PRÉLIMINAIRES

⚠ Avant de procéder à l'installation, il faut :
- s'assurer que le point de fixation des étriers est bien solide ;
- s'assurer de l'absence de tout obstacle dans le périmètre de l'automatisme ;
- prévoir des tuyaux et des conduites pour le passage des câbles électriques afin de les protéger contre la détérioration mécanique.

TYPE DE CÂBLES ET ÉPAISSEURS MINIMUM

Connexion	longueur câble	
	< 20 m	20 < 30 m
Alimentation produit 230 VAC (1P+N+PE)	3G x 1,5 mm^2	3G x 2,5 mm^2
Motoréducteur 24 VDC	3 x 1,5 mm^2	3 x 2,5 mm^2
Serrure de verrouillage électrique	2 x 0,5 mm^2	
Clignotant	2 x 0,5 mm^2	
Dispositifs de commande	2 x 0,5 mm^2	
Photocellules TX	2 x 0,5 mm^2	
Photocellules RX	4 x 0,5 mm^2	

⚠ En cas d'alimentation en 230 V et d'une utilisation en extérieur, adopter des câbles H05RN-F conformes à la norme 60245 IEC 57 (IEC) ; en intérieur, utiliser par contre des câbles H05VV-F conformes à la norme 60227 IEC 53 (IEC). Pour les alimentations jusqu'à 48 V, il est possible d'utiliser des câbles FROR 20-22 II conformes à la norme EN 50267-2-1 (CEI).

🕮 Pour la connexion de l'antenne, utiliser un câble RG58 (jusqu'à 5 m).

🕮 Pour la connexion vis-à-vis et CRP, utiliser un câble UTP CAT5 (jusqu'à 1000 m).

🕮 Si la longueur des câbles ne correspond pas aux valeurs indiquées dans le tableau, déterminer la section des câbles en fonction de l'absorption effective des dispositifs connectés et selon les prescriptions de la norme CEI EN 60204-1.

🕮 Pour les connexions prévoyant plusieurs charges sur la même ligne (séquentielles), les dimensions indiquées dans le tableau doivent être réévaluées en fonction des absorptions et des distances effectives. Pour les connexions de produits non indiqués dans ce manuel, considérer comme valable la documentation jointe à ces derniers.

INSTALLATION

🕮 Les dessins suivants ne sont que des exemples étant donné que l'espace pour la fixation de l'automatisme et des accessoires varie en fonction des encombrements. C'est donc l'installateur qui doit choisir la solution la plus indiquée.
Ils se réfèrent au montage du motoréducteur et des bras à gauche et à l'ouverture vers l'intérieur.
🕮 Le montage du motoréducteur et des bras droits est symétrique.
🕮 Pour les ouvertures vers l'extérieur, voir le chapitre dédié : INSTALLATION ET CONNEXIONS POUR UNE OUVERTURE VERS L'EXTÉRIEUR.

POSE DES GAINES ANNELÉES

Prévoir les boîtiers de dérivation et les gaines annelées nécessaires pour les raccordements issus du boîtier de dérivation.
🕮 Le nombre de gaines dépend du type d'installation et des accessoires prévus. Il faut prévoir au moins 2 gaines annelées dans la zone d'installation de l'automatisme (sur le vantail s'ouvrant en premier).

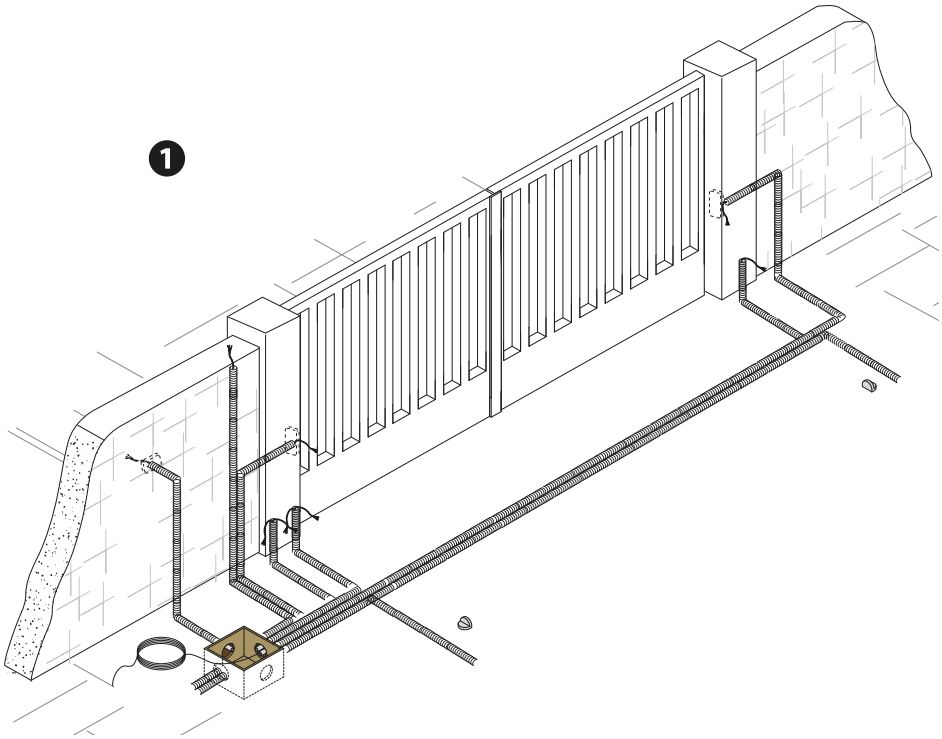

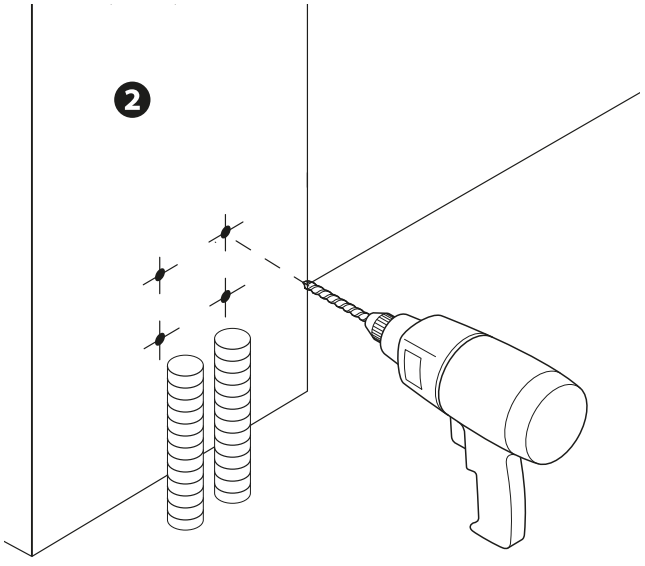

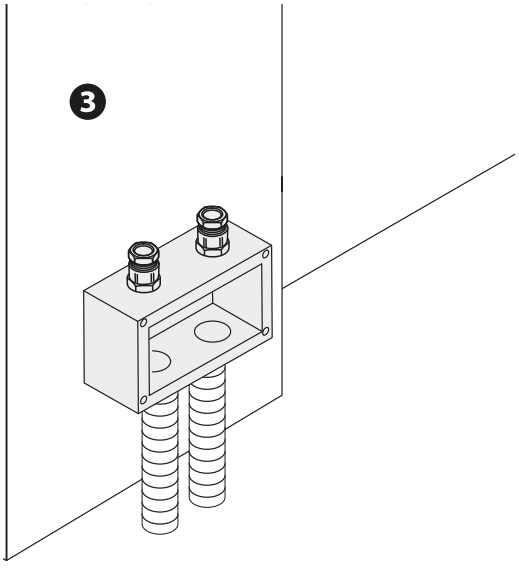

FIXATION DES ÉTRIERS

Identifier le point de fixation de l'étrier portail et établir celui de l'étrier pilier en respectant les dimensions indiquées sur le dessin et dans le tableau.

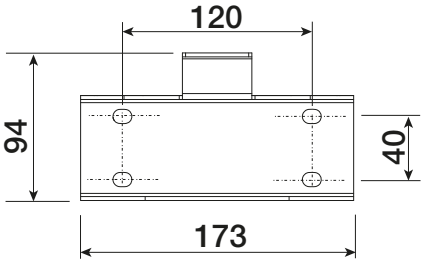

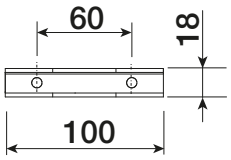

FA7024CB

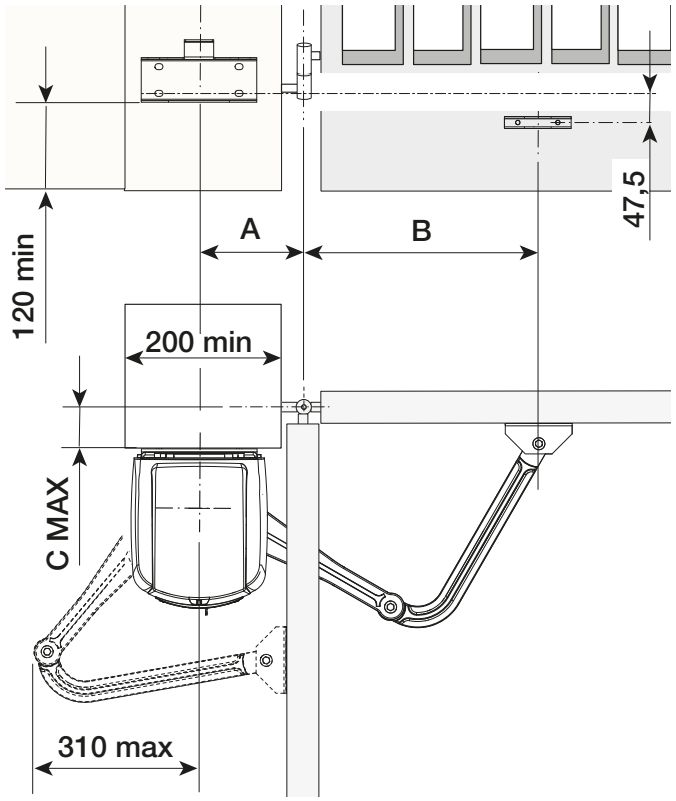

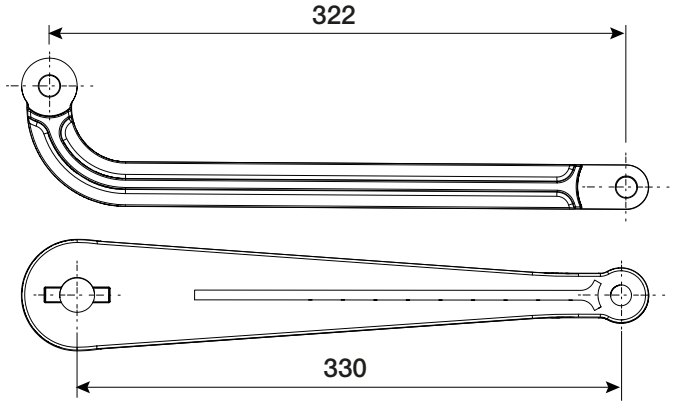

Dimensions application (mm)

Ouverture vantail (°)	A	B	C MAX.
90°	140	420	200 (300 avec art. 801XC-0070)
90°	160÷180	380	200 (300 avec art. 801XC-0070)
110°	200÷220	400	50

FST23DLC

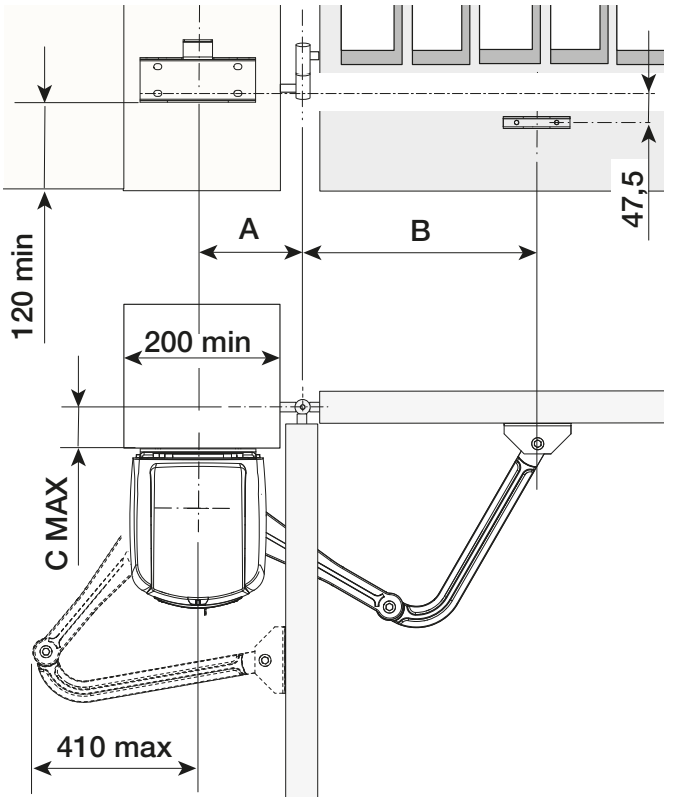

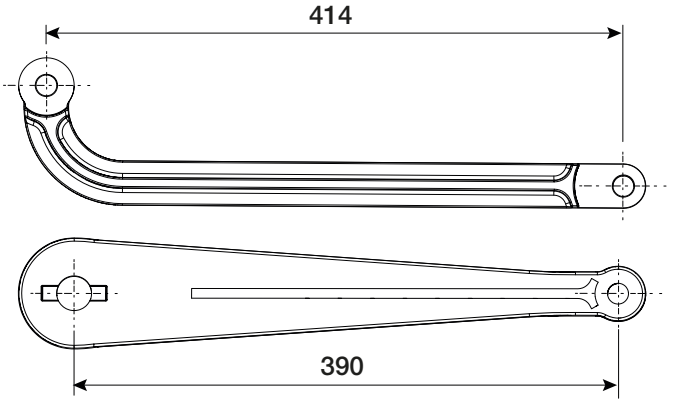

Dimensions application (mm)

Ouverture vantail (°)	A	B	C MAX.
90°	140	490	300
90°	160÷180	460	300
110°	200÷220	470	50

Noter les points de fixation de l'étrier pilier et de l'étrier portail. Les cotes d'entraxe des trous des étriers sont indiquées au paragraphe dimensions application.
Percer les points de fixation, introduire les chevilles ou utiliser des éléments adéquats pour la fixation des étriers.

🕮 Les dessins ne sont fournies qu'à titre indicatif et c'est l'installateur qui doit choisir la solution la plus appropriée selon le type et l'épaisseur du vantail.

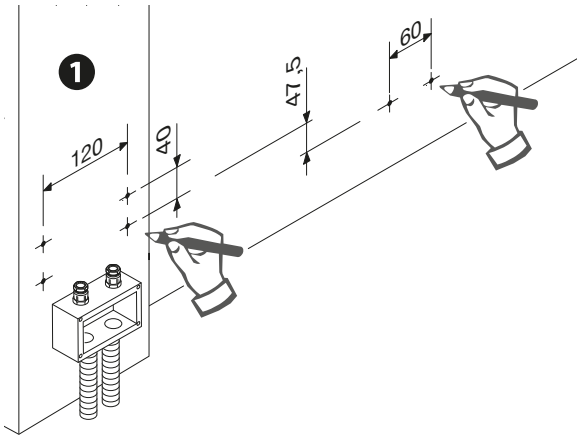

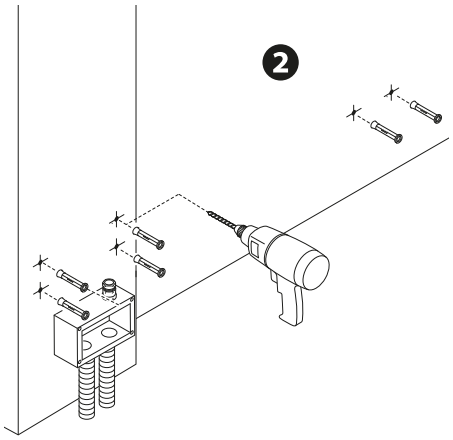

Avant d'installer l'automatisme, enlever le couvercle de la façon suivante :
- débloquer le motoréducteur ❶
- ouvrir le volet et dévisser la vis de fixation du couvercle au motoréducteur. ❷
- soulever le couvercle en le tirant légèrement sur les côtés et extraire l'étrier pilier du motoréducteur. ❸

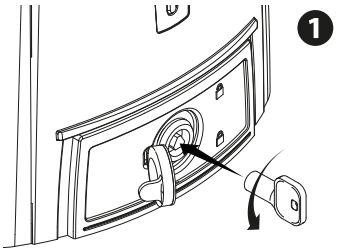

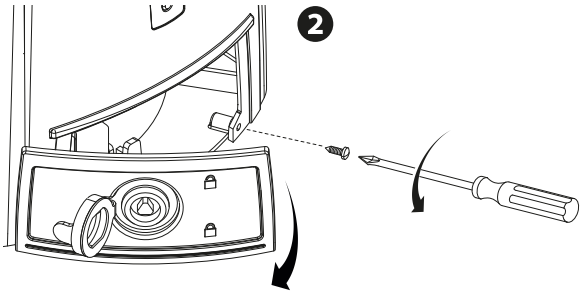

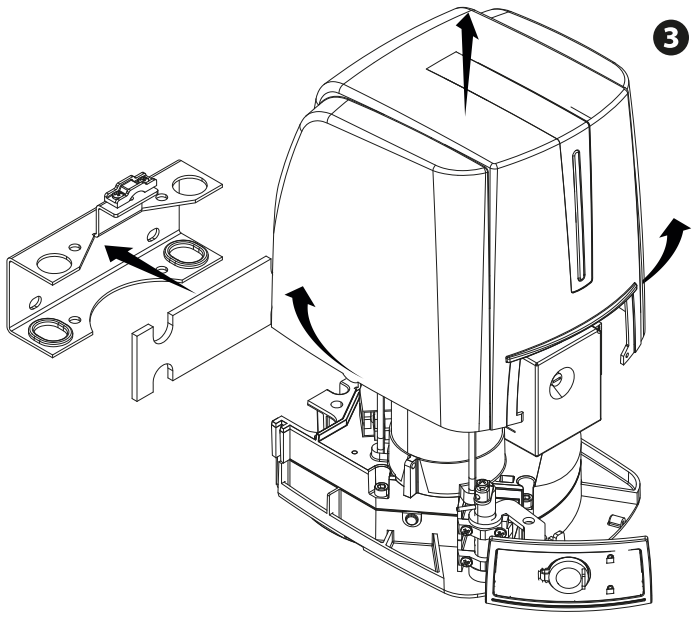

Fixer les étriers à l'aide de vis adéquates. ❶

Introduire l'entretoise en caoutchouc dans l'étrier de fixation au pilier. ❷

Prévoir les câbles électriques pour les branchements en les faisant passer à travers les passe-câbles et en les fixant à l'étrier de fixation au pilier. ❸

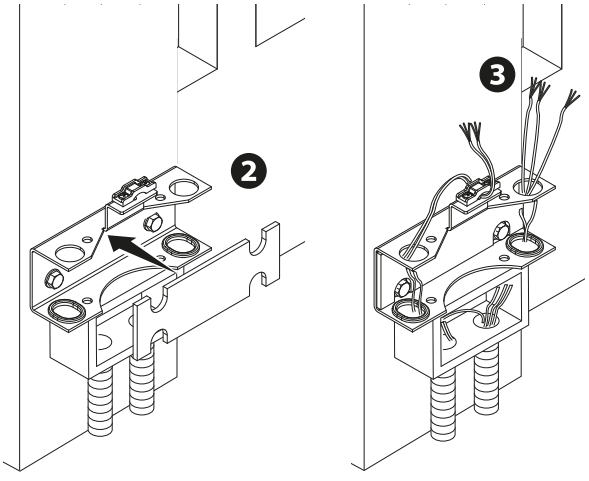

FIXATION DE L'AUTOMATISME

Introduire le motoréducteur dans l'étrier pilier et le fixer à l'aide des vis et des écrous. ❶

Introduire la cheville dans le trou de l'arbre du motoréducteur. ❷

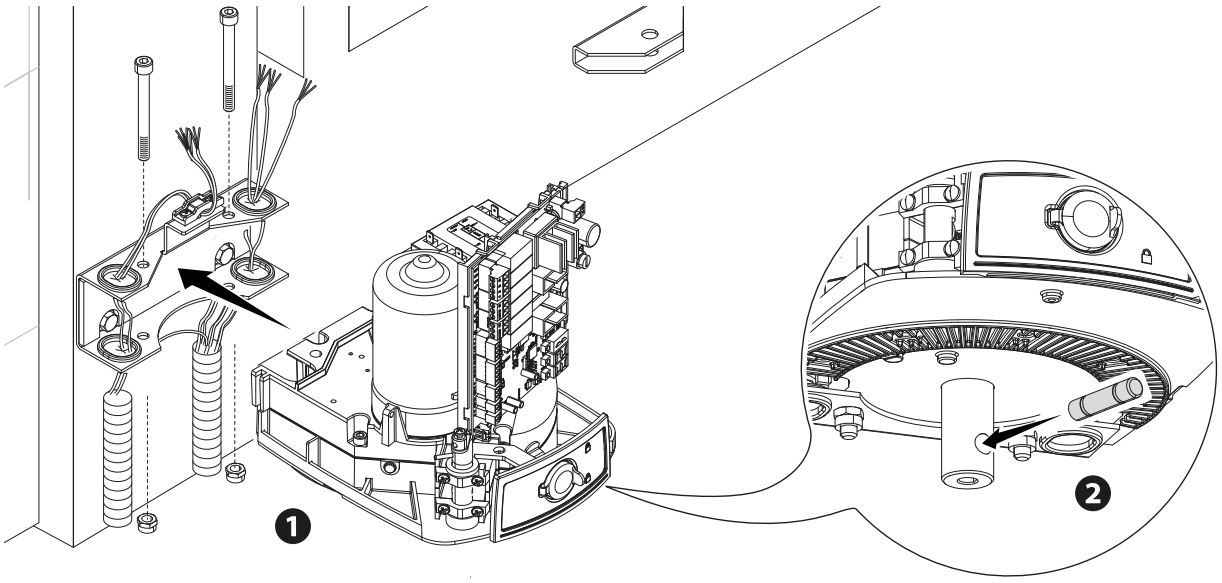

Fixer le bras de transmission à l'arbre à l'aide de la rondelle pour arbre lent et de la vis. ❸

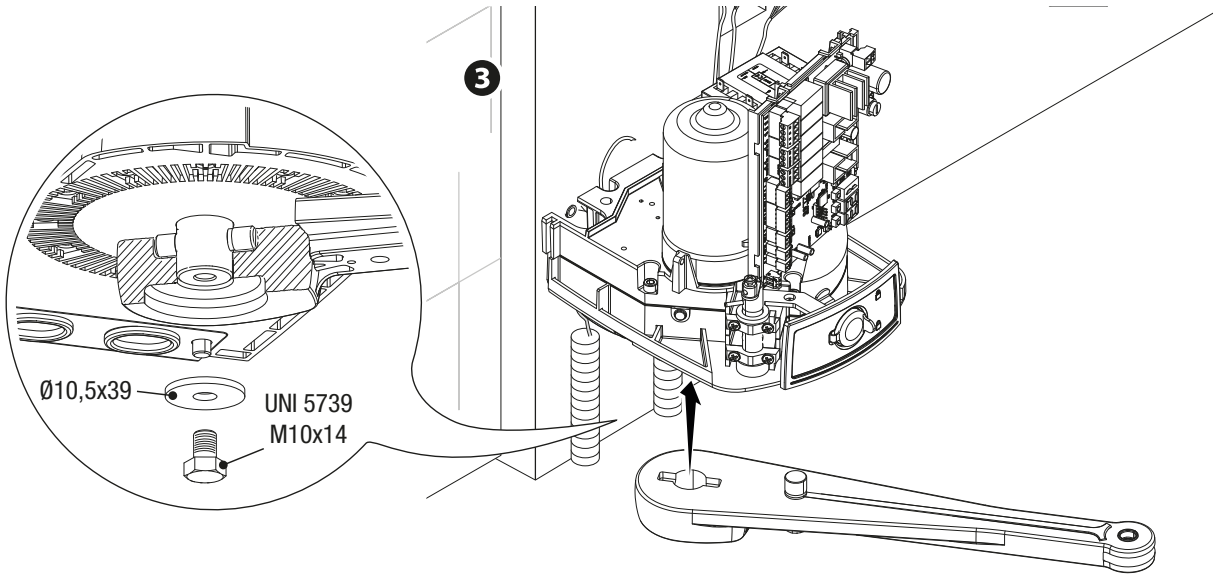

Fixer le bras courbé au bras de transmission à l'aide du goujon, de la vis et de la rondelle. ❹

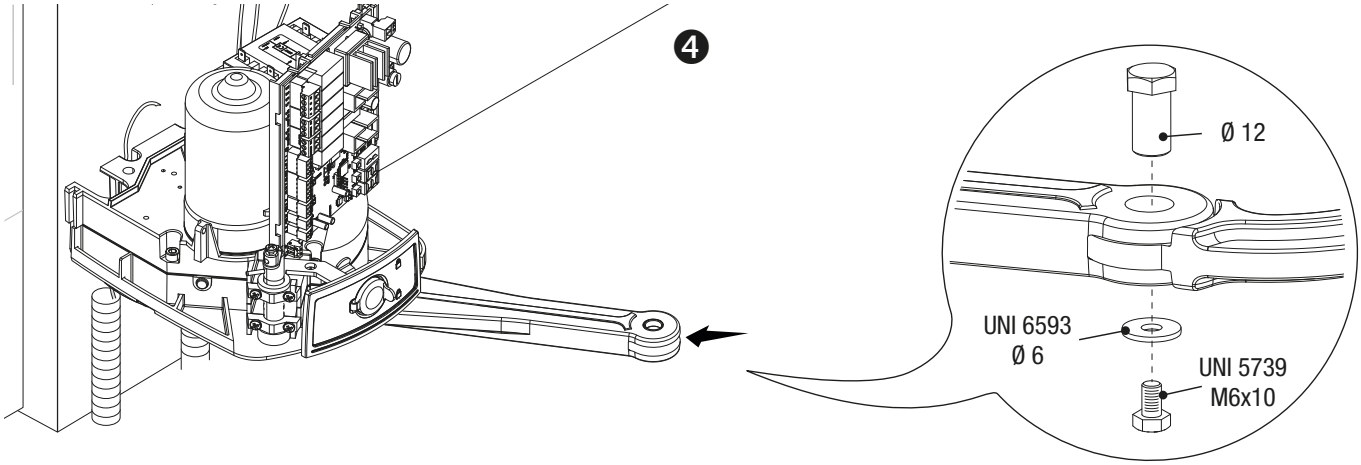

Débloquer le motoréducteur (voir DÉBLOCAGE DU MOTORÉDUCTEUR) et fixer le bras courbé à l'étrier de fixation au portail comme indiqué sur le dessin. ❺

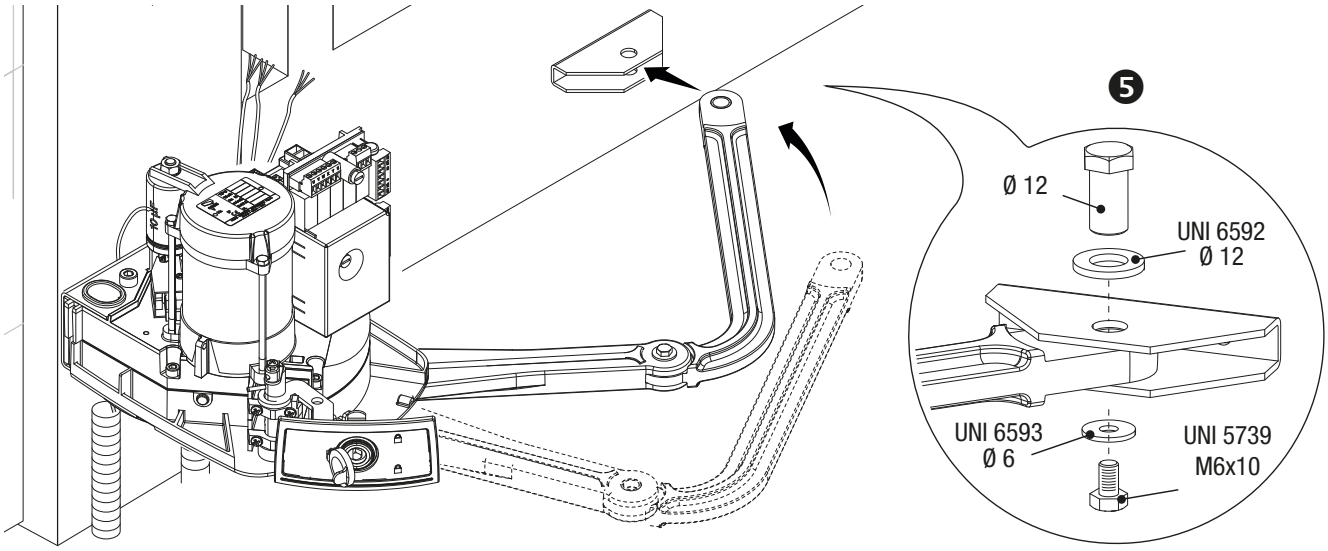

⚠ **ATTENTION ! La fixation des butées mécaniques est obligatoire en cas d'absence des butées d'arrêt.**

FIXATION DES BUTÉES MÉCANIQUES

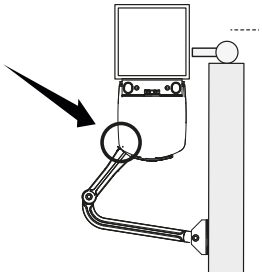

Débloquer le motoréducteur.

En phase d'ouverture.

Ouvrir complètement le vantail. Tracer une ligne au crayon sur la caisse au niveau du centre du bras. ❶

Fermer manuellement le vantail. Positionner la butée mécanique sous le boîtier. Le signe sur le boîtier doit correspondre à la rainure présente sur la butée, comme illustré. ❷

Fixer la butée à l'aide de la vis. ❸

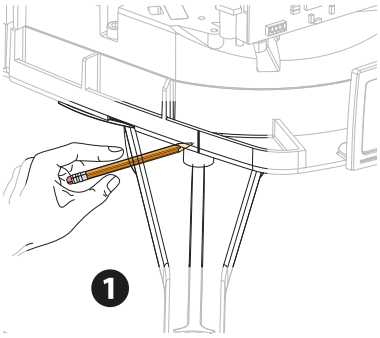

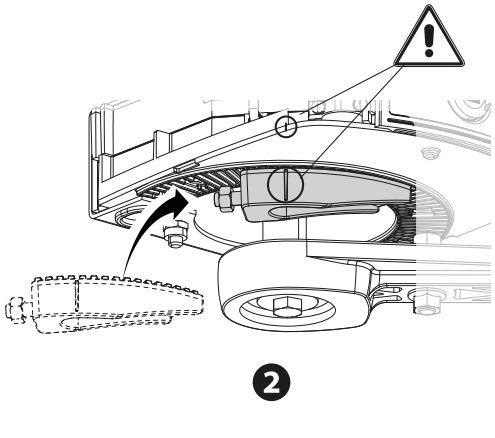

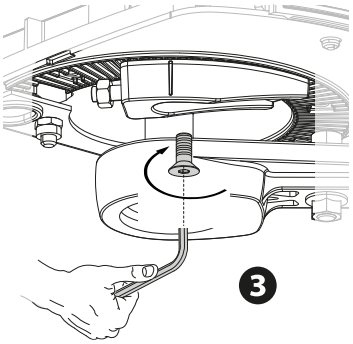

En phase de fermeture.

Fermer le vantail. Tracer une ligne au crayon sur la caisse au niveau du centre du bras. ❹

Ouvrir manuellement le vantail. Positionner la deuxième butée mécanique en l'approchant par le côté opposé du bras. Le signe sur le boîtier doit correspondre à la rainure présente sur la butée. ❺

Fixer la butée à l'aide de la vis. ❻

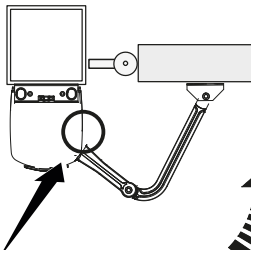

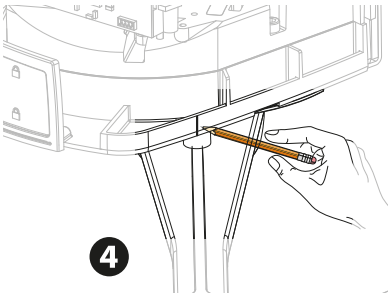

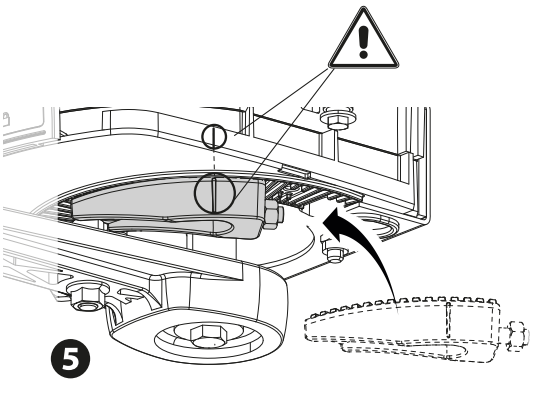

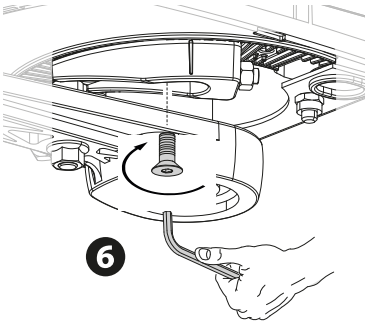

DÉTERMINATION DES POINTS DE FIN DE COURSE

Avec motoréducteur débloqué et vantail fermé, régler le goujon de la butée de fin de course de fermeture en le tournant dans le sens horaire ou anti-horaire. ❶
Fixer le goujon à l'aide de l'écrou. ❷

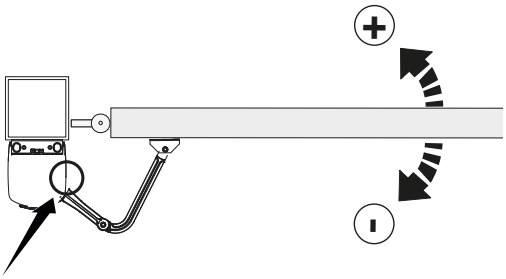

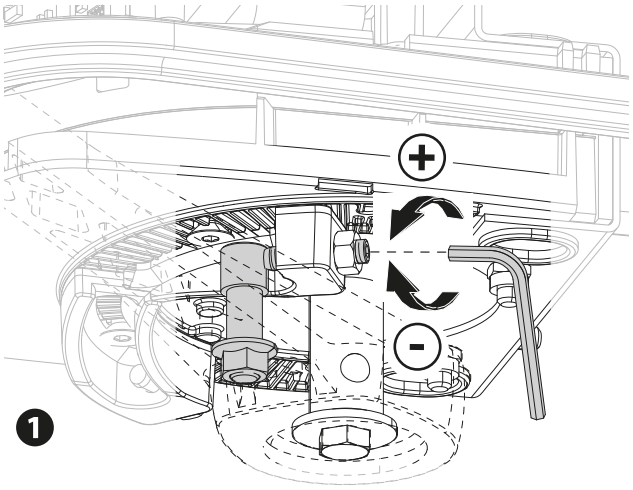

❶

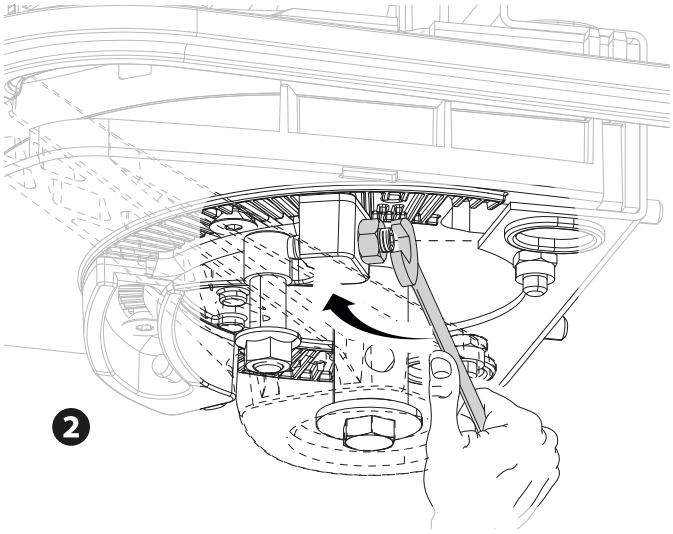

❷

Régler de la même manière la butée de fin de course d'ouverture en intervenant sur le goujon de l'autre butée. ❸❹

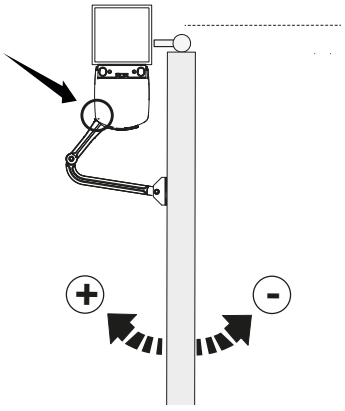

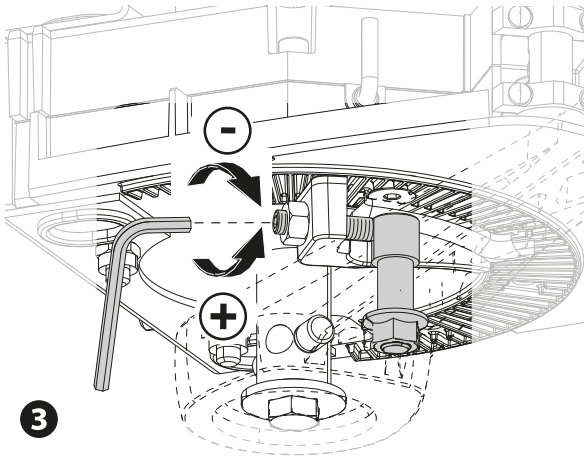

❸

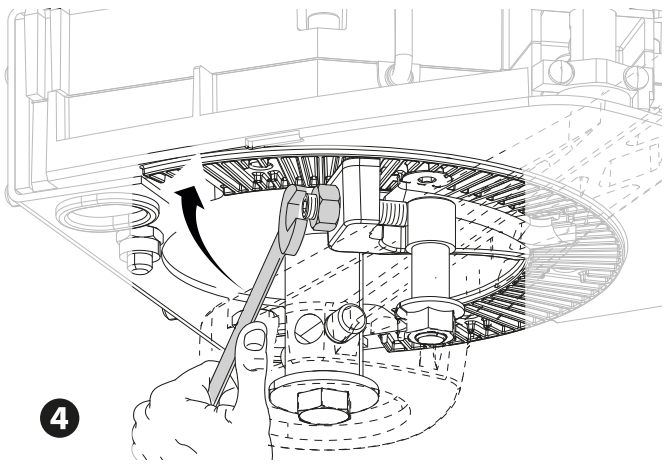

❹

BRANCHEMENTS ÉLECTRIQUES ET PROGRAMMATION

⚠ Attention ! Avant d'intervenir sur l'armoire de commande, mettre hors tension et déconnecter les éventuelles batteries.

Toutes les connexions sont protégées par des fusibles rapides.

FUSIBLES	ZL65
LINE - Ligne	2 A-F = 230 V
ACCESSORIES - Accessoires	2 A-F

DESCRIPTION DES PARTIES

1. Bornier pour dispositifs de signalisation
2. Borniers pour motoréducteurs avec encodeur
3. Bornier pour dispositifs de commande
4. Bornier pour dispositifs de sécurité
5. Bornier de connexion CRP
6. Bornier pour dispositifs à transpondeur
7. Bornier pour clavier à code
8. Bornier pour antenne
9. Connecteur pour module CONNECT GW
10. Connecteur pour carte AF
11. Connecteur pour carte R700/R800
12. Connecteur pour carte Memory Roll
13. Écran
14. Boutons de programmation
15. Connecteur pour carte RIO-CONN
16. Connecteur pour carte RSE
17. Bornier pour module RGP1
18. Fusible accessoires
19. Transformateur
20. Bornier d'alimentation
21. Fusible de ligne
22. Logement pour module CONNECT GW
23. Logement pour module RGP1
24. Logement pour carte RLB

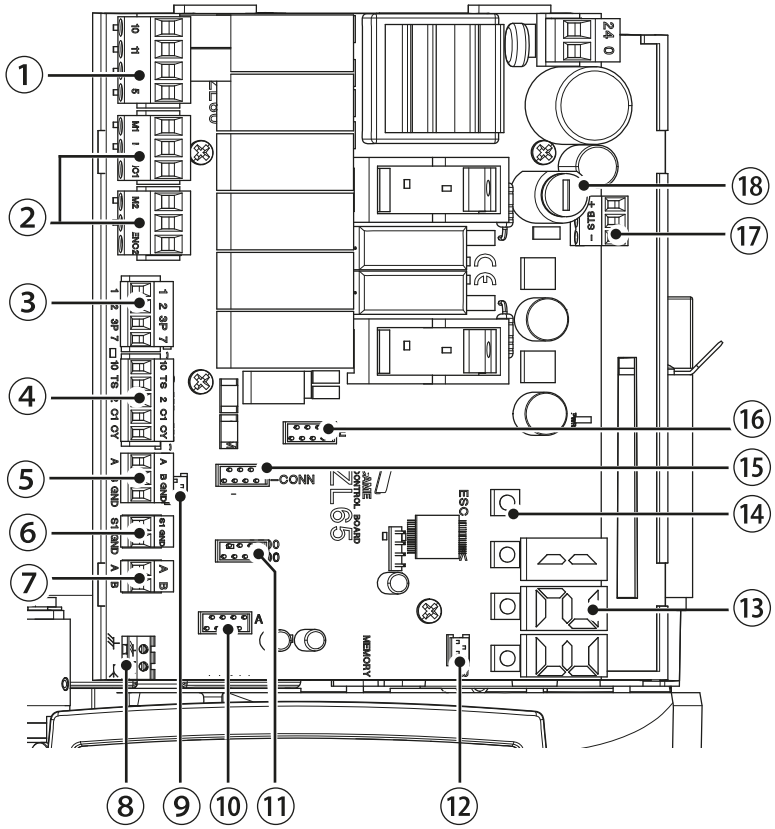

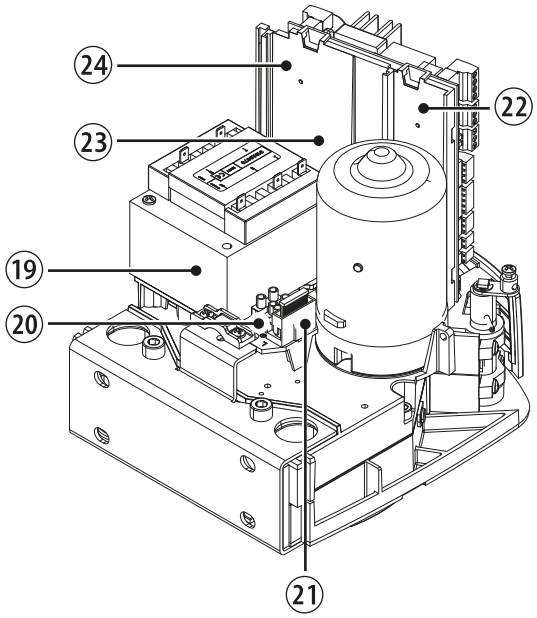

ALIMENTATION

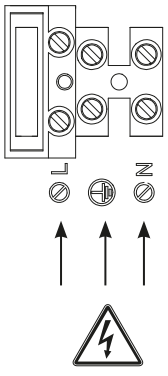

230 V AC - 50/60 Hz

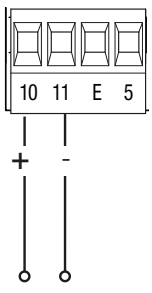

Sortie alimentation accessoires
24 VAC/DC - max. 25 W

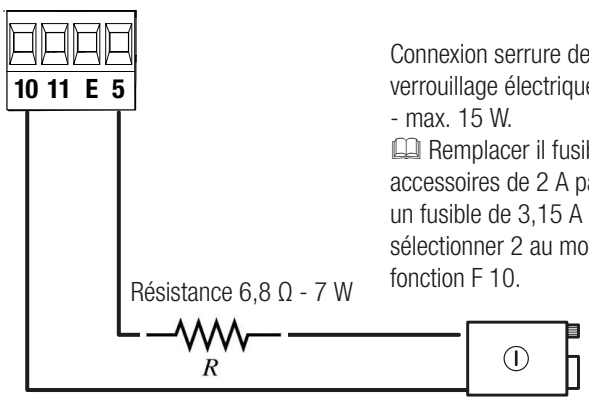

Connexion serrure de verrouillage électrique 12 VAC - max. 15 W.

📖 Remplacer il fusible accessoires de 2 A par un fusible de 3,15 A et sélectionner 2 au moyen de la fonction F 10.

DISPOSITIFS DE SIGNALISATION

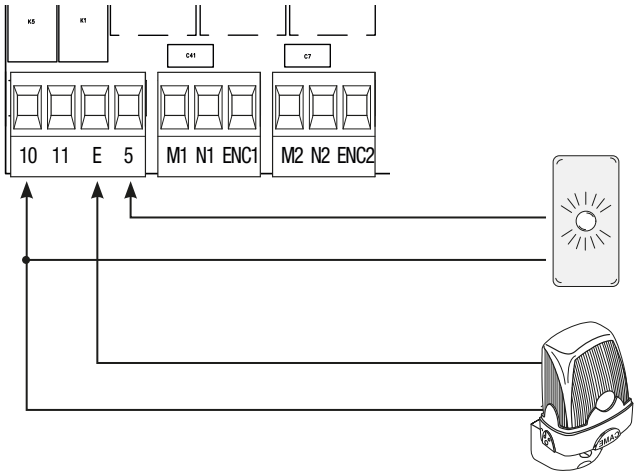

Sortie signalisation portail ouvert.
(Portée contact 24 VAC/DC - 3 W max.). Voir fonction F 10.

Sortie connexion clignotant ou lampe cycle.
(Portée contact : 24 VAC/DC - 25 W max.). Voir fonction F 18.

DISPOSITIFS DE COMMANDE

ATTENTION ! Avant l'insertion d'une carte enfichable (ex. : AF, R800), il est OBLIGATOIRE DE METTRE HORS TENSION et de déconnecter les éventuelles batteries.

Connecteur pour module CONNECT GW.
🕮 CONNECT GW ne fonctionne pas en cas de connexion du module RGP1 ou de la carte RSE.

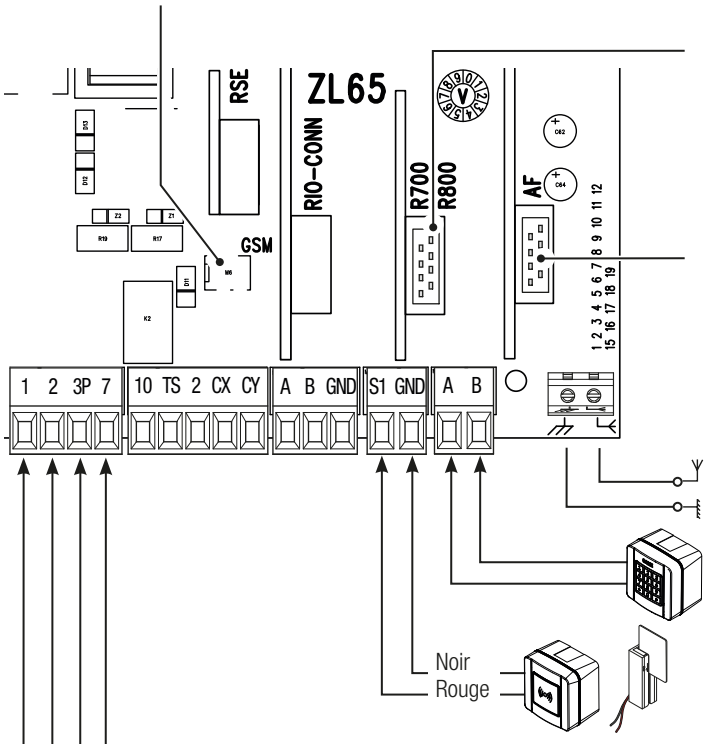

Connecteur pour carte R700 (pour l'utilisation du transpondeur ou du lecteur de cartes) ou pour carte R800 (pour l'utilisation du clavier à code).

Connecteur pour carte AF

Antenne avec câble RG58 pour la commande à distance.

Clavier à code.

Transpondeur ou lecteur de cartes.

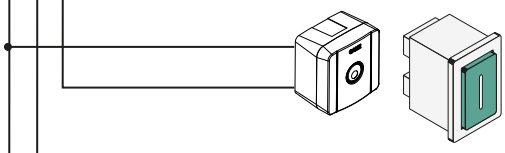

Fonction OUVERTURE-FERMETURE-INVERSION (pas-à-pas) depuis un dispositif de commande (contact NO). Il est également possible d'activer la commande OUVERTURE-ARRÊT-FERMETURE-ARRÊT (séquentielle) depuis la programmation des fonctions. Voir fonction F 7.

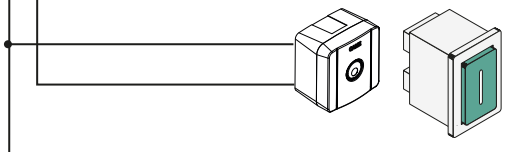

Fonction OUVERTURE PARTIELLE ou PIÉTONNE depuis un dispositif de commande (contact NO). Voir fonction F 8.

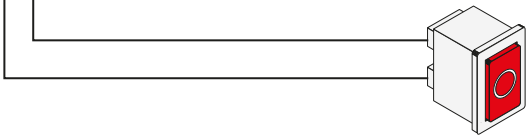

Bouton d'ARRÊT (contact NF). Permet l'arrêt du portail avec désactivation de la fermeture automatique. Pour reprendre le mouvement, appuyer sur le bouton de commande ou sur un autre dispositif de commande. Voir fonction F 1.

CONNEXION DE L'AUTOMATISME

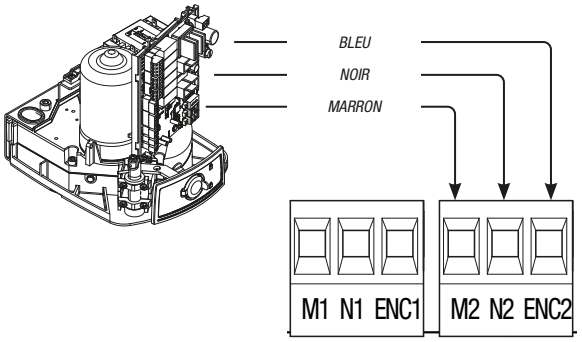

Automatisme installé à gauche (vue interne).
(Installation par défaut)

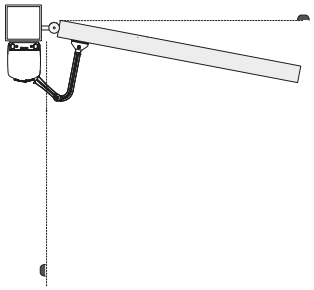

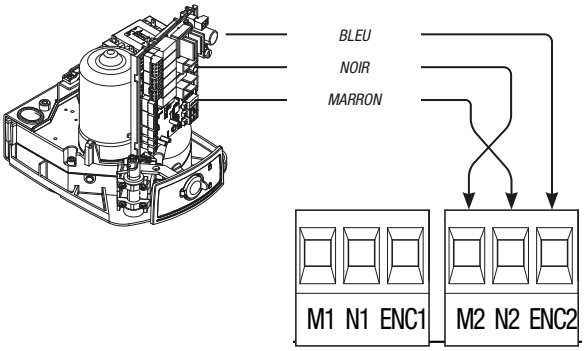

Automatisme installé à droite (vue interne).

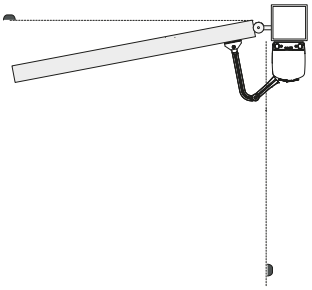

CONNEXION DE L'AUTOMATISME ET DU MOTORÉDUCTEUR

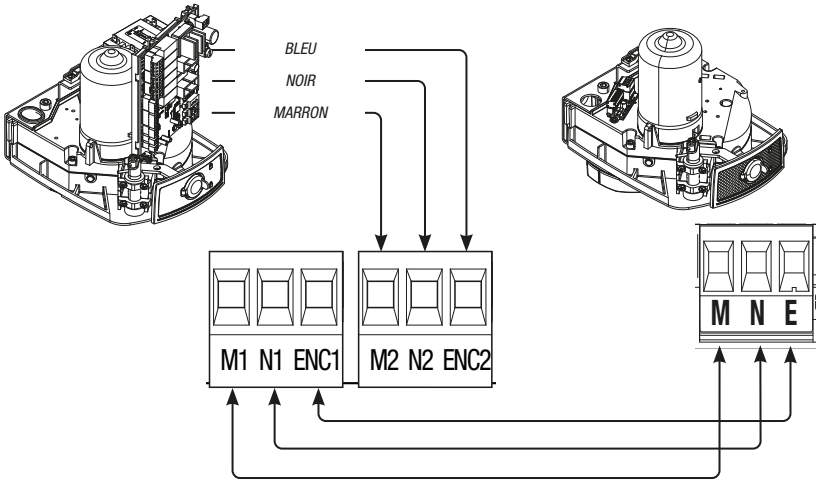

Automatisme installé à gauche et motoréducteur installé à droite (vue interne) avec <u>système d'automatisme retardé durant la fermeture.</u>
(Installation par défaut)

FA7024CB / FST23DLC **FA7024 / FST23DLS**

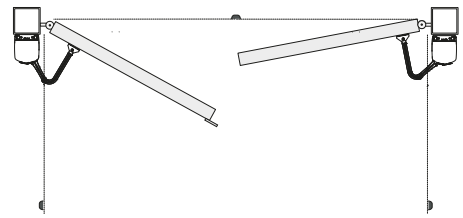

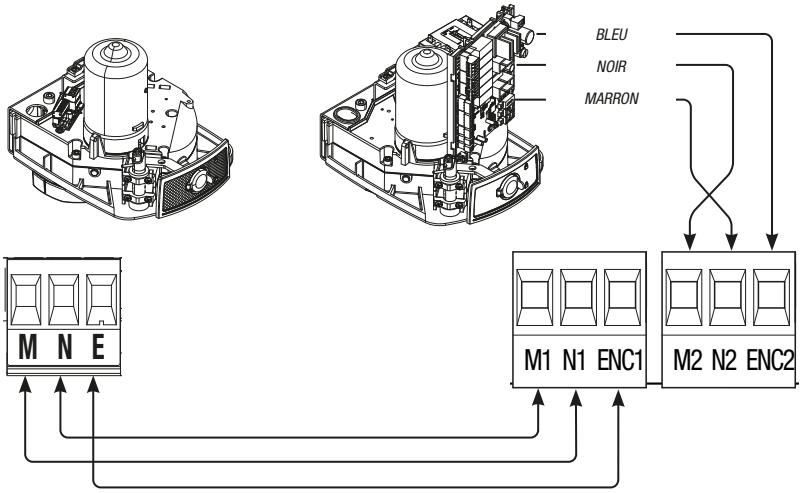

Automatisme installé à droite et motoréducteur installé à gauche (vue interne) avec <u>système d'automatisme retardé durant la fermeture.</u>

FA7024 / FST23DLS **FA7024CB / FST23DLC**

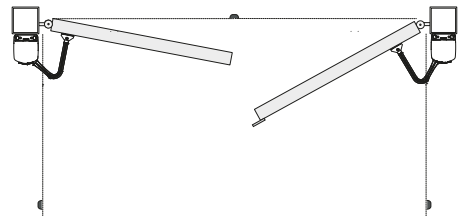

DISPOSITIFS DE SÉCURITÉ

Photocellules

Configurer le contact CX ou CY (NF), entrée pour dispositifs de sécurité type photocellules.

Voir fonctions entrée CX (Fonction F2) ou CY (Fonction F3) en :

- C1 réouverture durant la fermeture. Durant la phase de fermeture du portail, l'ouverture du contact provoque l'inversion du mouvement jusqu'à ouverture totale du portail ;
- C2 refermeture durant l'ouverture. Durant la phase d'ouverture du portail, l'ouverture du contact provoque l'inversion du mouvement jusqu'à fermeture totale du portail ;
- C3 arrêt partiel. Arrêt du portail en mouvement avec fermeture automatique (si la fonction de fermeture automatique a été activée) ;
- C4 attente obstacle. Arrêt du portail en mouvement avec reprise du mouvement après élimination de l'obstacle.

📖 En cas de non utilisation des contacts CX et CY, les désactiver durant la phase de programmation.

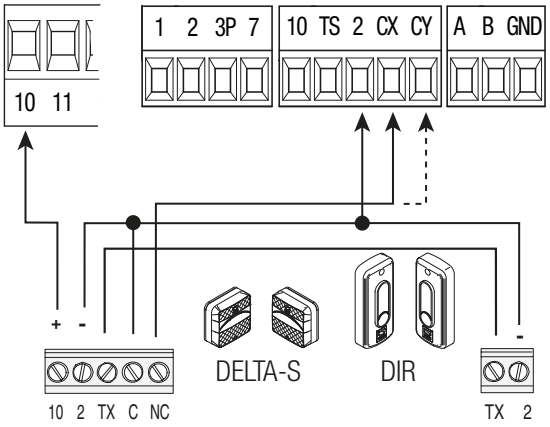

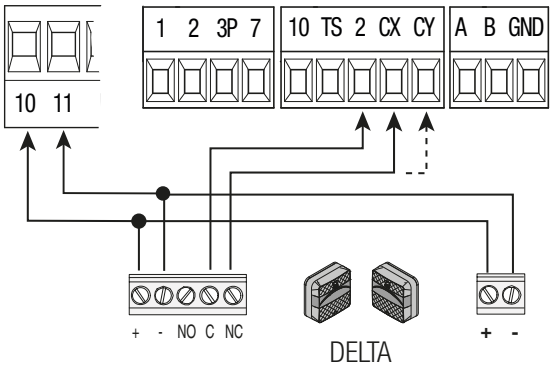

Bords sensibles

Configurer le contact CX ou CY (NF), entrée pour dispositifs de sécurité type bords sensibles.

Voir fonctions entrée CX (Fonction F2) ou CY (Fonction F3) en :

- C7 pour la réouverture durant la fermeture. Durant la phase de fermeture du portail, l'ouverture du contact provoque l'inversion du mouvement jusqu'à ouverture totale du portail ;
- C8 refermeture durant l'ouverture. Durant la phase d'ouverture du portail, l'ouverture du contact provoque l'inversion du mouvement jusqu'à fermeture totale du portail.

📖 En cas de non utilisation des contacts CX et CY, les désactiver durant la phase d'auto-apprentissage.

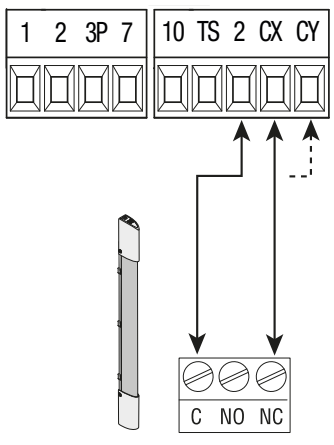

DFWN

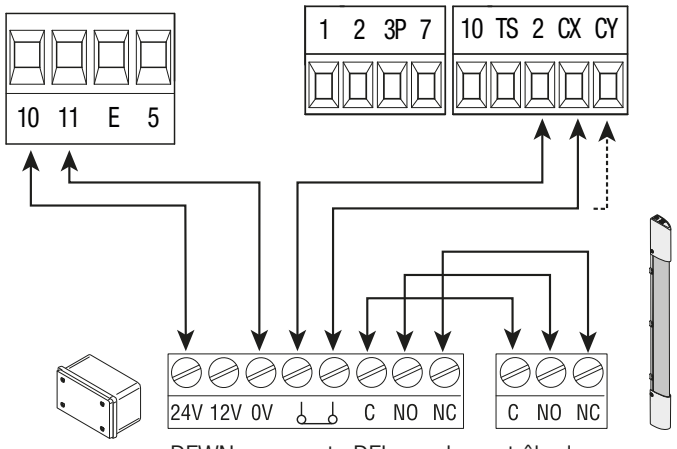

DFWN avec carte DFI pour le contrôle des connexions

Connexion des dispositifs de sécurité (test sécurité)

La carte contrôle l'efficacité des dispositifs de sécurité (ex. : photocellules) à chaque commande d'ouverture ou de fermeture.
Toute éventuelle anomalie désactive les commandes, quelles qu'elles soient, et l'écran affiche E 4.
Pour ce type de connexion, activer la fonctio F 5.

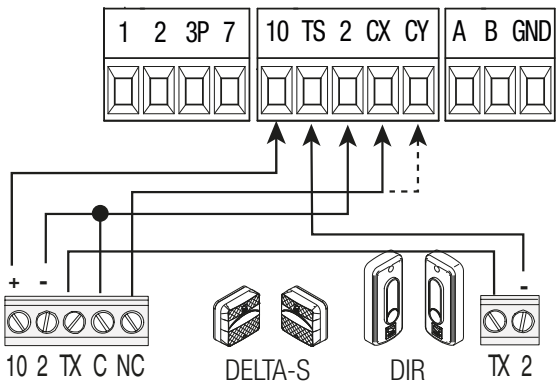

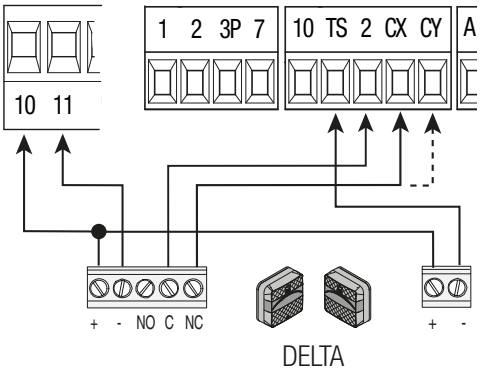

DISPOSITIFS SANS FIL

Insérer la carte RIOCN8WS sur le connecteur dédié sur la carte électronique.
Configurer la fonction à associer au dispositif sans fil (F 65, F 66, F 67 et F 68).
Configurer les accessoires sans fil (voir le manuel de l'accessoire à configurer).
📖 Si les dispositifs ne sont pas configurés avec la carte RIOCN8WS, l'écran affiche l'erreur E 18.
⚠ En cas de brouillages de radiofréquence au niveau de l'installation, le système sans fil désactive le fonctionnement normal de l'automatisme et l'écran affiche l'erreur E 17.

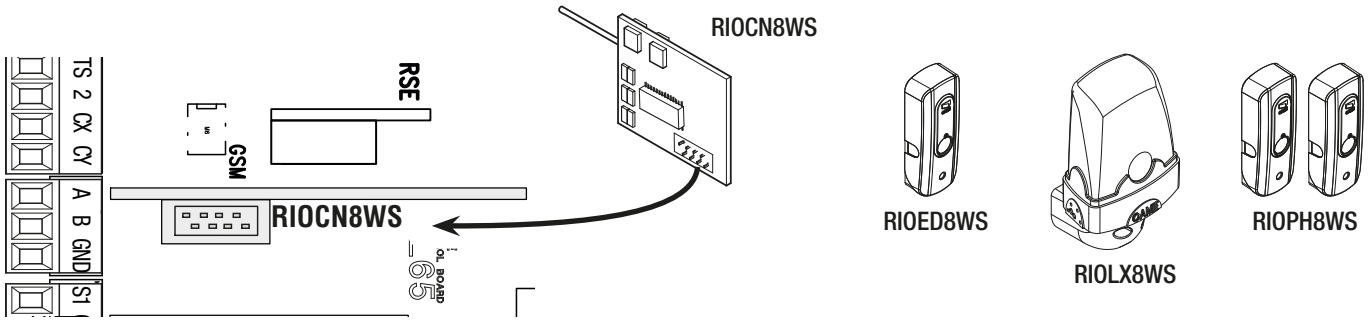

CONNEXION AVEC CAME REMOTE PROTOCOL (CRP)

Connexion série RS485 avec carte RSE à l'installation domotique via CRP (Came Remote Protocol).

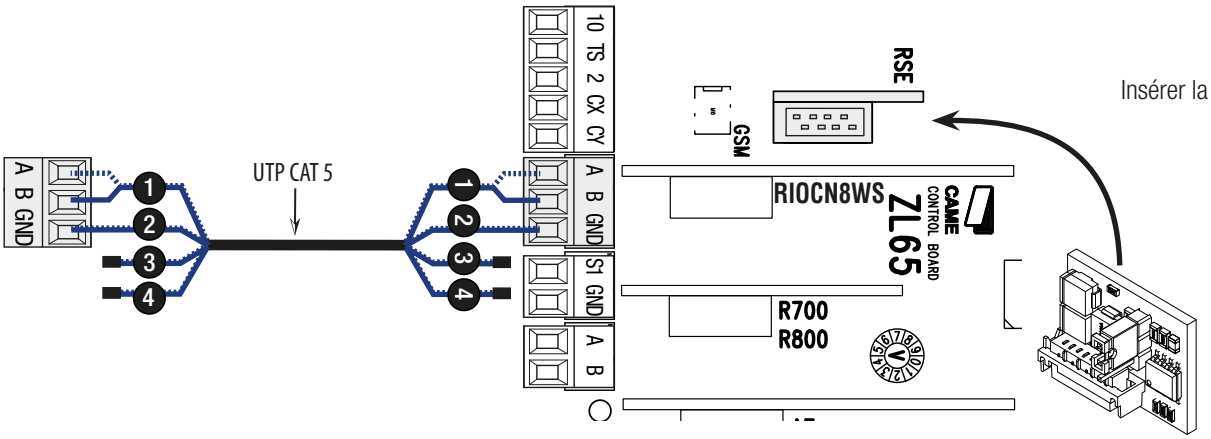

DESCRIPTION DES COMMANDES DE PROGRAMMATION

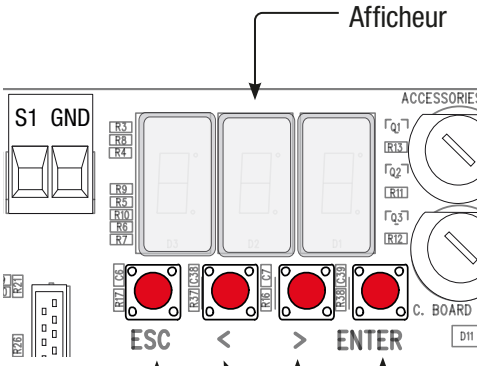

La touche ESC permet de/d' :
- sortir des menus
- annuler les modifications
- ARRÊT durant la marche.

La touche ENTER permet de/d' :
- entrer dans les menus
- confirmer et mémoriser la valeur configurée.

Les touches < > permettent de/d' :
- se déplacer d'une option de menu à l'autre
- augmenter ou diminuer une valeur
- OUVERTURE / FERMETURE.

📖 Pour entrer dans le menu, maintenir la touche ENTER enfoncée pendant au moins une seconde.

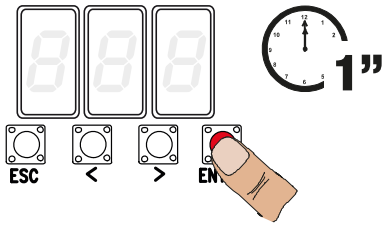

📖 Pour sortir du menu, attendre 10 secondes ou appuyer sur ESC.

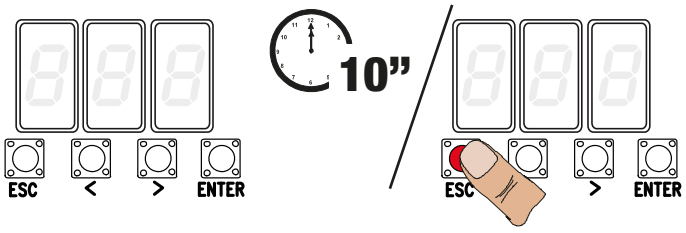

MENU FONCTIONS

⚠ **Pour effectuer la programmation des fonctions, l'automatisme doit être à l'arrêt.**

F1	**Arrêt total [1-2]**	Entrée NF – Arrêt du portail avec désactivation de l'éventuelle fermeture automatique ; pour reprendre le mouvement, utiliser le dispositif de commande. Le dispositif de sécurité doit être connecté sur 1-2 ; s'il n'est pas utilisé, sélectionner OFF. ***OFF (par défaut) / ON***
F2	**Entrée [2-CX]**	Entrée NF – Possibilité d'associer : C1 = réouverture durant la fermeture pour photocellules, C2 = refermeture durant l'ouverture pour photocellules, C3 = arrêt partiel, C4 = attente obstacle, C7 = réouverture durant la fermeture pour bords sensibles (avec contact sec), C8 = refermeture durant l'ouverture pour bords sensibles (avec contact sec). 📖 La fonction C3 (arrêt partiel) n'apparaît qu'en cas d'activation de la fonction F 19 (Temps de fermeture automatique). ***OFF (par défaut) / C1 / C2 / C3 / C4 / C7 / C8***
F3	**Entrée [2-CY]**	Entrée NF – Possibilité d'associer : C1 = réouverture durant la fermeture pour photocellules, C2 = refermeture durant l'ouverture pour photocellules, C3 = arrêt partiel, C4 = attente obstacle, C7 = réouverture durant la fermeture pour bords sensibles (avec contact sec), C8 = refermeture durant l'ouverture pour bords sensibles (avec contact sec). 📖 La fonction C3 (arrêt partiel) n'apparaît qu'en cas d'activation de la fonction F 19 (Temps de fermeture automatique). ***OFF (par défaut) / C1 / C2 / C3 / C4 / C7 / C8***
F5	**Test sécurité**	La carte contrôle le bon fonctionnement des photocellules avant chaque commande d'ouverture ou de fermeture. 📖 Pour les dispositifs sans fil, le test sécurité est toujours activé. ***OFF (par défaut) / 1** = CX / **2** = CY / **4** = CX+CY*

F6	Action maintenue	Le portail s'ouvre et se ferme en maintenant enfoncé un bouton. Bouton d'ouverture sur le contact 2-3P et bouton de fermeture sur le contact 2-7. Tous les autres dispositifs de commande, même radio, sont désactivés. ***OFF** (**par défaut**) / **ON***
F7	Commande [2-7]	Depuis le dispositif de commande connecté sur 2-7, cette fonction permet l'exécution de la commande pas-à-pas (ouverture-fermeture-inversion) ou séquentielle (ouverture-arrêt-fermeture-arrêt). ***0** = Pas-à-pas (**par défaut**) / **1** = Séquentielle / **2** = Ouverture / **3** = Fermeture*
F8	Commande [2-3P]	Depuis le dispositif de commande connecté sur 2-3P, cette fonction permet l'exécution de l'ouverture piétonne (ouverture complète du vantail de M2) ou ouverture partielle (ouverture partielle du vantail de M2 : le degré d'ouverture dépend du pourcentage de réglage de la course configuré avec F36). ***0** = Ouverture piétonne **(par défaut) / 1** = Ouverture partielle / **2** = Ouverture*
F9	Détection obstacle avec moteur éteint	Quand le portail est fermé, ouvert ou après un arrêt total, le moteur reste arrêté si les dispositifs de sécurité (photocellules ou bords sensibles) détectent un obstacle. ***OFF** (**par défaut**) / **ON***
F10	Sortie signalisation portail ouvert ou validation serrure électrique	Signale l'état du portail. Le dispositif de signalisation est connecté sur 10-5, ou bien il valide la serrure électrique connectée à la sortie 17 V du transformateur, et sur la borne 5. ***0** = allumée quand le portail est ouvert et en mouvement (**par défaut**) / **1** = en phase d'ouverture, clignote toutes les demi-secondes, en phase de fermeture, clignote toutes les secondes, allumée en permanence avec portail ouvert et éteinte avec portail fermé / **2** = serrure électrique validée*
F11	Encodeur	Gestion des ralentissements, de la détection des obstacles et de la sensibilité. 📖 Avec fonction désactivée, régler le temps de fonctionnement au moyen de la fonction F22 ; les motoréducteurs effectuent ainsi les manœuvres au ralenti. ***OFF** / **ON** (**par défaut**)*
F12	Départ ralenti	Le portail démarre lentement pendant quelques secondes à chaque commande d'ouverture ou de fermeture. ***OFF** (**par défaut**) / **ON***
F13	Poussée en fermeture	À la butée de fin de course en phase de fermeture, les motoréducteurs effectuent une petite poussée jusqu'à la butée des vantaux. ***OFF** (**par défaut**) / **1** = poussée minimum / **2** = poussée moyenne / **3** = poussée maximum*
F14	Type de capteur	Configuration du type d'accessoire pour la commande de l'automatisme. ***0** = commande avec capteur transpondeur ou lecteur de cartes magnétiques / **1** = commande avec clavier à code (**par défaut**)*
F16	Coup de bélier	Avant chaque manœuvre d'ouverture et de fermeture les vantaux poussent contre la butée pour faciliter le déblocage de la serrure de verrouillage électrique. Le temps de poussée est configuré par F26. ***OFF** (**par défaut**) / **ON***
F18	Lampe supplémentaire	Sortie connexion lampe supplémentaire sur 10-E. Clignotant : clignote durant les phases d'ouverture et de fermeture du portail. Lampe cycle : cette lampe extérieure, prévue pour augmenter l'éclairage dans la zone de manœuvre, reste allumée du début de l'ouverture à la fermeture complète, y compris pendant le temps d'attente avant la fermeture automatique. ***0** = Clignotant (**par défaut**) / **1 =** Cycle*
F19	Temps de fermeture automatique	L'attente avant la fermeture automatique démarre lorsque le point de fin de course a été atteint en phase d'ouverture pendant un délai réglable entre 1 et 180 secondes. L'intervention des dispositifs de sécurité en cas de détection d'un obstacle, après un arrêt total ou à défaut de tension désactive la fermeture automatique. ***OFF** (**par défaut**) / **1** = 1 seconde /... / **180** = 180 secondes*
F20	Temps fermeture automatique après ouverture partielle ou piétonne	L'attente avant la fermeture automatique démarre lorsque le point de fin de course a été atteint en phase d'ouverture pendant un délai réglable entre 1 et 180 secondes. L'intervention des dispositifs de sécurité en cas de détection d'un obstacle, après un arrêt total ou à défaut de tension désactive la fermeture automatique. ***OFF** (**par défaut**) / **1** = 1 seconde /... / **180** = 180 secondes*
F21	Temps préclignotement	Réglage du temps de préclignotement du clignotant connecté sur 10-E avant chaque manœuvre. Le temps de préclignotement peut être réglé entre 1 et 10 secondes. ***OFF** (**par défaut**) / **1** = 1 seconde /... / **10** = 10 secondes*

F22	**Temps fonctionnement**	Temps de fonctionnement des moteurs, en phase d'ouverture et de fermeture. Réglable de 5 secondes à 180 secondes. ***5*** *= 5 secondes /.../* ***120*** *= 120 secondes (**par défaut**) /.../* ***180*** *= 180 secondes*
F23	**Temps retard en ouverture**	Après une commande d'ouverture, le motoréducteur M1 part en retard. Le temps de retard peut être réglé entre 1 seconde et 10 secondes. ***0*** *= Désactivée /.../* ***2*** *= 2 secondes (**par défaut**) /.../* ***10*** *= 10 secondes*
F24	**Temps retard en fermeture**	Après une commande de fermeture ou après la fermeture automatique, le motoréducteur M2 part en retard. Le temps de retard peut être réglé entre 1 seconde et 5 secondes. ***0*** *= Désactivée /.../* ***5*** *= 5 secondes (**par défaut**) /.../* ***25*** *= 25 secondes*
F26	**Temps coup de bélier**	Après une commande d'ouverture et de fermeture, le motoréducteur effectue une poussée jusqu'à la butée pendant un temps réglable entre 1 et 2 secondes. ***1*** *= 1 seconde (**par défaut**) /* ***2*** *= 2 secondes*
F27	**Temps serrure**	Après une commande d'ouverture et de fermeture, la serrure électrique se déverrouille pendant un temps réglable entre 1 et 4 secondes. ***1*** *= 1 seconde (**par défaut**) /.../* ***4*** *= 4 secondes*
F28	**Vitesse de la course**	Configuration de la vitesse d'ouverture et de fermeture du portail, calculée en pourcentage. ***60*** *= 60% de la vitesse maximale /…/* ***100*** *= 100% de la vitesse maximale (**par défaut**)* 🕮 Pour les motoréducteurs de la série FA7024CB, la vitesse minimum est 50.
F30	**Vitesse ralentissement**	Configuration de la vitesse de ralentissement à l'ouverture et à la fermeture du portail, calculée en pourcentage. ***10*** *= 10% de la vitesse maximale /…/* ***50*** *= 50% de la vitesse maximale (**par défaut**) /.../* ***60*** *= 60% de la vitesse maximale* 🕮 Pour les motoréducteurs de la série FA7024CB, la vitesse minimum est 30.
F33	**Vitesse réglage**	Configuration de la vitesse des motoréducteurs durant la phase de réglage, calculée en pourcentage. ***20*** *= 20% de la vitesse maximale /… /* ***50*** *= 50% de la vitesse maximale (**par défaut**) /.../* ***60*** *= 60% de la vitesse maximale*
F34	**Sensibilité course**	Réglage de la sensibilité de détection des obstacles durant la course. ***10*** *= Sensibilité maximale /…/* ***100*** *= Sensibilité minimale (**par défaut**)*
F35	**Sensibilité ralentissement**	Réglage de la sensibilité de détection des obstacles durant le ralentissement. ***10*** *= Sensibilité maximale /…/* ***100*** *= Sensibilité minimale (**par défaut**)*
F36	**Réglage ouverture partielle**	Réglage, en pourcentage sur la course totale, de l'ouverture de la porte. ***10*** *= 10% de la course /…/* ***40*** *= 40% de la course (**par défaut**) /... /* ***80*** *= 80% de la course*
F37	**Point de ralentissement en ouverture du moteur M1**	Réglage, en pourcentage sur la course totale, du point de ralentissement initial en phase d'ouverture du motoréducteur M1. 🕮 Cette fonction n'apparaît qu'en cas d'activation de la fonction Encodeur. ***1*** *= 1% de la course /…/* ***25*** *= 25% de la course (**par défaut**) /…/* ***60*** *= 60% de la course*
F38	**Point de ralentissement en fermeture du moteur M1**	Réglage, en pourcentage sur la course totale, du point de ralentissement initial en phase de fermeture du motoréducteur M1. 🕮 Cette fonction n'apparaît qu'en cas d'activation de la fonction Encodeur. ***1*** *= 1% de la course /…/* ***25*** *= 25% de la course (**par défaut**) /…/* ***60*** *= 60% de la course*
F39	**Point de rapprochement en ouverture du moteur M1**	Réglage, en pourcentage sur la course totale, du point initial de rapprochement en phase d'ouverture du motoréducteur M1. 🕮 Cette fonction n'apparaît qu'en cas d'activation de la fonction Encodeur. ***1*** *= 1% de la course /…/* ***10*** *= 10% de la course (**par défaut**)*
F40	**Point de rapprochement en fermeture du moteur M1**	Réglage, en pourcentage sur la course totale, du point initial de rapprochement en phase de fermeture du motoréducteur M1. 🕮 Cette fonction n'apparaît qu'en cas d'activation de la fonction Encodeur. ***1*** *= 1% de la course /…/* ***10*** *= 10% de la course (**par défaut**)*
F41	**Point de ralentissement en ouverture du moteur M2**	Réglage, en pourcentage sur la course totale, du point de ralentissement initial en phase d'ouverture du motoréducteur M2. 🕮 Cette fonction n'apparaît qu'en cas d'activation de la fonction Encodeur. ***1*** *= 1% de la course /…/* ***25*** *= 25% de la course (**par défaut**) /…/* ***60*** *= 60% de la course*
F42	**Point de ralentissement en fermeture du moteur M2**	Réglage, en pourcentage sur la course totale, du point de ralentissement initial en phase de fermeture du motoréducteur M2. 🕮 Cette fonction n'apparaît qu'en cas d'activation de la fonction Encodeur. ***1*** *= 1% de la course /…/* ***25*** *= 25% de la course (**par défaut**) /…/* ***60*** *= 60% de la course*

F43	Point de rapprochement en ouverture du moteur M2	Réglage, en pourcentage sur la course totale, du point initial de rapprochement en phase d'ouverture du motoréducteur M2. 🕮 Cette fonction n'apparaît qu'en cas d'activation de la fonction Encodeur. ***1** = 1% de la course /…/ **10** = 10% de la course (**par défaut**)*
F44	Point de rapprochement en fermeture du moteur M2	Réglage, en pourcentage sur la course totale, du point initial de rapprochement en phase de fermeture du motoréducteur M2. 🕮 Cette fonction n'apparaît qu'en cas d'activation de la fonction Encodeur. ***1** = 1% de la course /…/ **10** = 10% de la course (**par défaut**)*
F46	Nombre moteurs	*Configure le nombre de moteurs qui commandent le portail.* 🕮 *La valeur 1 implique l'utilisation du moteur M2. 2 (par défaut) / 1*
F49	Gestion connexion série	Pour activer le fonctionnement CRP (Came Remote Protocol). ***OFF** / **3** = CRP (**par défaut**)*
F50	Sauvegarde des données	Sauvegarde dans la mémoire des utilisateurs et des configurations mémorisées. 🕮 Cette fonction n'apparaît que si la carte électronique est dotée d'une mémoire. ***OFF** (**par défaut**) / **ON***
F51	Lecture données	Téléchargement des données sauvegardées dans la mémoire. 🕮 Cette fonction n'apparaît que si la carte électronique est dotée d'une mémoire. ***OFF** (**par défaut**) / **ON***
F56	Numéro périphérique	Pour la configuration du numéro du périphérique entre 1 et 255 pour chaque carte électronique en cas d'installation à plusieurs automatismes. ***1 ----> 255***
F63	Vitesse COM	Pour la configuration de la vitesse de communication utilisée dans le système de connexion CRP (Came Remote Protocol). ***0** = 1200 Bauds / **1** = 2400 Bauds / **2** = 4800 Bauds / **3** = 9600 Bauds / **4** = 14400 Bauds / **5** = 19200 Bauds / **6** = 38400 Bauds (**par défaut**) / **7** = 57600 Bauds / **8** = 115200 Bauds*
F65	Entrée sans fil RIO-EDGE [T1]	Dispositif de sécurité sans fil (RIO-EDGE) associé à une fonction à choisir parmi celles prévues : P0 = ARRÊT TOTAL, P7 = réouverture durant la fermeture, P8 = refermeture durant l'ouverture. Pour la programmation, voir les instructions fournies avec l'accessoire. 🕮 Cette fonction n'apparaît que si la carte électronique est dotée d'une RIO-CONN. ***OFF (par défaut) / P0 / P7 / P8***
F66	Entrée sans fil RIO-EDGE [T2]	Dispositif de sécurité sans fil (RIO-EDGE) associé à une fonction à choisir parmi celles prévues : P0 = ARRÊT TOTAL, P7 = réouverture durant la fermeture, P8 = refermeture durant l'ouverture. Pour la programmation, voir les instructions fournies avec l'accessoire. 🕮 Cette fonction n'apparaît que si la carte électronique est dotée d'une RIO-CONN. ***OFF (par défaut) / P0 / P7 / P8***
F67	Entrée sans fil RIO-CELL [T1]	RIO-CELL est associé à une fonction à choisir parmi celles prévues : P1 = réouverture durant la fermeture ; P2 = refermeture durant l'ouverture ; P3 = arrêt partiel ; P4 = attente obstacle. Pour la programmation, voir les instructions fournies avec l'accessoire. 🕮 Cette fonction n'apparaît que si la carte électronique est dotée d'une RIO-CONN. ***OFF (par défaut) / P1 / P2 / P3 / P4***
F68	Entrée sans fil RIO-CELL [T2]	RIO-CELL est associé à une fonction à choisir parmi celles prévues : P1 = réouverture durant la fermeture ; P2 = refermeture durant l'ouverture ; P3 = arrêt partiel ; P4 = attente obstacle. Pour la programmation, voir les instructions fournies avec l'accessoire. 🕮 Cette fonction n'apparaît que si la carte électronique est dotée d'une RIO-CONN. ***OFF (par défaut) / P1 / P2 / P3 / P4***
U1	Insertion utilisateur	Insertion utilisateurs (max. 250 utilisateurs) et attribution à chacun d'eux d'une fonction à choisir parmi les fonctions prévues. L'insertion doit être effectuée au moyen d'un émetteur ou d'un autre dispositif de commande (voir paragraphe INSERTION UTILISATEUR AVEC COMMANDE ASSOCIÉE). ***1** = Commande pas-à-pas (ouverture-fermeture) **/ 2** = Commande séquentielle (ouverture-arrêt-fermeture-arrêt) **/ 3** = Commande ouverture uniquement **/ 4** = Commande partielle*
U2	Élimination utilisateur	Élimination d'un seul utilisateur (voir paragraphe ÉLIMINATION D'UN SEUL UTILISATEUR). ***OFF / ON** = Validation de l'élimination d'un seul utilisateur.*
U3	Élimination utilisateurs	Élimination de tous les utilisateurs. ***OFF / ON** = Élimination de tous les utilisateurs*

U4	**Décodage code**	Sélectionner le type de codage radio de l'émetteur que l'on souhaite mémoriser sur la carte électronique. ⚠ À la sélection d'un codage radio, tous les émetteurs mémorisés sont automatiquement effacés. 🕮 Le codage TWIN permet la mémorisation de plusieurs utilisateurs avec le même code (Key block). ***1** = toutes (**par défaut**) / **2** = Rolling Code / **3** = TWIN*
A1	**Type moteur**	*Configure le type de motoréducteur installé sur M1 et M2.* *1 = SVN20-25 / 2 = FA7024CB / 3 = FTX20DGC / 4 = ATS-AXO / 5 = ATI-F7024N*
A2	**Test moteurs**	Test pour contrôler le bon sens de rotation des motoréducteurs (voir paragraphe TEST MOTEURS). ***OFF / ON***
A3	**Auto-apprentissage de la course**	Auto-apprentissage de la course du portail (voir paragraphe AUTO-APPRENTISSAGE DE LA COURSE). 🕮 Cette fonction n'apparaît qu'en cas d'activation de la fonction Encodeur. ***OFF / ON***
A4	**RàZ paramètres**	Attention ! Les configurations par défaut sont remises à zéro. ***OFF / ON***
A5	**Comptage des manœuvres**	Permet de visualiser le nombre de manœuvres effectuées ou de les éliminer (001 = 100 manœuvres ; 010 = 1 000 manœuvres ; 100 = 10 000 manœuvres ; 999 = 99 900 manœuvres ; CSI = intervention d'entretien).
H1	**Version**	Visualise la version du firmware.

MISE EN FONCTION

Au terme des branchements électriques, confier la mise en service de la barrière à du personnel qualifié.
Avant toute opération, s'assurer que la zone de manœuvre ne présente aucun obstacle.
Mettre sous tension et configurer l'installation. **Important !** Commencer la programmation par les fonctions suivantes :
- TYPE DE MOTEUR (A 1) ;
- NOMBRE DE MOTEURS (F 46) ;
- AUTO-APPRENTISSAGE DE LA COURSE (A 3).

TEST MOTEURS

❶ Sélectionner A 2. Appuyer sur ENTER pour confirmer.
❷ Sélectionner ON et appuyer sur ENTER pour confirmer l'opération de test moteurs.
❸ L'écran affichera le message [---] en attente de la commande.
❹ Maintenir enfoncée la touche signalée par la flèche > et s'assurer que le vantail du deuxième motoréducteur (M2) effectue bien une manœuvre d'ouverture.
❺ En faire de même avec la touche signalée par la flèche < pour contrôler le vantail du premier motoréducteur (M1).
🕮 Si le vantail effectue une manœuvre de fermeture, inverser les phases du moteur.

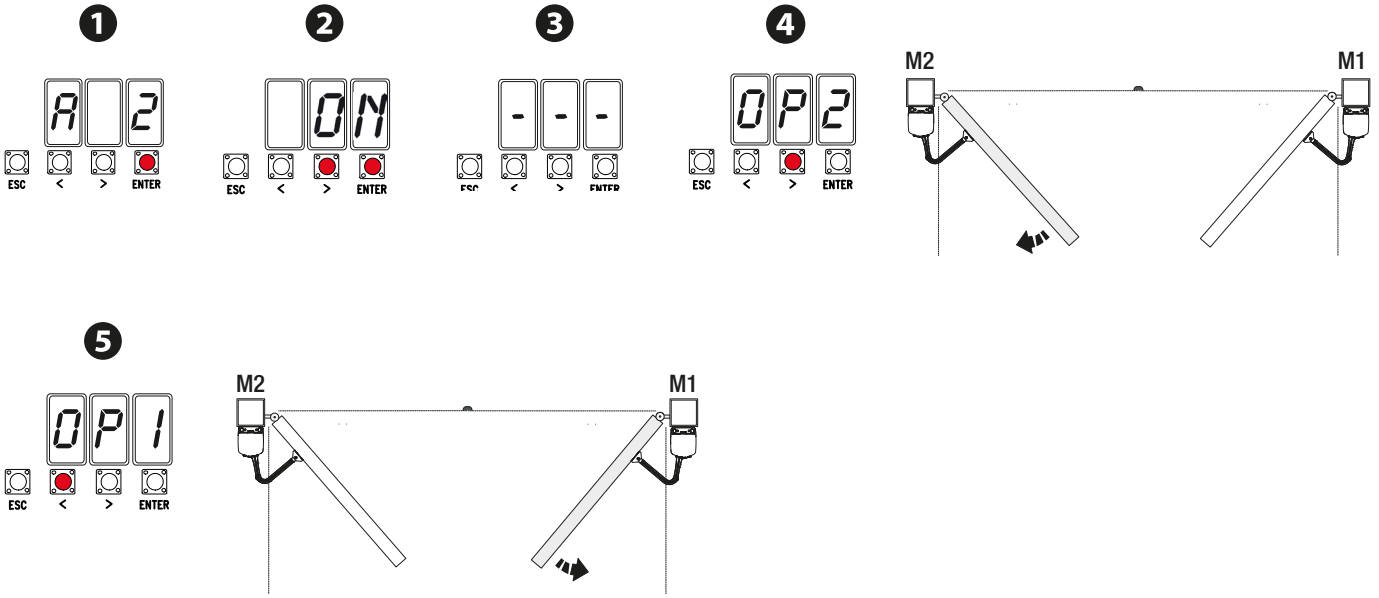

AUTO-APPRENTISSAGE DE LA COURSE

📖 Avant de régler la course, amener le portail à mi-course, s'assurer que la zone d'actionnement ne présente aucun obstacle et s'assurer de la présence d'une butée d'arrêt mécanique aussi bien à l'ouverture qu'à la fermeture.
⚠ Les butées d'arrêt mécanique sont obligatoires.
Important ! Durant l'auto-apprentissage, tous les dispositifs de sécurité seront désactivés.

❶ Sélectionner A 3 et appuyer sur ENTER pour confirmer.
❷ Sélectionner ON et appuyer sur ENTER pour confirmer l'opération de réglage automatique de la course.
❸ Le vantail du premier motoréducteur effectuera une manœuvre de fermeture jusqu'à la butée d'arrêt...
❹ ...le vantail du deuxième motoréducteur effectuera ensuite la même manœuvre...
❺ ...le vantail du deuxième motoréducteur effectuera ensuite une manœuvre d'ouverture jusqu'à la butée d'arrêt...
❻ ... le vantail du premier motoréducteur effectuera la même manœuvre.

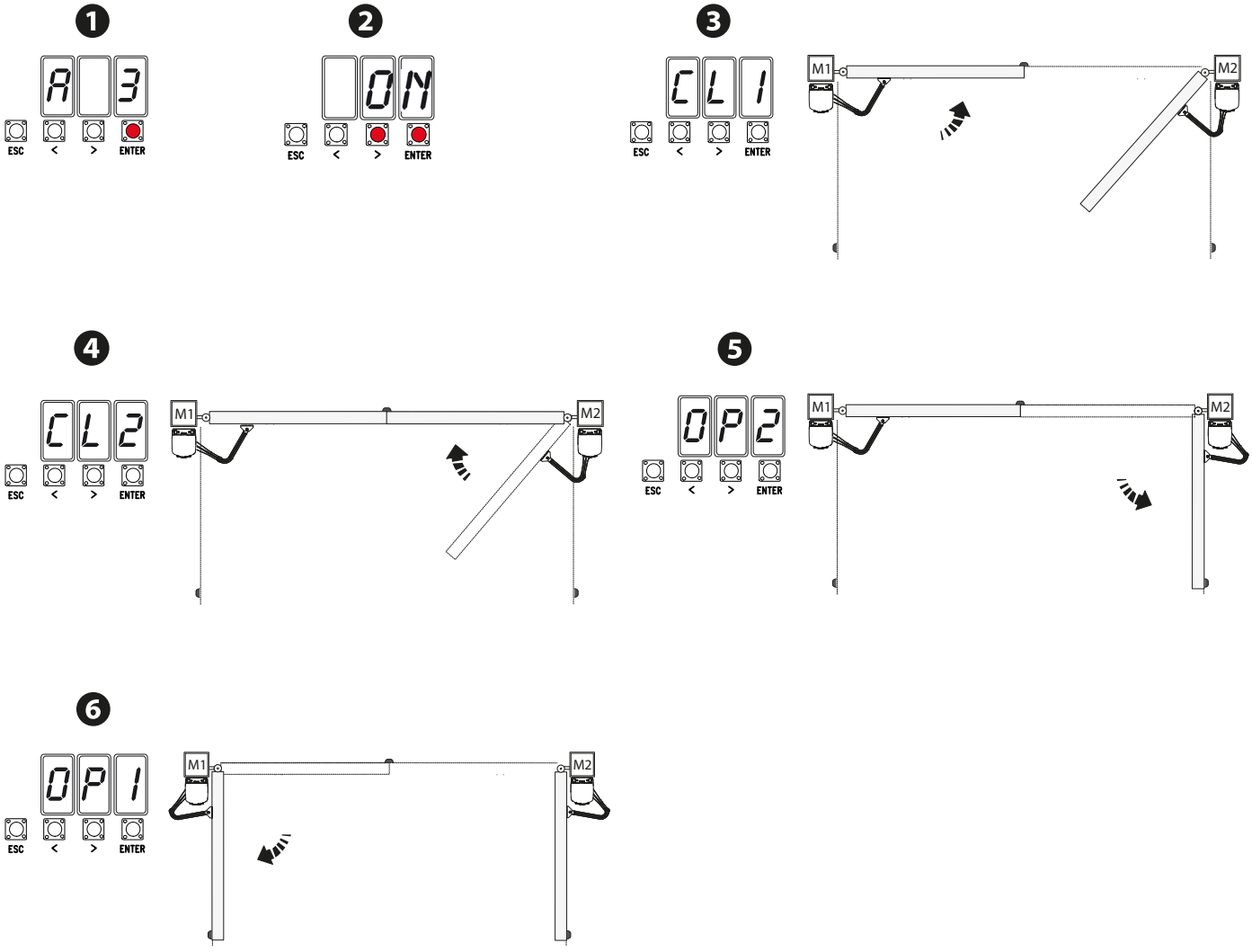

GESTION DES UTILISATEURS

📖 Les numéros clignotants qui apparaissent durant les opérations d'insertion et d'élimination des utilisateurs sont disponibles et utilisables pour un éventuel utilisateur à insérer (max. 250 utilisateurs).
📖 Avant l'enregistrement des utilisateurs, s'assurer que la carte radiofréquence (AF) est bien enfichée dans le connecteur (voir paragraphe DISPOSITIFS DE COMMANDE).

ACTIVATION D'UN UTILISATEUR AVEC COMMANDE ASSOCIÉE

❶ Sélectionner **U1.** Appuyer sur ENTER pour confirmer.

❷ Sélectionner une commande à associer à l'utilisateur. Les commandes sont :
- pas-à-pas (ouverture-fermeture) = 1 ;
- séquentielle (ouverture-arrêt-fermeture-arrêt) = 2 ;
- ouverture = 3 ;
- ouverture partielle/piétonnière = 4.

Appuyer sur ENTER pour confirmer...

❸ ... un numéro de 1 à 250 clignotera pendant quelques secondes. Envoyer le code depuis l'émetteur ou un autre dispositif de commande (capteur, lecteur cartes ou clavier à code).

📖 Pour ajouter une autre commande avec le même émetteur, répéter la procédure en l'associant à une autre touche.

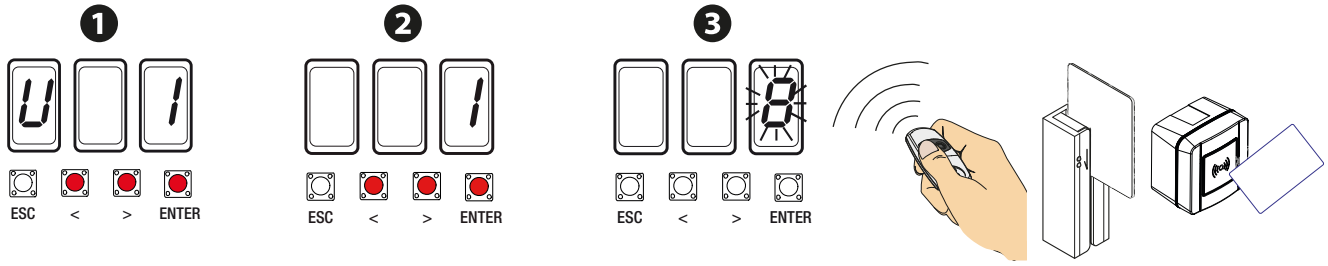

📖 Enregistrer les utilisateurs dans la liste UTILISATEURS ENREGISTRÉS.

LISTE UTILISATEURS ENREGISTRÉS

📖 Télécharger sur le portail **docs.came.com** le formulaire LISTE UTILISATEURS ENREGISTRÉS. Saisir **L20180423.**

ÉLIMINATION D'UN SEUL UTILISATEUR

❶ Sélectionner **U2**. Appuyer sur ENTER pour confirmer.

❷ Sélectionner **ON**. Appuyer sur ENTER pour confirmer la procédure d'élimination.

Choisir le numéro de l'utilisateur à éliminer à l'aide des touches signalées par les flèches.

❸ Appuyer sur ENTER pour confirmer.

❹ ... l'écran affichera **CLr** pour confirmer l'élimination.

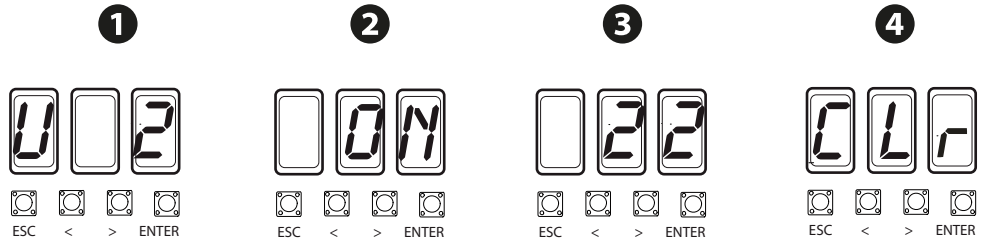

SAUVEGARDE ET TÉLÉCHARGEMENT DE DONNÉES AVEC LA MEMORY ROLL

Pour mémoriser les données relatives aux utilisateurs et à la configuration de l'installation avec la Memory roll, de manière à ce qu'elles soient réutilisables sur une autre carte électronique, voire une autre installation.
Attention ! Mettre hors tension avant d'exécuter les opérations d'installation et d'extraction de la Memory roll.

❶ Insérer la Memory roll sur le connecteur de la carte électronique.

❷ Sélectionner **F50**. Appuyer sur ENTER pour confirmer.

❸ Sélectionner **ON**. Appuyer sur ENTER pour confirmer l'opération des données.

❹ Extraire la Memory roll et l'insérer sur le connecteur d'une autre carte électronique.

❺ Sélectionner F51. Appuyer sur ENTER pour confirmer.

❻ Sélectionner **ON**. Appuyer sur ENTER pour confirmer l'opération de téléchargement des données.

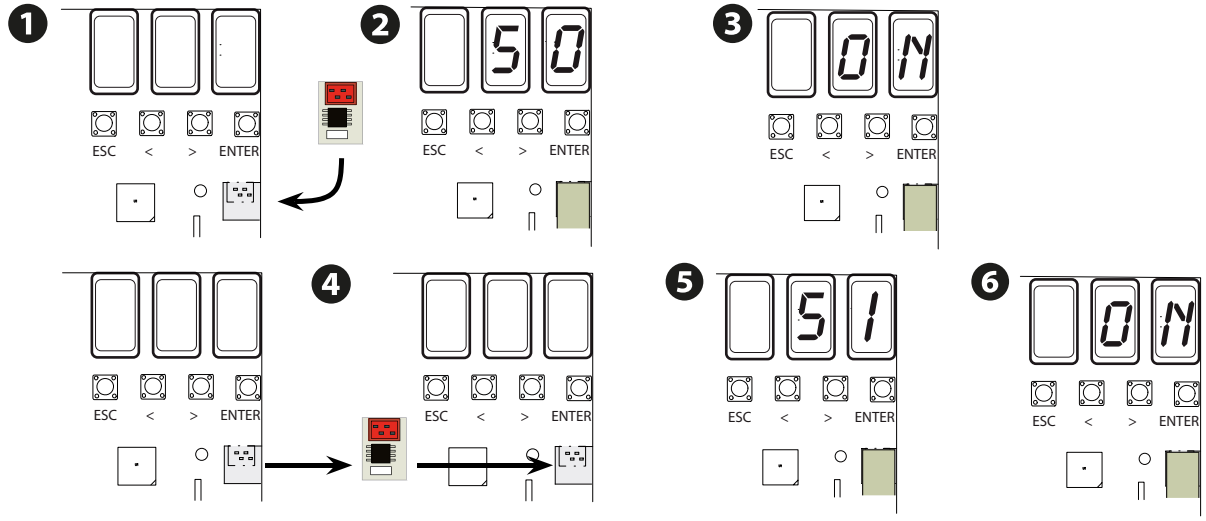

ZONES ET POINTS DE RALENTISSEMENT ET DE RAPPROCHEMENT

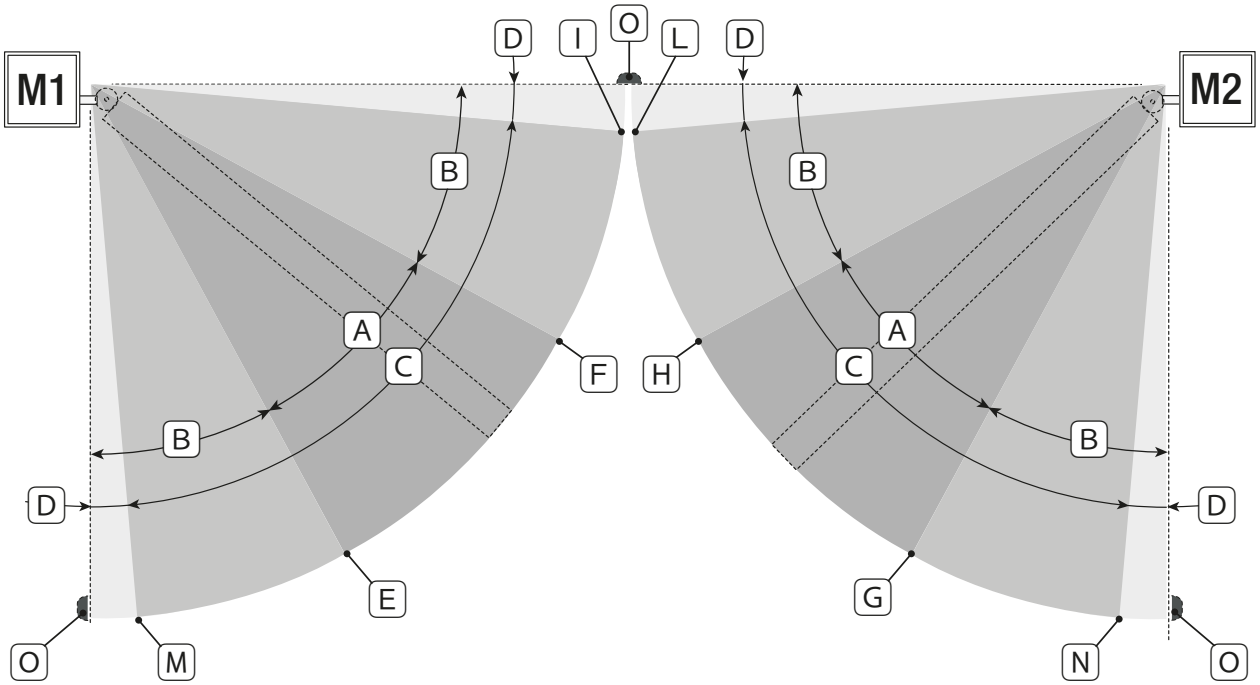

A = Zone de mouvement à vitesse normale.
B* = Zone de mouvement au ralenti.
C = Zone d'intervention de l'encodeur avec inversion du mouvement.
D = Zone d'intervention de l'encodeur avec arrêt du mouvement.
E = Point initial de ralentissement en ouverture de M1.
F = Point initial de ralentissement en fermeture de M1.
G = Point initial de ralentissement en ouverture de M2.
H = Point initial de ralentissement en fermeture de M2.
I** = Point initial de rapprochement en fermeture de M1.
L** = Point initial de rapprochement en fermeture de M2.
M**= Point initial de rapprochement en ouverture de M1.
N** = Point initial de rapprochement en ouverture de M2.
O = Butées d'arrêt.

* Minimum 600 mm par rapport à la butée d'arrêt.

** Configurer le pourcentage de rapprochement par le biais de la fonction F 39 - F 40 pour le premier moteur (M1) et de la fonction F43 - F44 pour le deuxième moteur (M2) de manière à obtenir une distance inférieure de 50 mm par rapport au point de butée d'arrêt.

OPÉRATIONS FINALES

Au terme des branchements et de la mise en fonction, mettre le couvercle sur le motoréducteur ❶.
Fixer le couvercle sur le motoréducteur et fermer le volet ❷.
Bloquer le motoréducteur à l'aide de la clé et appliquer le capuchon de protection ❸.

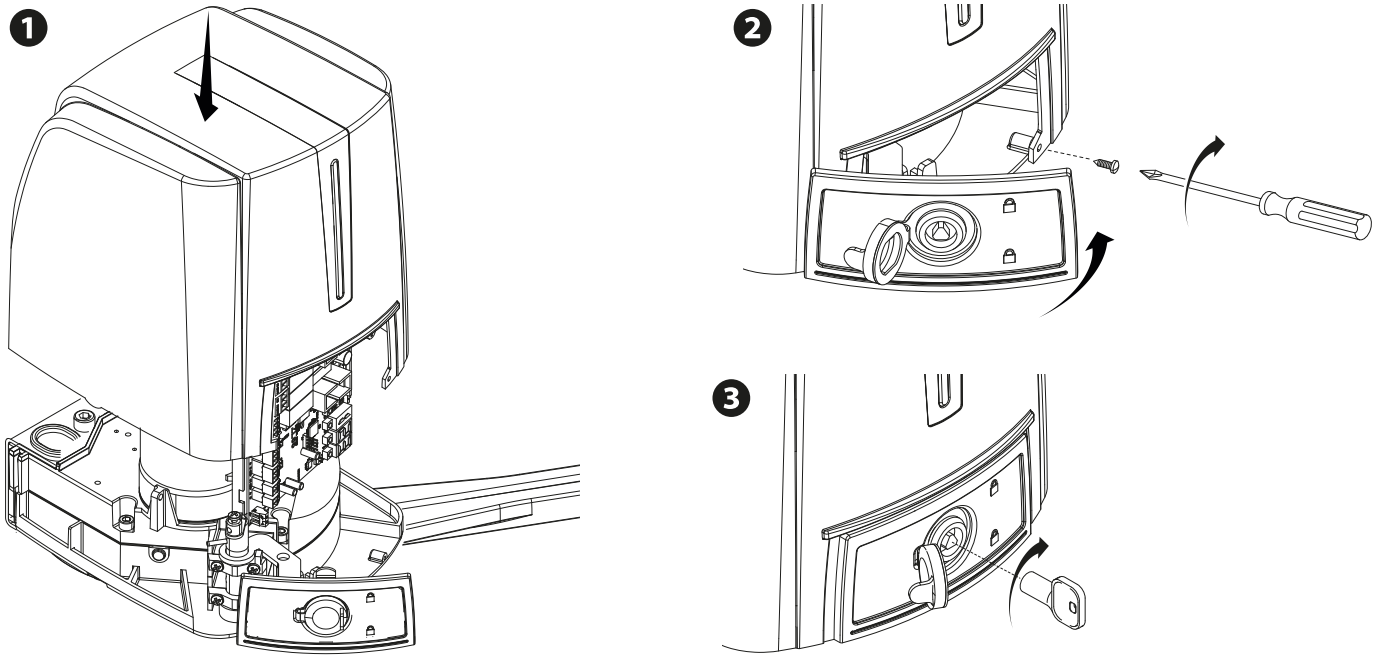

MESSAGES D'ERREUR

📖 Les messages d'erreur apparaissent à l'écran.

E 1	Le réglage de la course a été interrompu par l'activation du bouton d'ARRÊT
E 2	Auto-apprentissage de la course incomplet
E 3	Encodeur cassé
E 4	Erreur test services
E 7	Temps de fonctionnement insuffisant
E 9	Obstacle à la fermeture
E 10	Obstacle à l'ouverture
E 11	Nombre maximum d'obstacles détectés
E 14	Erreur de communication série
E 15	Émetteur incompatible
E 17	Erreur du système sans fil
E 18	Le système sans fil n'a pas été configuré

*Page **27** - Manuel **FA02243-FR** - 03/2026 - © CAME S.p.A. - Le contenu de ce manuel est susceptible de subir des modifications à tout moment et sans aucun préavis. - Traduction des instructions originales*

INSTALLATION ET CONNEXION POUR L'OUVERTURE VERS L'EXTÉRIEUR

Les opérations décrites ci-après sont les seules qui varient par rapport à l'installation standard.

Fixation des étriers

Identifier le point de fixation de l'étrier portail et établir celui de l'étrier pilier en respectant les dimensions indiquées sur le dessin et dans le tableau.

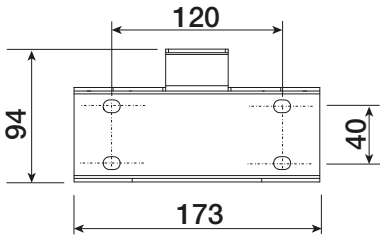

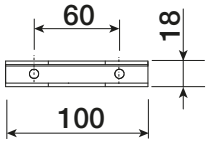

FA7024CB

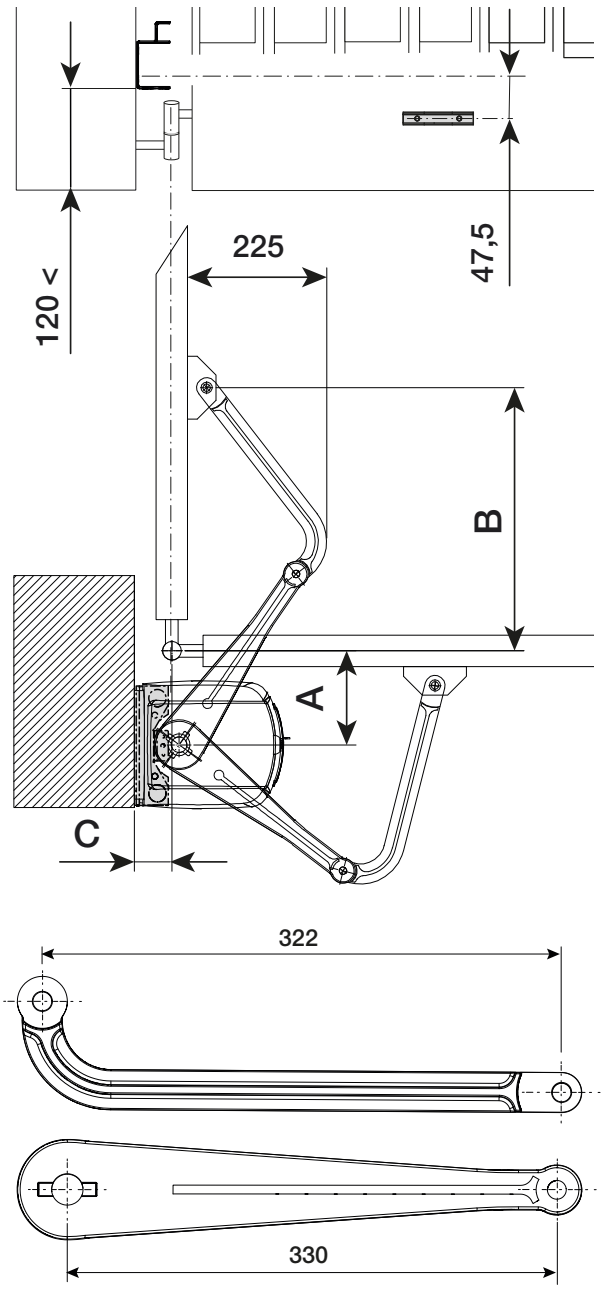

Dimensions application (mm)

Ouverture vantail (°)	A	B	C MAX.
90°	150	420	60
110°	150	380	60

FST23DLC

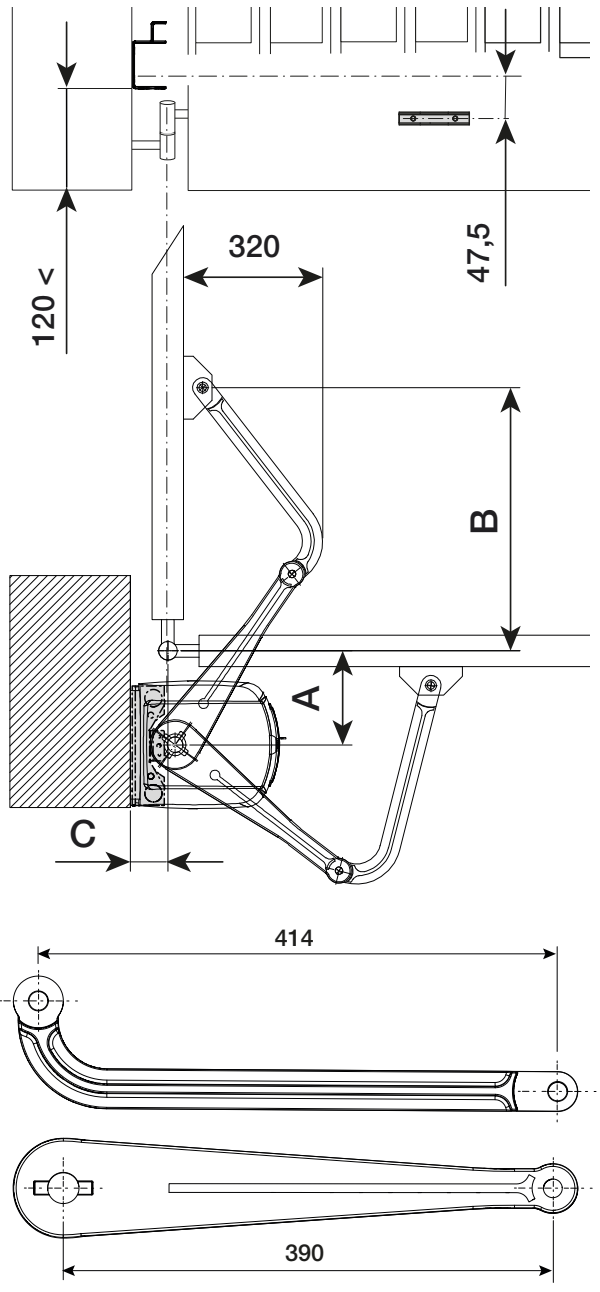

Dimensions application (mm)

Ouverture vantail (°)	A	B	C MAX.
90° - 110°	150	490	0 - 60

Fixation des butées mécaniques

Débloquer le motoréducteur.

En phase d'ouverture.

Ouvrir complètement le vantail. Tracer une ligne au crayon sur la caisse au niveau du centre du bras. ❶

Fermer manuellement le vantail. Positionner la butée mécanique sous le boîtier. Le signe sur le boîtier doit correspondre à la rainure présente sur la butée, comme illustré. ❷

Fixer la butée à l'aide de la vis. ❸

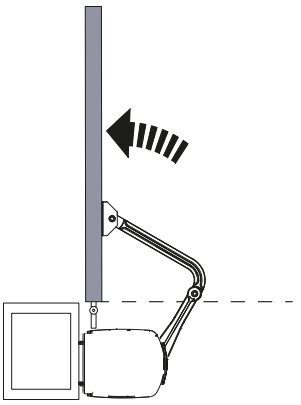

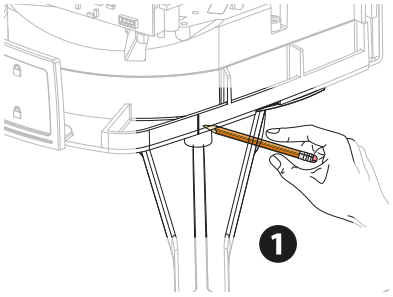

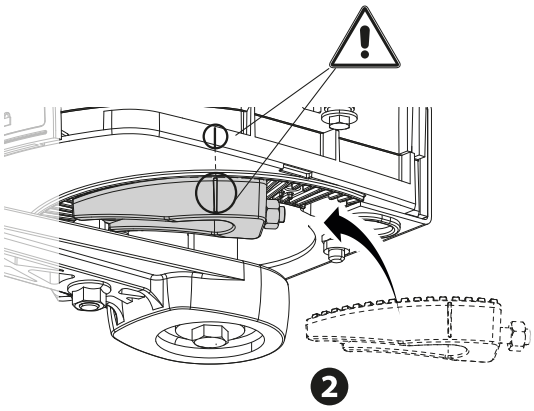

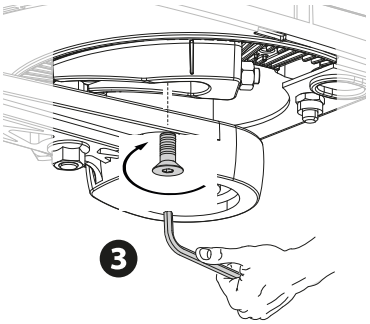

En phase de fermeture.

Fermer le vantail. Tracer une ligne au crayon sur la caisse au niveau du centre du bras. ❹

Ouvrir manuellement le vantail. Positionner la deuxième butée mécanique en l'approchant par le côté opposé du bras.

Le signe sur le boîtier doit correspondre à la rainure présente sur la butée. ❺

Fixer la butée à l'aide de la vis. ❻

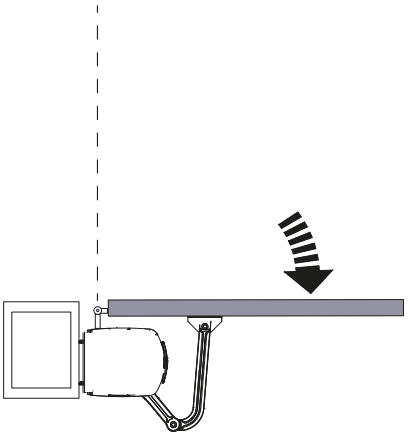

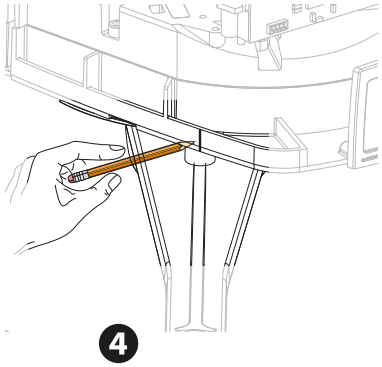

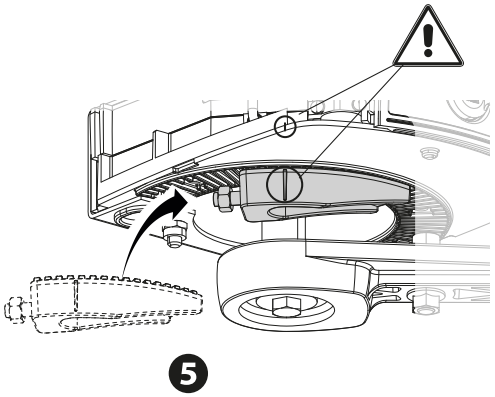

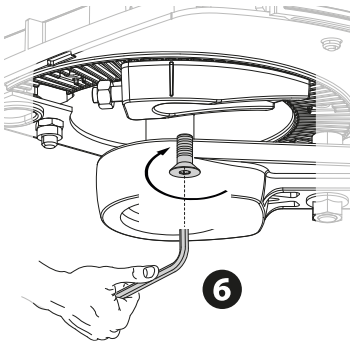

Détermination des points de fin de course

Consulter le chapitre concernant l'ouverture vers l'intérieur.

Connexion de l'automatisme

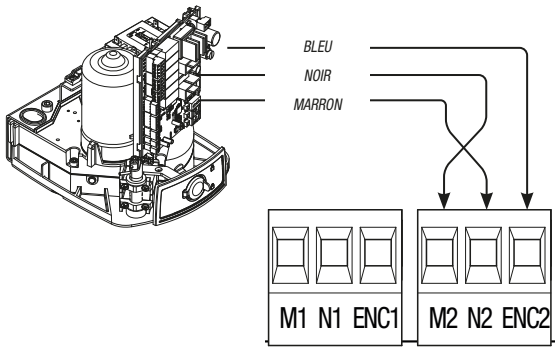

Automatisme installé à gauche (vue interne).

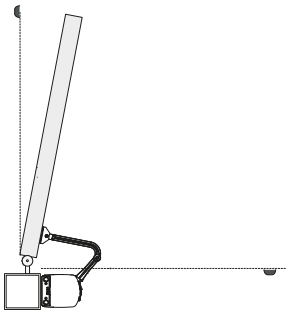

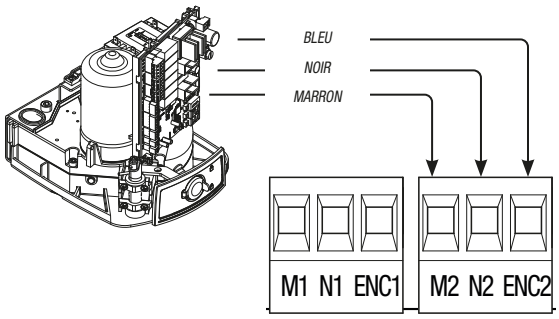

Automatisme installé à droite (vue interne).

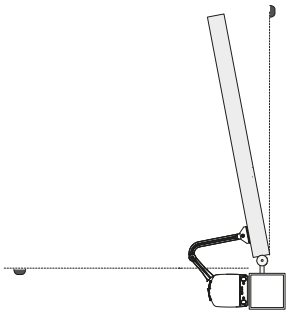

Connexion de l'automatisme et du motoréducteur

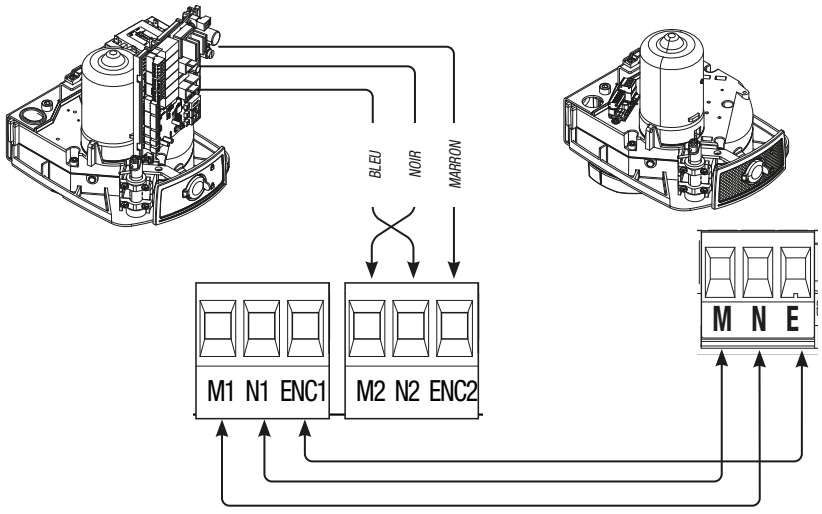

Automatisme installé à gauche et motoréducteur installé à droite (vue interne) avec <u>système d'automatisme retardé durant la fermeture.</u>

FA7024CB / FST23DLC **FA7024 / FST23DLS**

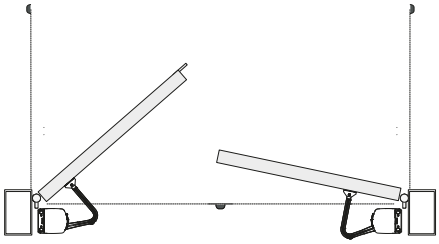

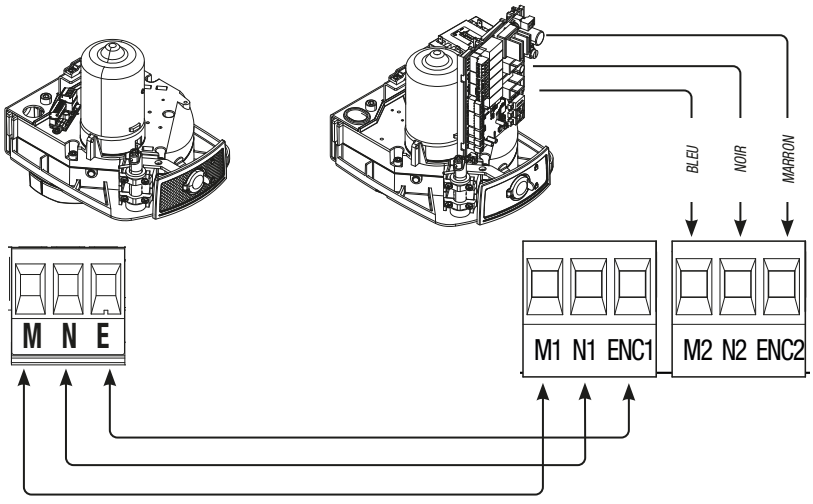

Automatisme installé à droite et motoréducteur installé à gauche (vue interne) avec <u>système d'automatisme retardé durant la fermeture.</u>

FA7024 / FST23DLS **FA7024CB / FST23DLC**

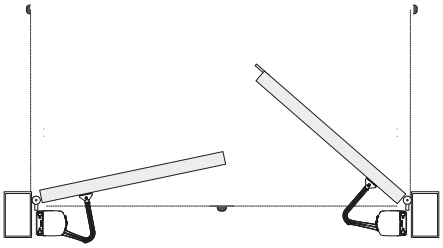

CE QU'IL FAUT FAIRE

PROBLÈMES	CAUSES POSSIBLES	REMÈDES POSSIBLES
Le portail ne s'ouvre pas et ne se ferme pas	• Défaut d'alimentation • Le motoréducteur est débloqué • L'émetteur émet un signal faible ou inexistant • Les boutons ou les interrupteurs sont bloqués	• Contrôler l'alimentation secteur • Bloquer le motoréducteur • Remplacer les piles • Contrôler le bon état des dispositifs
Le portail s'ouvre mais ne se ferme pas	• Les photocellules sont activées	• S'assurer de l'absence de tout obstacle dans le rayon d'action des photocellules

⚠ ***S'il est impossible de résoudre le problème en suivant les indications fournies dans le tableau ou en cas d'anomalies, mauvais fonctionnements, bruit, vibrations suspectes ou comportements imprévus de l'installation, s'adresser au personnel qualifié.***

MISE AU REBUT ET ÉLIMINATION

☞ CAME S.p.A. adopte dans ses établissements un Système de Gestion Environnementale certifié et conforme à la norme UNI EN ISO 14001 qui garantit le respect et la sauvegarde de l'environnement.
Nous vous demandons de poursuivre ces efforts de sauvegarde de l'environnement, que CAME considère comme l'un des fondements du développement de ses propres stratégies opérationnelles et de marché, en observant tout simplement de brèves indications en matière d'élimination :

⚽ ÉLIMINATION DE L'EMBALLAGE

Les composants de l'emballage (carton, plastiques, etc.) sont assimilables aux déchets urbains solides et peuvent être éliminés sans aucune difficulté, en procédant tout simplement à la collecte différenciée pour le recyclage.
Avant d'effectuer ces opérations, il est toujours recommandé de vérifier les normes spécifiques en vigueur sur le lieu d'installation.
NE PAS JETER DANS LA NATURE !

⚽ÉLIMINATION DU PRODUIT

Nos produits sont réalisés à partir de différents matériaux. La plupart de ces matériaux (aluminium, plastique, fer, câbles électriques) sont assimilables aux déchets urbains solides. Ils peuvent être recyclés au moyen de la collecte et de l'élimination différenciées auprès des centres autorisés.
D'autres composants (cartes électroniques, piles des émetteurs, etc.) peuvent par contre contenir des substances polluantes.
Il faut donc les désinstaller et les remettre aux entreprises autorisées à les récupérer et à les éliminer.
Avant d'effectuer ces opérations, il est toujours recommandé de vérifier les normes spécifiques en vigueur sur le lieu d'élimination.
NE PAS JETER DANS LA NATURE !

⚠

COLLER ICI L'ÉTIQUETTE DU PRODUIT PRÉSENTE SUR L'EMBALLAGE

CAME

CAME.COM

CAME S.P.A.
Via Martiri Della Libertà, 15
31030 Dosson di Casier - Treviso - Italy
tel. (+39) 0422 4940 - fax. (+39) 0422 4941

 © CAME S.p.A. - Le contenu de ce manuel est susceptible de subir des modifications à tout moment et sans aucun préavis. - Traduction des instructions originales