CAME

CAME.COM

FA02236-FR

CE

Automatismes pour portails battants



FA70230CB

MANUEL D'INSTALLATION

FR Français

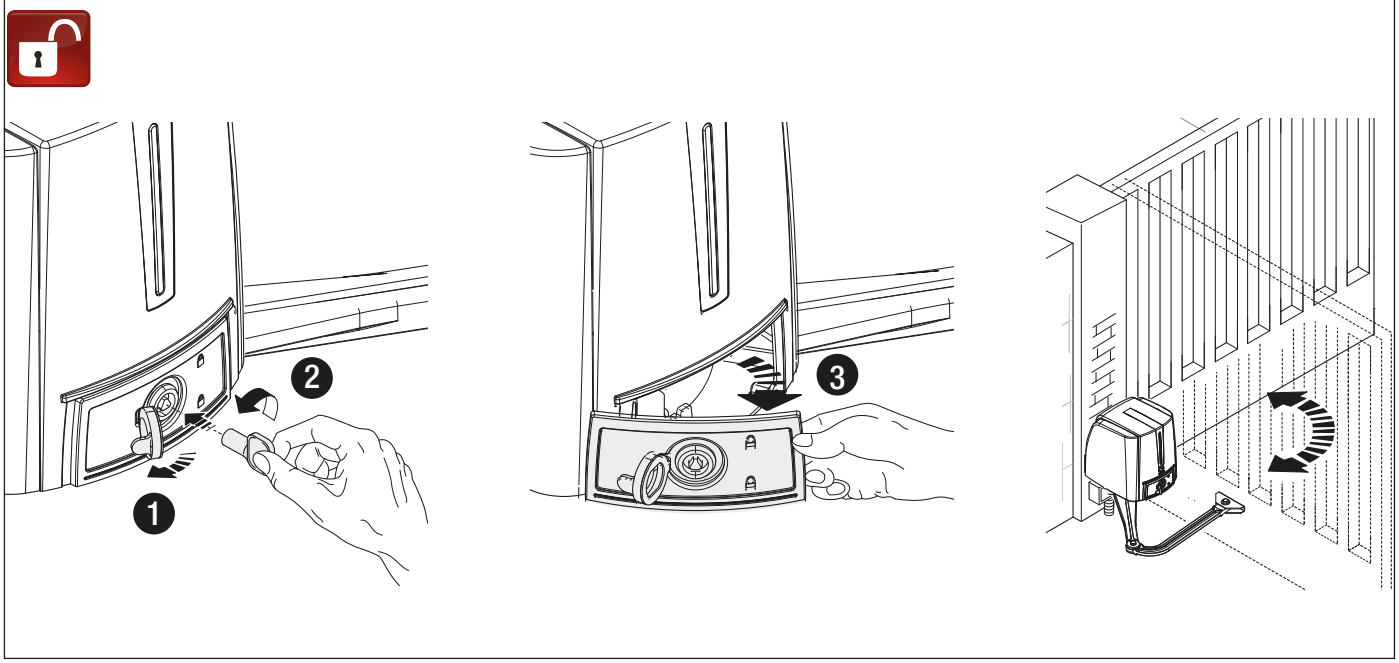
1
2
3

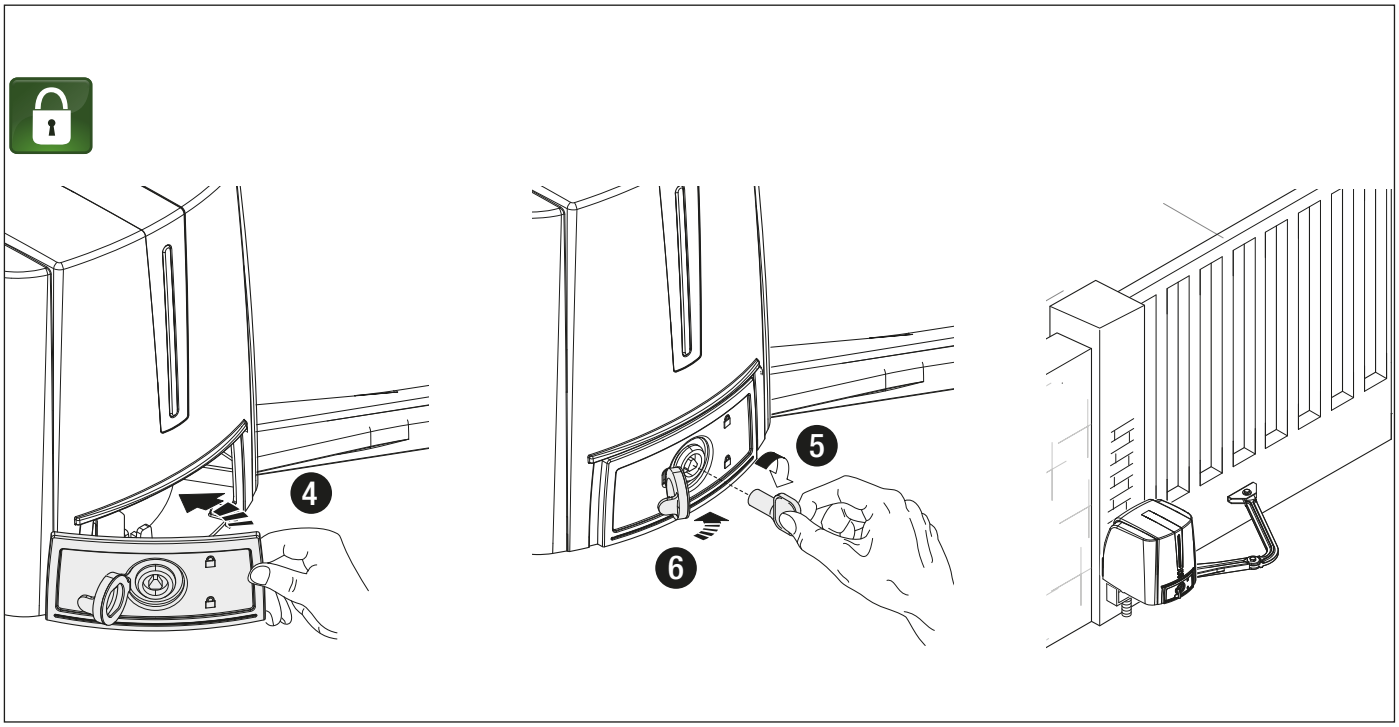
4
5
6

INSTRUCTIONS GÉNÉRALES POUR L'INSTALLATEUR

⚠ Consignes de sécurité importantes.
⚠ Suivre toutes les instructions étant donné qu'une installation incorrecte peut provoquer de graves lésions.
⚠ Avant toute opération, lire également les instructions générales réservées à l'utilisateur.

Ce produit ne devra être destiné qu'à l'utilisation pour laquelle il a été expressément conçu et toute autre utilisation est à considérer comme dangereuse. • Le fabricant décline toute responsabilité en cas d'éventuels dommages provoqués par des utilisations impropres, incorrectes et déraisonnables. • Le produit dont il est question dans ce manuel est défini, conformément à la Directive Machines 2006/42/CE, comme une quasi-machine. • La quasi-machine est, par définition, un ensemble qui constitue presque une machine, mais qui ne peut assurer à lui seul une application définie. • Les quasi-machines sont uniquement destinées à être incorporées ou assemblées à d'autres machines ou à d'autres quasi-machines ou équipements en vue de constituer une machine à laquelle s'applique la Directive Machines 2006/42/CE. • L'installation finale doit être conforme à la Directive Machines 2006/42/CE et aux normes européennes de référence. • Le fabricant décline toute responsabilité pour l'utilisation de produits non originaux, ce qui implique également l'annulation de la garantie. • Toutes les opérations indiquées dans ce manuel ne doivent être exécutées que par du personnel qualifié et dans le plein respect des normes en vigueur. • La position des câbles, la pose, la connexion et l'essai doivent être réalisés selon les règles de l'art et conformément aux normes et lois en vigueur. • Tous les composants (actionneurs, photocellules, bords sensibles, etc.) nécessaires à la mise en conformité de l'installation finale selon la directive Machines 2006/42/CE et les normes techniques harmonisées de référence sont identifiés dans le catalogue général des produits CAME ou sur le site www.came.com. • S'assurer, durant toutes les phases d'installation, que l'automatisme est bien hors tension. • S'assurer que la température du lieu d'installation correspond à celle indiquée sur l'automatisme. • Ne pas installer l'automatisme sur des éléments susceptibles de se plier. Ajouter si nécessaire des renforts appropriés aux points de fixation. • Veiller à ce que le produit ne soit pas mouillé par des jets d'eau directs (arroseurs, nettoyeurs HP, etc.) sur le lieu d'installation. • Prévoir sur le réseau d'alimentation, conformément aux règles d'installation, un dispositif de déconnexion omnipolaire spécifique pour le sectionnement total en cas de surtension catégorie III. • Délimiter soigneusement toute la zone afin d'en éviter l'accès aux personnes non autorisées, notamment aux mineurs et aux enfants. • En cas de manutention manuelle, prévoir une personne tous les 20 kg à soulever ; en cas de manutention non manuelle, utiliser des instruments aptes à assurer le levage sécurisé. • Adopter des mesures de protection adéquates contre tout danger mécanique lié à la présence de personnes dans le rayon d'action de l'automatisme. • Les câbles électriques doivent passer à travers des tuyaux, des goulottes et des passe-câbles appropriés pour assurer une protection adéquate contre les dommages mécaniques. • Les câbles électriques ne doivent pas entrer en contact avec des parties pouvant devenir chaudes durant l'utilisation (ex. : moteur et transformateur). • Avant de procéder à l'installation, vérifier que la partie guidée est en bon état mécanique et qu'elle s'ouvre et se ferme correctement. • Le produit peut être utilisé pour automatiser une partie guidée intégrant un portillon uniquement s'il peut être actionné avec le portillon en position de sécurité. • S'assurer que l'actionnement de la partie guidée ne provoque aucun coincement avec les parties fixes présentes tout autour. • Les commandes fixes doivent toutes être clairement visibles après l'installation et être positionnées de manière à ce que la partie guidée soit directement visible mais à l'écart des parties en mouvement. Toute commande à action maintenue doit être installée à une hauteur minimum de 1,5 m par rapport au sol et doit être inaccessible au public. • À défaut d'étiquette, en appliquer une permanente qui décrive comment utiliser le mécanisme de déblocage manuel et la positionner près de l'élément d'actionnement. • S'assurer que l'automatisme a bien été réglé comme il faut et que les dispositifs de sécurité et de protection, tout comme le déblocage manuel, fonctionnent correctement. • Avant la livraison à l'utilisateur, vérifier la conformité de l'installation aux normes harmonisées et aux exigences essentielles de la Directive Machines 2006/42/CE. • Les éventuels risques résiduels doivent être signalés à l'utilisateur final par le biais de pictogrammes spécifiques bien en vue qu'il faudra lui expliquer. • Au terme de l'installation, appliquer la plaque d'identification de la machine dans une position bien en vue. • Si le câble d'alimentation est endommagé, son remplacement doit être effectué par le producteur, ou par son service d'assistance technique agréé, ou par une personne dûment qualifiée afin de prévenir tout risque. • Conserver ce manuel dans le dossier technique avec les manuels des autres dispositifs utilisés pour la réalisation du système d'automatisme. • Il est recommandé de remettre à l'utilisateur final tous les manuels d'utilisation des produits composant la machine.

Points potentiellement dangereux pour les personnes

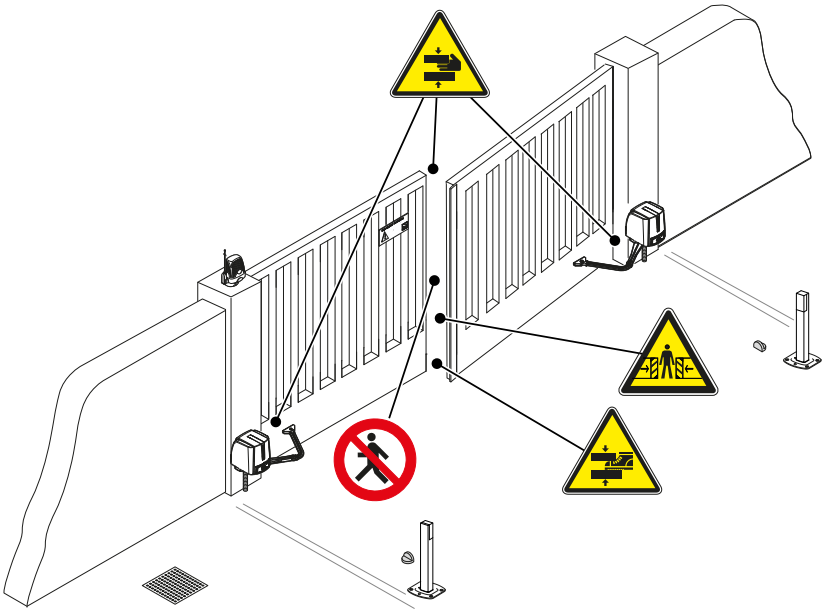

Passage interdit durant la manœuvre.

Danger de coincement.

Danger de coincement des mains.

Danger de coincement des pieds.

MISE AU REBUT ET ÉLIMINATION

CAME S.p.A. adopte dans ses établissements un Système de Gestion Environnementale certifié et conforme à la norme UNI EN ISO 14001 qui garantit le respect et la sauvegarde de l'environnement. Nous vous demandons de poursuivre ces efforts de sauvegarde de l'environnement, que CAME considère comme l'un des fondements du développement de ses propres stratégies opérationnelles et de marché, en observant tout simplement de brèves indications en matière d'élimination :

⚽ ÉLIMINATION DE L'EMBALLAGE

Les composants de l'emballage (carton, plastiques, etc.) sont assimilables aux déchets urbains solides et peuvent être éliminés sans aucune difficulté, en procédant tout simplement à la collecte différenciée pour le recyclage.

Avant d'effectuer ces opérations, il est toujours recommandé de vérifier les normes spécifiques en vigueur sur le lieu d'installation.

NE PAS JETER DANS LA NATURE !

⚽ ÉLIMINATION DU PRODUIT

Nos produits sont réalisés à partir de différents matériaux. La plupart de ces matériaux (aluminium, plastique, fer, câbles électriques) sont assimilables aux déchets urbains solides. Ils peuvent être recyclés au moyen de la collecte et de l'élimination différenciées auprès des centres autorisés.

D'autres composants (cartes électroniques, piles des émetteurs, etc.) peuvent par contre contenir des substances polluantes.

Il faut donc les désinstaller et les remettre aux entreprises autorisées à les récupérer et à les éliminer.

Avant d'effectuer ces opérations, il est toujours recommandé de vérifier les normes spécifiques en vigueur sur le lieu d'élimination.

NE PAS JETER DANS LA NATURE !

DONNÉES ET INFORMATIONS SUR LE PRODUIT

Légende

📖 Ce symbole indique des parties à lire attentivement.

⚠ Ce symbole indique des parties concernant la sécurité.

☞ Ce symbole indique ce qui doit être communiqué à l'utilisateur.

Les dimensions sont exprimées en millimètres, sauf indication contraire.

Description

Motoréducteur 230 V irréversible avec carte électronique et bras de transmission articulé pour portails battants et C Max. jusqu'à 200 mm avec vantail jusqu'à 2,3 m et 200 kg.

Utilisation prévue

📖 Toute installation et toute utilisation autres que celles qui sont indiquées dans ce manuel sont interdites.

📖 Grâce à la connexion du module Green Power à l'automatisme, le produit est conforme au Règlement (UE) 2023/826 établissant les exigences d'écoconception relatives à la consommation d'énergie en mode arrêt et en mode veille des équipements ménagers et de bureau.

Description des parties

Motoréducteur

❶ Couvercle
❷ Carte électronique
❸ Volet de déblocage
❹ Étrier de fixation au portail
❺ Bras courbé
❻ Bras de transmission
❼ Transformateur
❽ Motoréducteur
❾ Entretoise en caoutchouc
❿ Étrier de fixation au pilier
⓫ Micro-interrupteur de fin de course

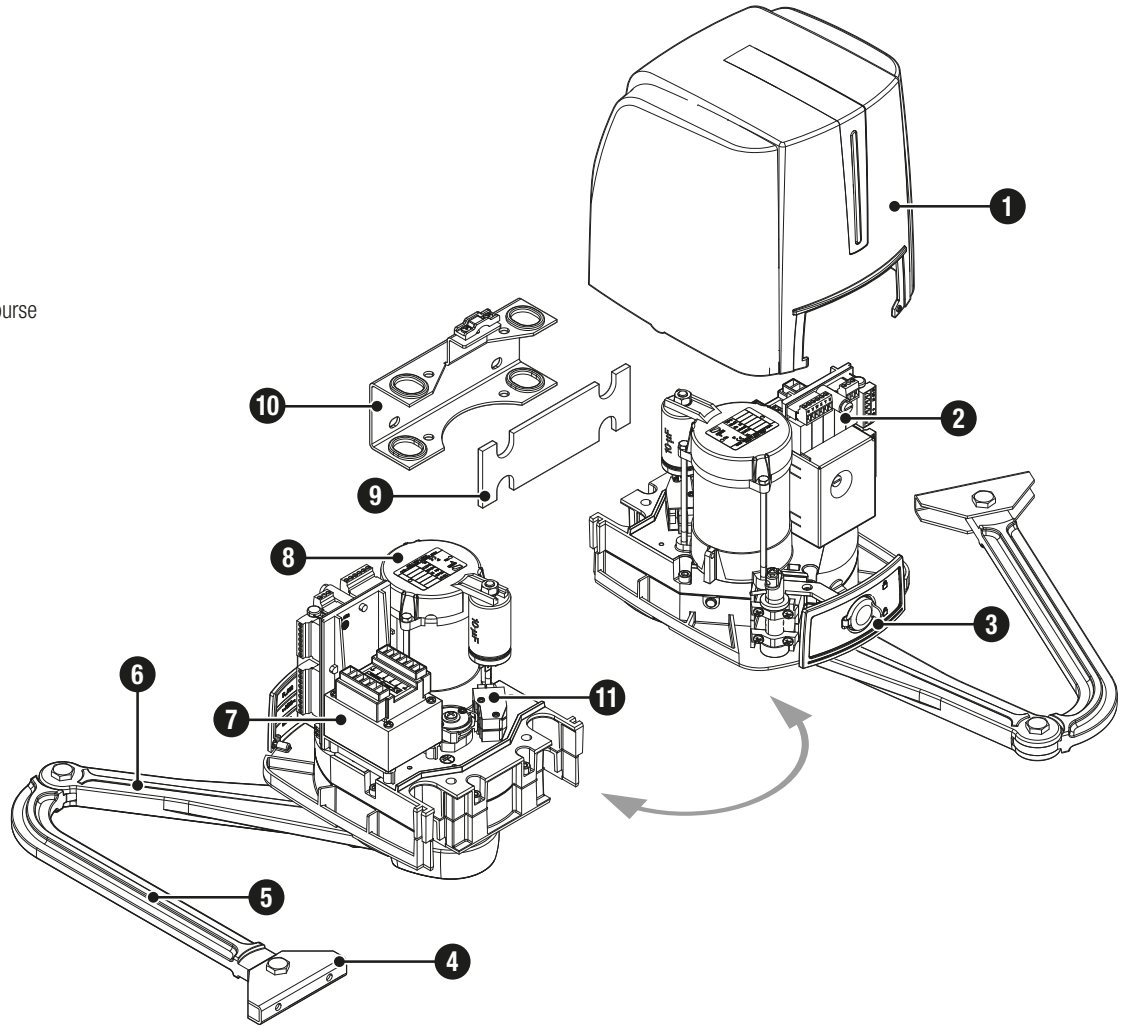

Carte électronique

📖 Toutes les connexions sont protégées par des fusibles rapides.

⚠ Pour un fonctionnement correct, IL EST OBLIGATOIRE, avant d'enficher la carte, DE METTRE HORS TENSION et de déconnecter les éventuelles batteries.

⚠ Avant d'intervenir sur l'armoire de commande, mettre hors tension et déconnecter les éventuelles batteries.

❶ Borniers pour motoréducteurs
❷ Fusible de ligne
❸ Bornier d'alimentation
❹ Bornier de connexion du transformateur
❺ Fusible pour la carte électronique
❻ Bornier de connexion des dispositifs de commande et de sécurité
❼ LED de signalisation état programmation
❽ Bornier de connexion de l'antenne
❾ Connecteur pour carte radiofréquence enfichable (AF)
❿ DIP pour la programmation
⓫ Trimmer TFA : réglage temps de fermeture automatique
⓬ Trimmer OP.TIME : réglage du temps de fonctionnement des motoréducteurs
⓭ Trimmer DELAY 2M : réglage du délai de retard, en phase de fermeture, du moteur M2
⓮ Touche de programmation
⓯ Fusible pour les accessoires

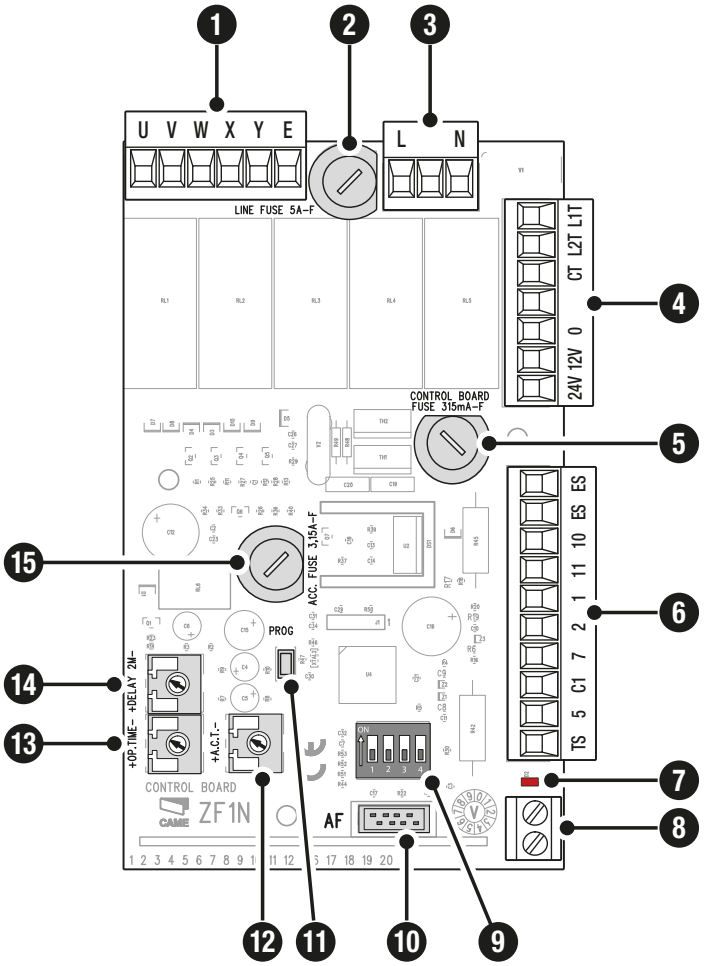

Dimensions

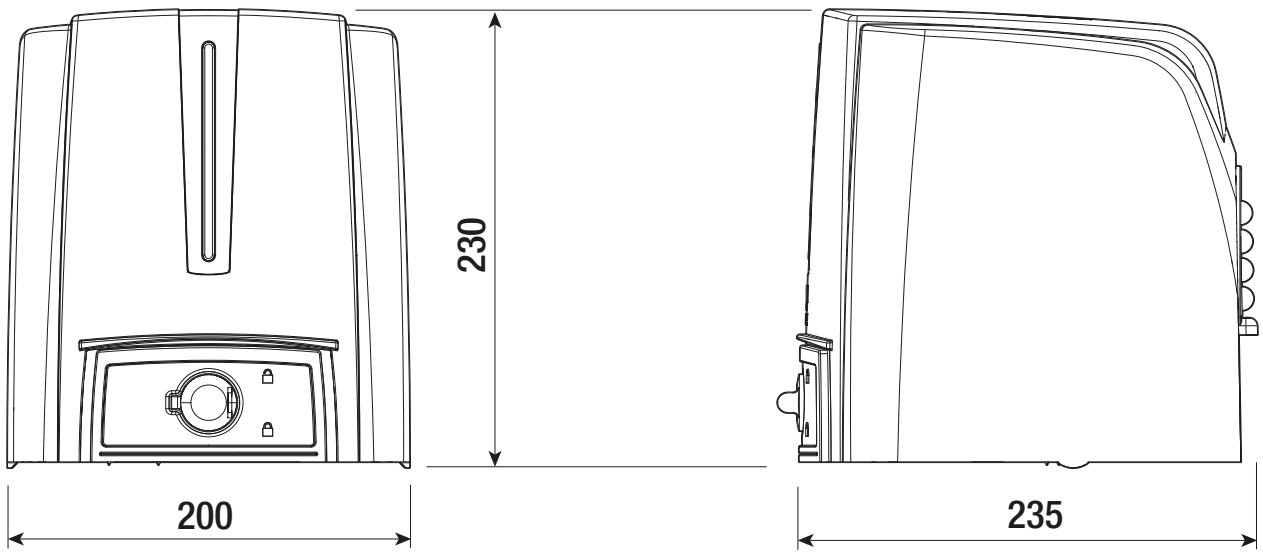

Limites d'utilisation

MODÈLES			FA70230CB		
Longueur vantail (m)	2,3	2	1,5	1	-
Poids vantail (kg)	200	215	250	300	-

⚠ Pour les portails battants, l'installation d'une serrure de verrouillage électrique est toujours recommandée afin de garantir une fermeture fiable des portails et de protéger les engrenages des motoréducteurs.Elle est par contre nécessaire en présence de motoréducteurs réversibles pour garantir la fermeture du portail. Dans ce dernier cas, c'est toujours l'installateur qui choisit de l'installer, en tenant compte des dimensions et du type de portail (par exemple, lambrissé) et de la zone d'installation (par exemple, une zone venteuse).

⚠ Certaines armoires de commande pourraient ne pas prévoir la fonction de serrure de verrouillage électrique.

Données techniques

MODÈLES	FA70230CB
Alimentation (V - 50/60 Hz)	230 AC
Alimentation moteur (V)	230 AC
Alimentation carte (V)	24 AC
Consommation en stand-by (W)	5,5
Puissance (W)	160
Condensateur (µF)	10
Courant absorbé (A)	1,4
Température de fonctionnement (°C)	-20 ÷ +55
Couple (Nm)	180
Temps d'ouverture à 90° (s)	15
Temps de fonctionnement (s)	14 ÷ 120
Intermittence/Fonctionnement (%)	30
Niveau de pression sonore (dB A)	≤70
Degré de protection (IP)	54
Classe d'isolation	I
Rapport de réduction (i)	735
Poids (kg)	12,7

Tableau des fusibles

MODÈLES	FA70230CB
Fusible de ligne	5 A F
Fusible carte	315 mA F
Fusible accessoires	3,15 A F

Types de câbles et épaisseurs minimum

Longueur du câble (m)	jusqu'à 20	de 20 à 30
Alimentation 230 VAC	3G x 1,5 mm²	3G x 2,5 mm²
Alimentation moteur 230 VAC	3G x 1,5 mm²	3G x 2,5 mm²
Photocellules TX	2 x 0,5 mm²	2 x 0,5 mm²
Photocellules RX	4 x 0,5 mm²	4 x 0,5 mm²
Serrure de verrouillage électrique 12 VDC	2 x 1 mm²	2 x 1,5 mm²
Dispositifs de commande	*n° x 0,5 mm²	*n° x 0,5 mm²

*n° = voir les instructions de montage du produit - Attention : la section du câble est approximative car elle varie en fonction de la puissance du moteur et de la longueur du câble.

📖 En cas d'alimentation en 230 V et d'une utilisation en extérieur, adopter des câbles H05RN-F conformes à la norme 60245 IEC 57 (IEC) ; en intérieur, utiliser par contre des câbles H05VV-F conformes à la norme 60227 IEC 53 (IEC). Pour les alimentations jusqu'à 48 V, il est possible d'utiliser des câbles FROR 20-22 II conformes à la norme EN 50267-2-1 (CEI).

📖 Pour la connexion de l'antenne, utiliser un câble RG58 (jusqu'à 10 m).

📖 Si la longueur des câbles ne correspond pas aux valeurs indiquées dans le tableau, déterminer la section des câbles en fonction de l'absorption effective des dispositifs connectés et selon les prescriptions de la norme CEI EN 60204-1.

📖 Pour les connexions prévoyant plusieurs charges sur la même ligne (séquentielles), les dimensions indiquées dans le tableau doivent être réévaluées en fonction des absorptions et des distances effectives. Pour les connexions de produits non indiqués dans ce manuel, considérer comme valable la documentation jointe à ces derniers.

INSTALLATION

📖 Les illustrations suivantes ne sont que des exemples étant donné que l'espace pour la fixation de l'automatisme et des accessoires varie en fonction de la zone d'installation. C'est donc l'installateur qui doit choisir la solution la plus indiquée.

📖 Les dessins se réfèrent au motoréducteur installé à gauche.

Opérations préliminaires

Prévoir les boîtes de jonction et les tuyaux annelés nécessaires pour les raccordements issus du boîtier de dérivation.

📖 Un automatisme (FA70230CB) et un motoréducteur (FA70230) doivent être installés sur les portails à deux vantaux.

FA70230CB doit être installé sur le vantail qui doit commencer la manœuvre d'ouverture en premier.

FA70230 doit être installé sur le vantail qui doit commencer la manœuvre d'ouverture par la suite.

📖 Le nombre de gaines dépend du type d'installation et des accessoires prévus.

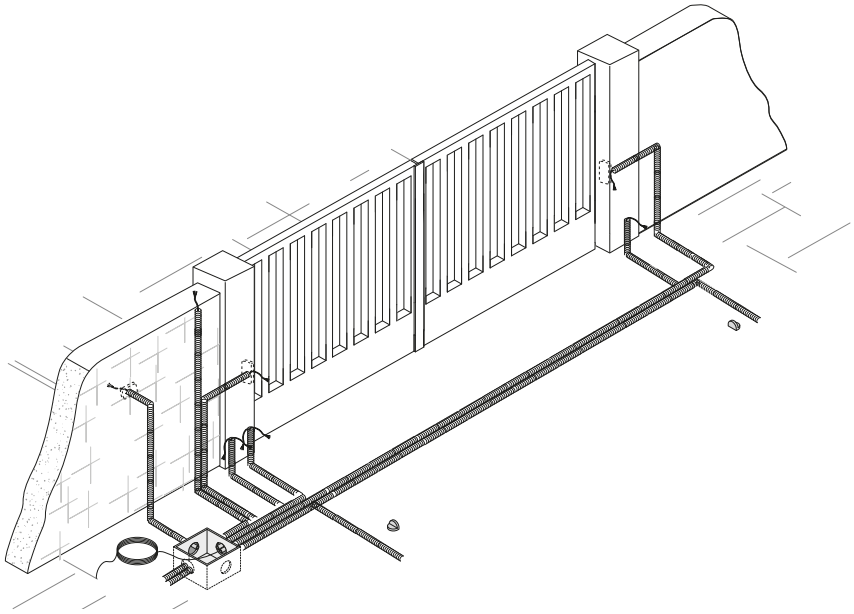

Préparation du motoréducteur

⚠ Retirer avec précaution le couvercle du motoréducteur.

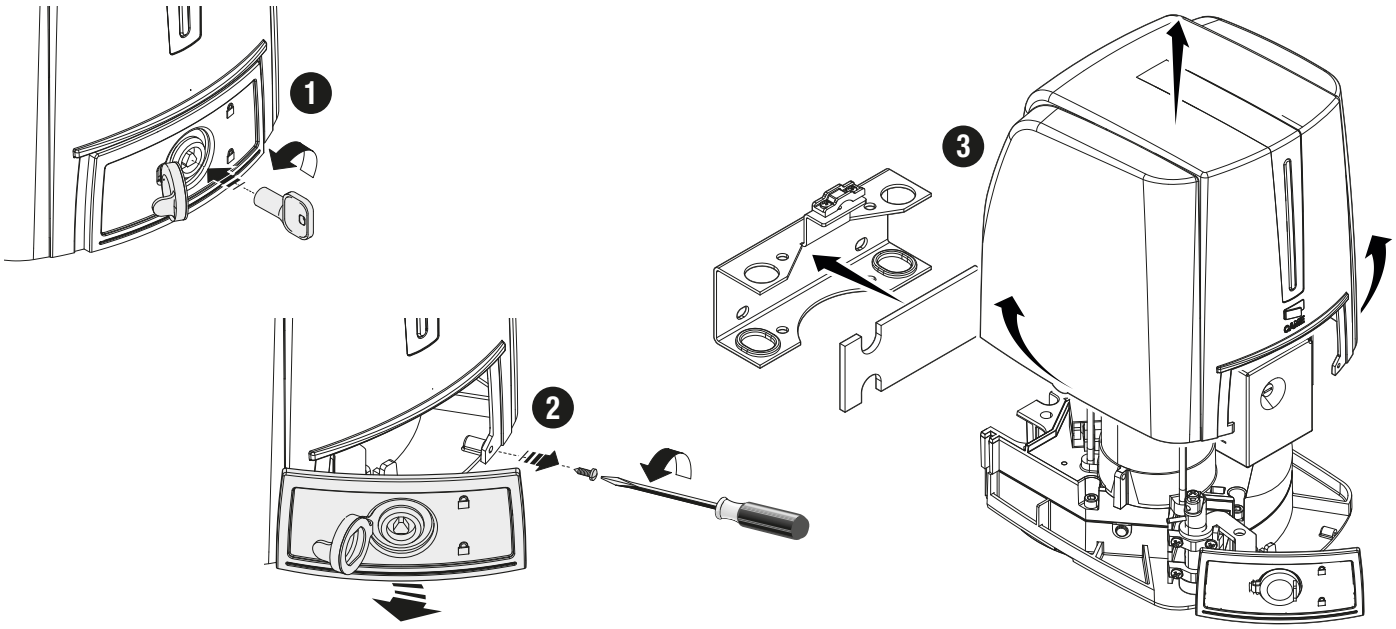

Détermination des points de fixation des étriers

Déterminer d'abord l'emplacement de l'étrier de fixation sur le portail, puis l'emplacement de l'étrier de fixation sur le pilier.

📖 Respecter les dimensions indiquées dans le tableau.

Ouverture vantail (°)	A	B	D	E	C Max.
90°	140	420 (490 avec art. 801XC-0070)	Min. 200	260 (350 avec art. 801XC-0070)	200 (300 avec art. 801XC-0070)
90°	160	380 (460 avec art. 801XC-0070)	Min. 220	240 (320 avec art. 801XC-0070)	200 (300 avec art. 801XC-0070)
90°	180	380 (460 avec art. 801XC-0070)	Min. 240	240 (320 avec art. 801XC-0070)	200 (300 avec art. 801XC-0070)
110°	220	380 (450 avec art. 801XC-0070)	Min. 280	310 (400 avec art. 801XC-0070)	50 (50 avec art. 801XC-0070)
110°	240	380 (450 avec art. 801XC-0070)	Min. 300	310 (400 avec art. 801XC-0070)	50 (50 avec art. 801XC-0070)

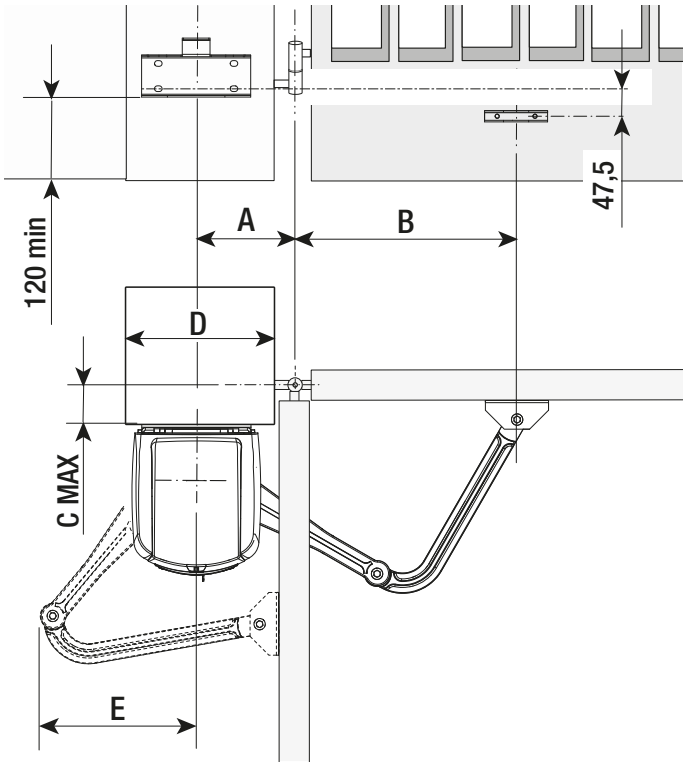

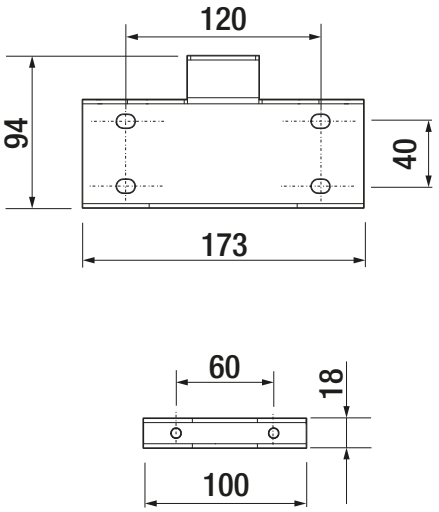

Fixation des étriers

Percer les points de fixation.

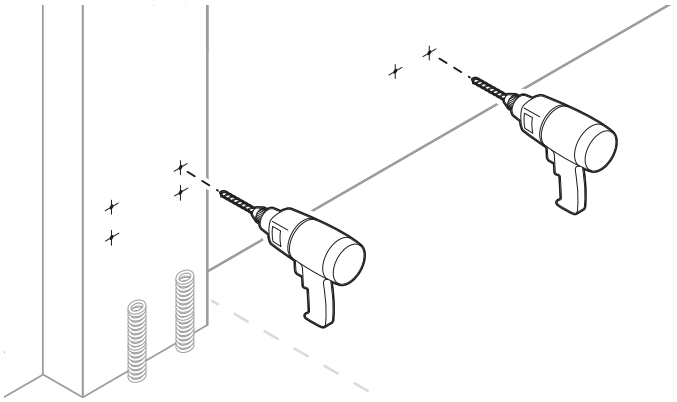

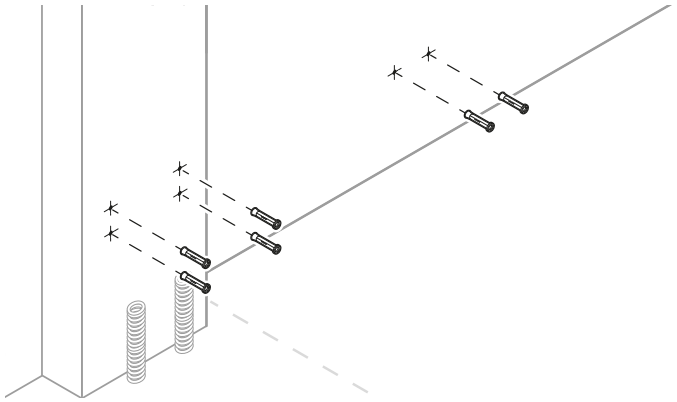

Fixer les étriers à l'aide de chevilles et de vis appropriées.
Introduire l'entretoise en caoutchouc dans l'étrier de fixation au pilier.

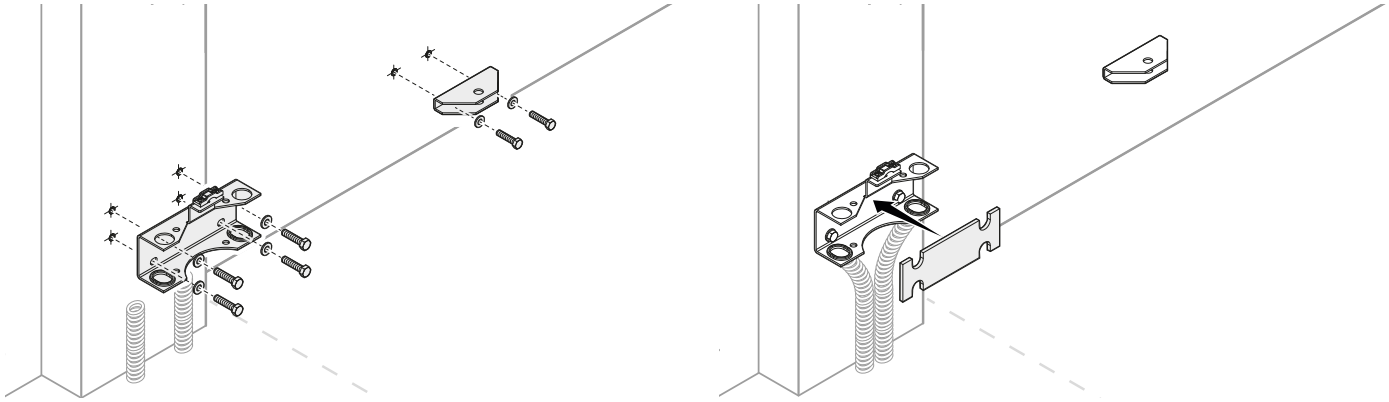

Fixation du motoréducteur

Débloquer le motoréducteur.

❶ Préparer les câbles nécessaires au raccordement.
❷ Insérer le motoréducteur dans l'étrier.
❸ Fixer le motoréducteur à l'étrier au moyen des vis et des boulons fournis.
❹ Introduire la cheville dans le trou prévu sur l'arbre du motoréducteur.

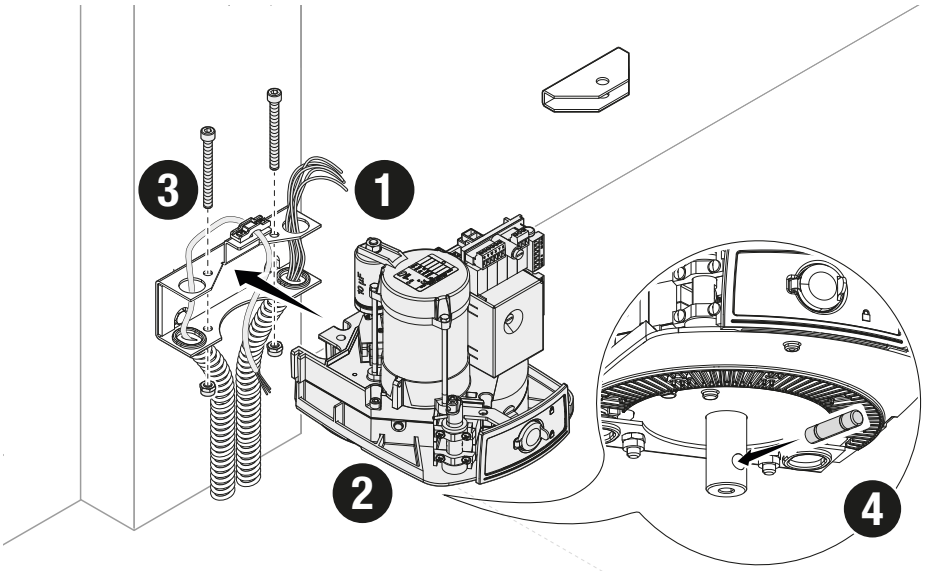

❹Introduire la cheville dans le trou prévu sur l'arbre du motoréducteur.
❺ Introduire le bras de transmission dans l'arbre du motoréducteur.
❻ Fixer le bras de transmission à l'aide de la rondelle et de la vis fournies.

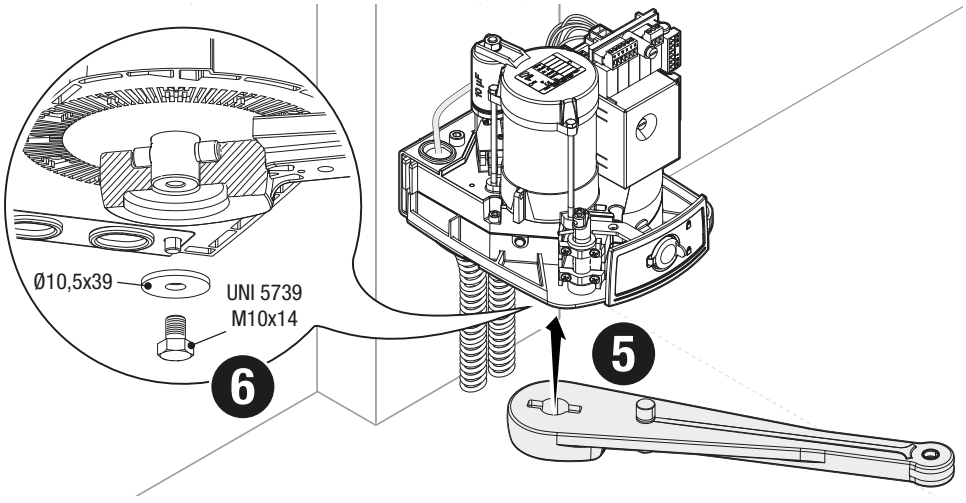

❼ Fixer le bras courbé au bras de transmission à l'aide du goujon, de la rondelle et de la vis fournis.
❽ Fixer le bras courbé à l'étrier du portail à l'aide du goujon, de la rondelle et de la vis fournis.

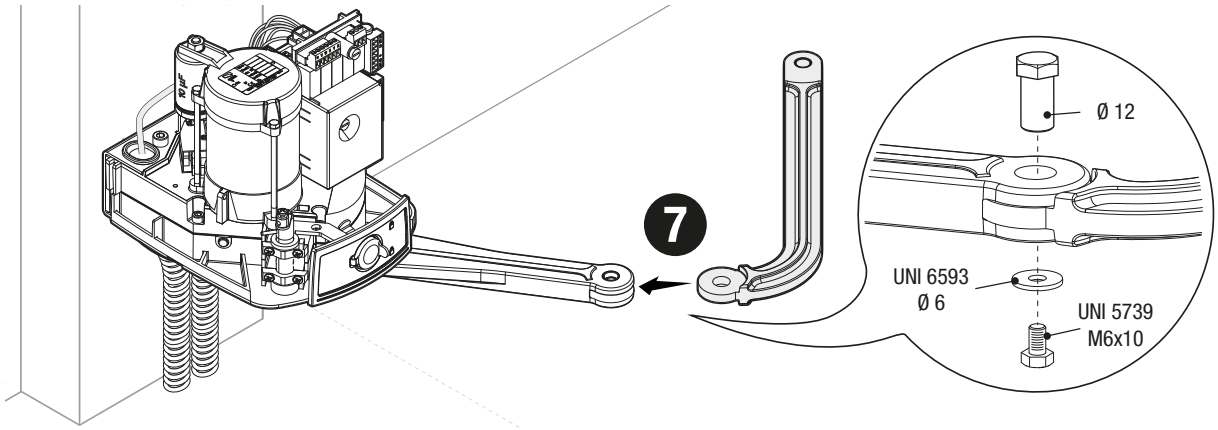

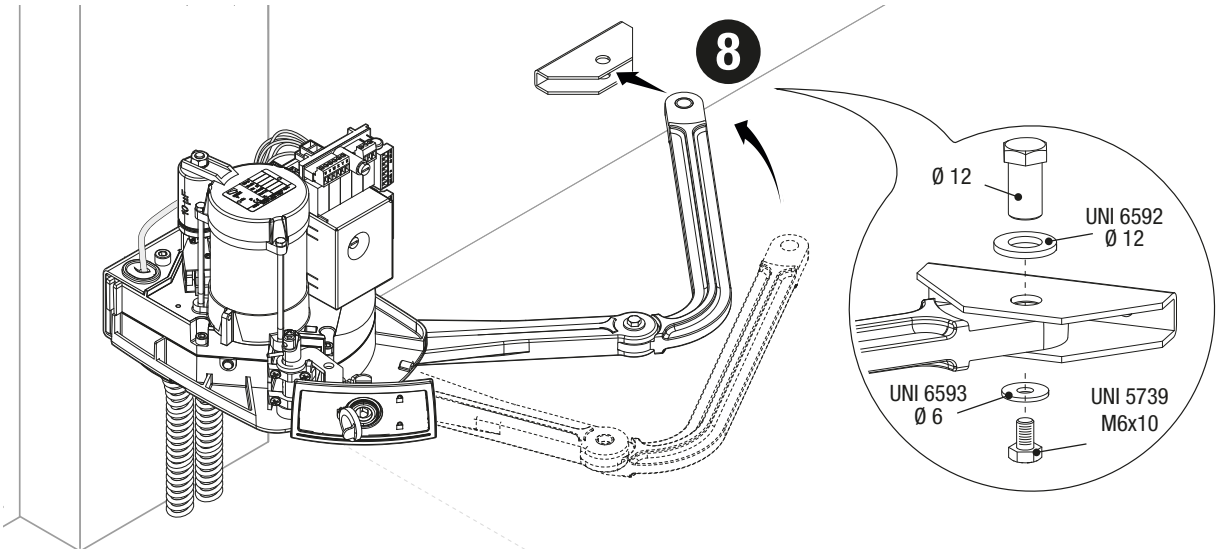

Détermination des points de fin de course

📖 En présence de butées d'arrêt dans l'installation, aussi bien à l'ouverture qu'à la fermeture, il n'est pas nécessaire de régler les fins de course.

Dans le cas contraire, effectuer les réglages

❶ Vis de fixation de la came supérieure
❷ Vis de fixation de la came inférieure
❸ Micro-interrupteur de fin de course
❹ Micro-interrupteur de fin de course
❺ Came supérieure
❻ Came inférieure

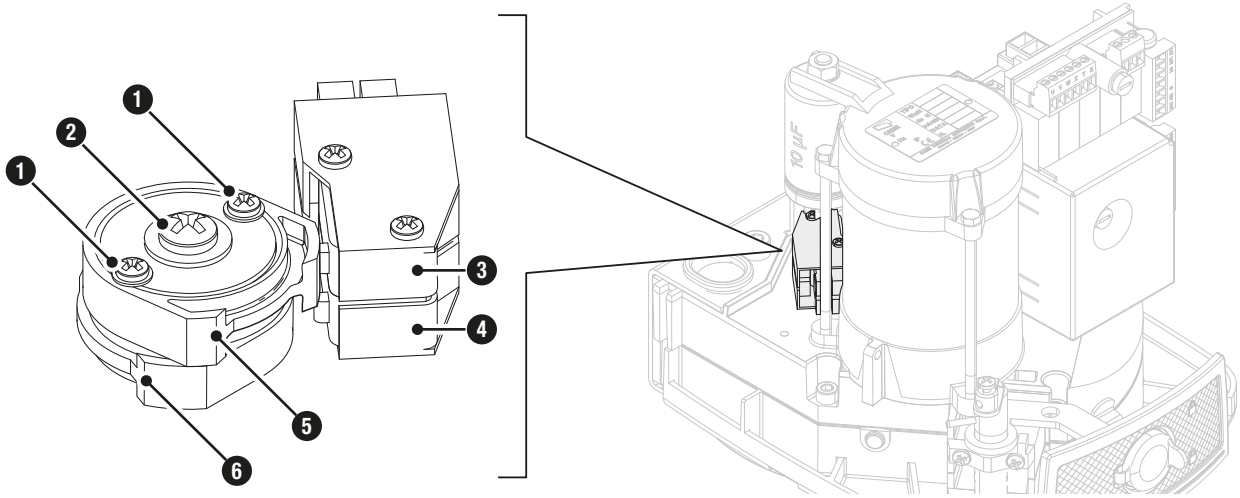

Automatisme installé à gauche

Débloquer le motoréducteur.
Ouvrir complètement le vantail.
Tourner la came inférieure dans le sens des aiguilles d'une montre jusqu'à activation du micro-interrupteur.
Fixer la came à l'aide de la vis centrale.

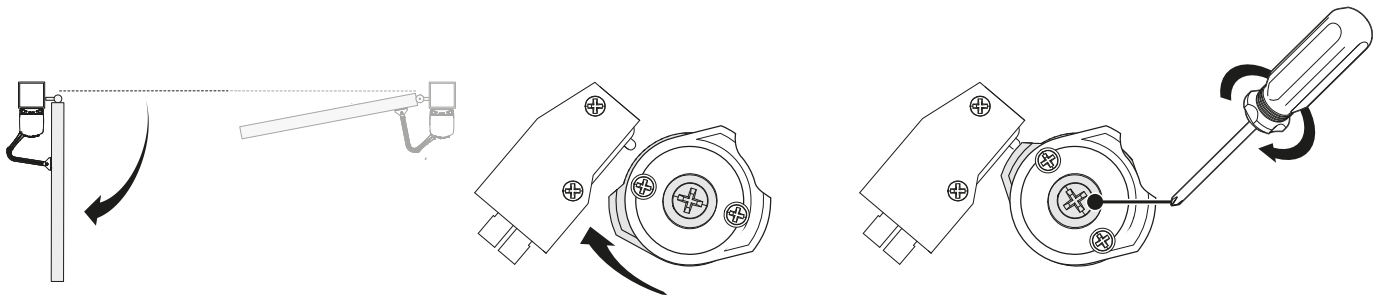

Fermer complètement le vantail.
Tourner la came supérieure dans le sens antihoraire jusqu'à activation du micro-interrupteur.
Fixer la came à l'aide des vis centrales.

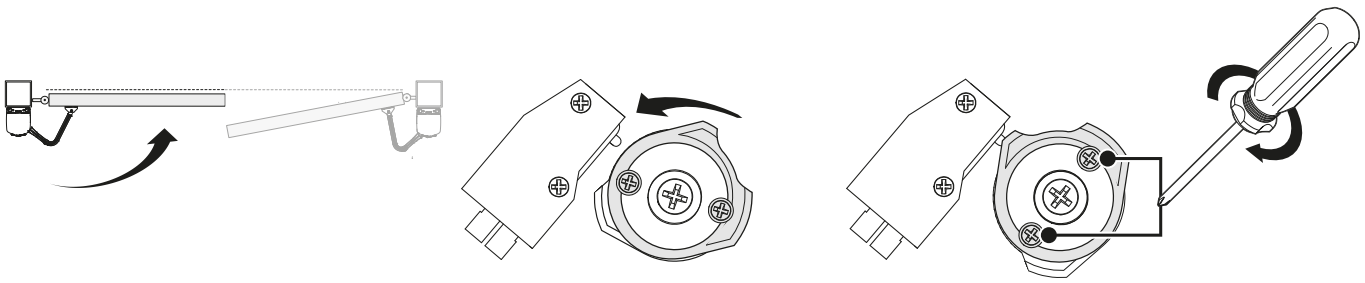

Automatisme installé à droite

Débloquer le motoréducteur.
Fermer complètement le vantail.
Tourner la came inférieure dans le sens des aiguilles d'une montre jusqu'à activation du micro-interrupteur.
Fixer la came à l'aide de la vis centrale.

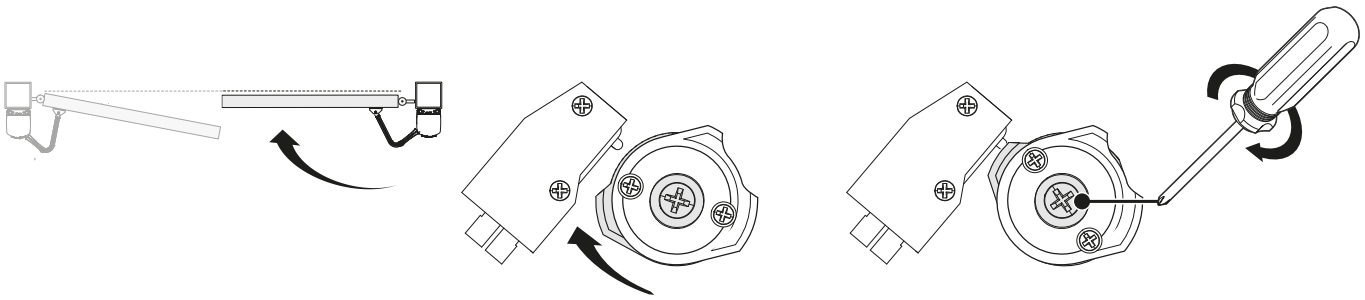

Ouvrir complètement le vantail.
Tourner la came supérieure dans le sens antihoraire jusqu'à activation du micro-interrupteur.
Fixer la came à l'aide des vis centrales.

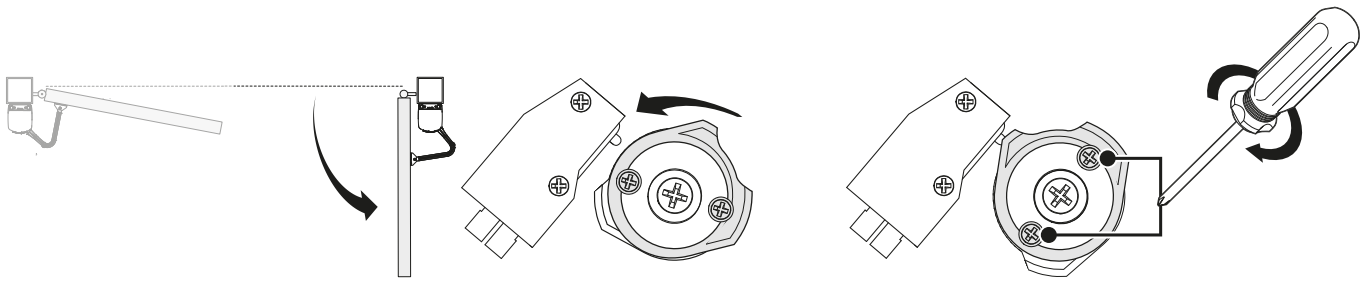

BRANCHEMENTS ÉLECTRIQUES

⚠ Avant d'intervenir sur l'armoire de commande, mettre hors tension et déconnecter les éventuelles batteries.

🕮 Pour pouvoir accéder au bornier, enlever le couvercle de protection.

Alimentation

❶ Câble bleu
❷ Câble violet
❸ Câble orange
❹ Câble rouge
❺ Câble noir
❻ Câble blanc

🕮 Pour varier le couple moteur, déplacer la cosse indiquée sur l'une des 4 positions : de 1 (minimum) à 4 (maximum).

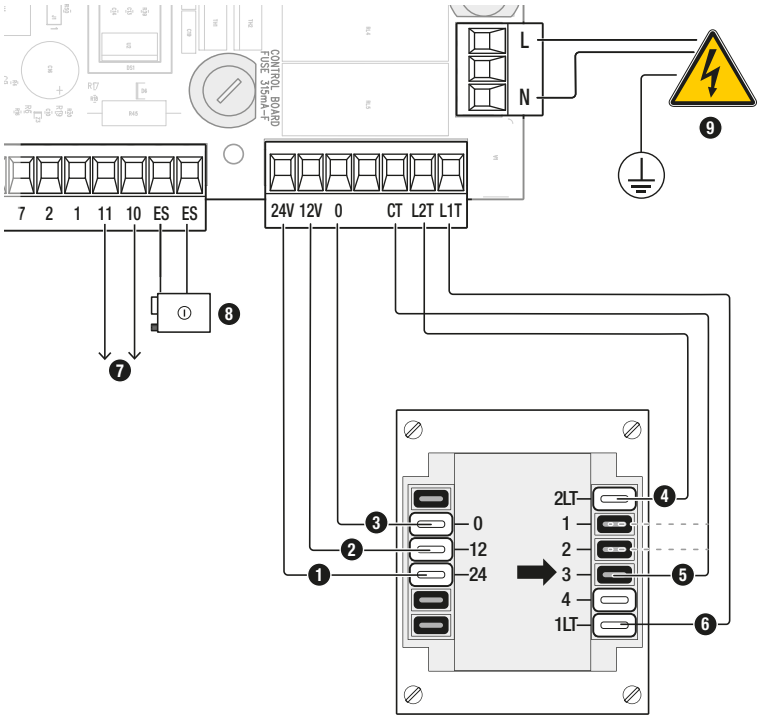

Sortie alimentation pour accessoires 24 V

❼ La sortie alimente normalement en 24 VAC.
Puissance maximale 20 W
❽ Serrure de verrouillage électrique 12 V - 15 W max.
❾ Entrée alimentation 230 VAC - 50-60 HZ

Connexion du motoréducteur

🕮 L'automatisme a été prévu pour une installation à gauche.

❶ Câble rouge
❷ Câble blanc

FA70230CB

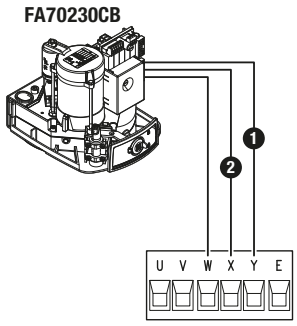

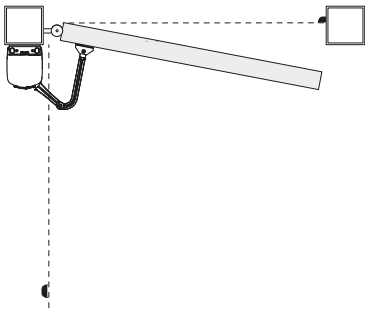

❶ Câble rouge
❷ Câble blanc

FA70230CB

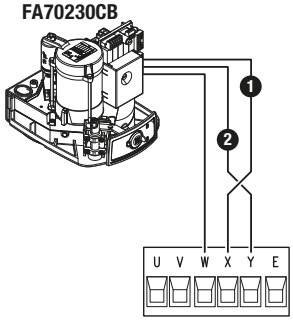

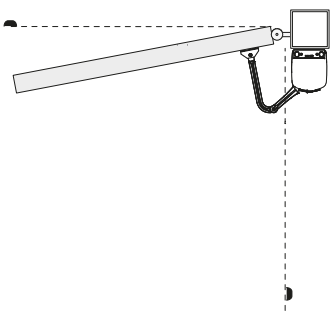

Connexion de l'automatisme et du motoréducteur

❶ Câble rouge
❷ Câble blanc

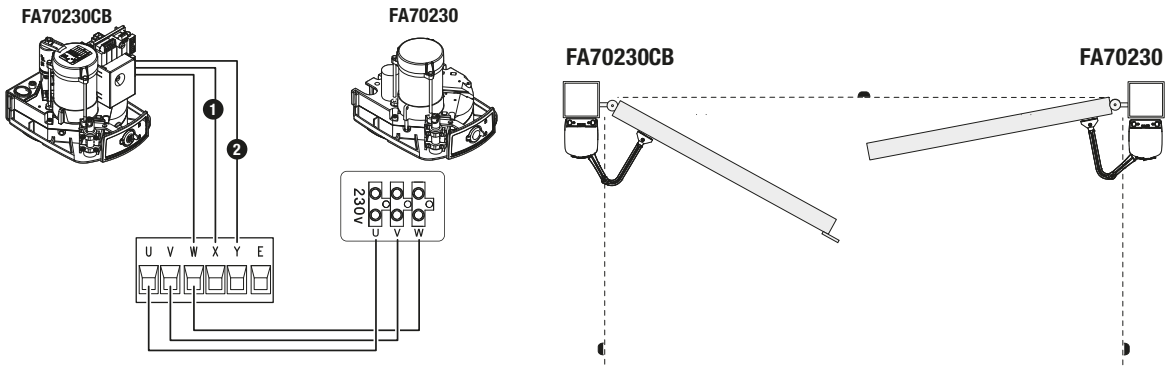

❶ Câble rouge
❷ Câble blanc

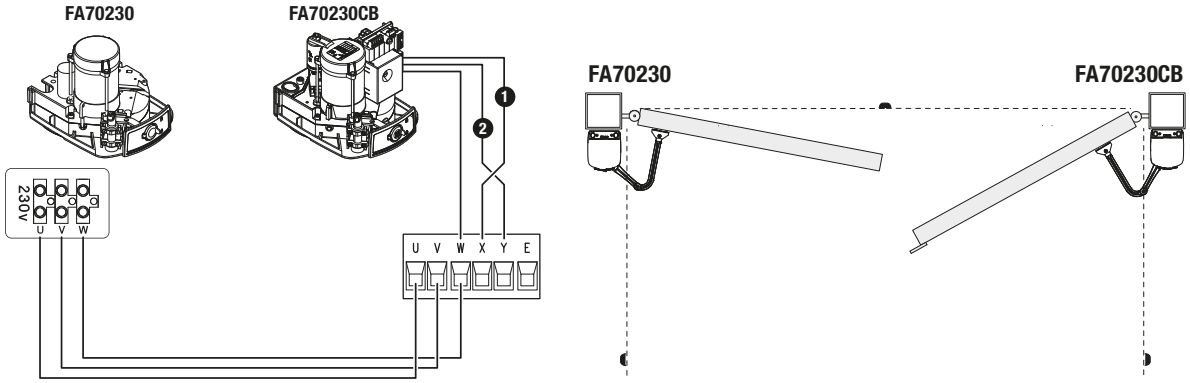

Portée maximum des contacts

Dispositif	Sortie	Alimentation (V)	Puissance (W)
Accessoires	10 - 11	24 AC	20
Clignotant	W - E	230 AC	25
Témoin état automatisme	10 - 5	24 AC	3

La somme des absorptions des accessoires connectés ne doit pas dépasser 20 W.

Dispositifs de signalisation

❶ Clignotant

Clignote durant les phases d'ouverture et de fermeture de l'automatisme.

⚠ Portée maximale du contact W - E (230 V AC - 25 W)

❷ Témoin état automatisme

Signale l'état de l'automatisme.

⚠ Portée maximale du contact 10 - 5 (24 V AC - 3 W)

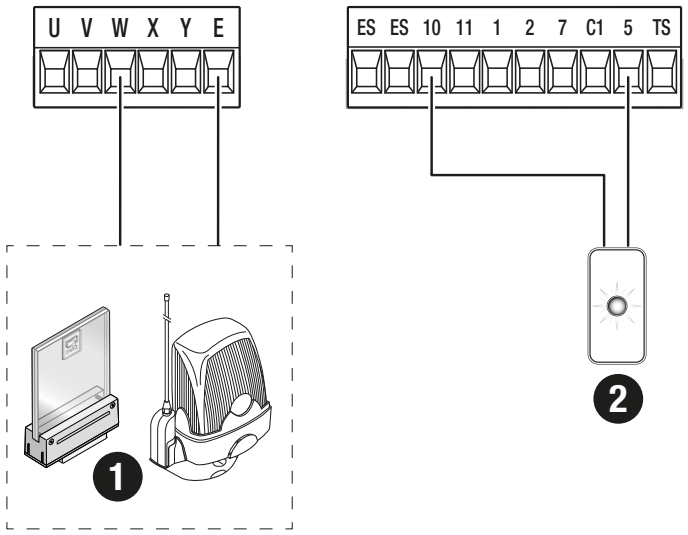

Dispositifs de commande

❶ Bouton d'ARRÊT (contact NF)

Arrête le portail et désactive l'éventuelle fermeture automatique. Utiliser un dispositif de commande pour reprendre le mouvement.

📖 Si le contact n'est pas utilisé, le court-circuiter.

📖 Le contact peut être programmé pour la fonction action maintenue.

❷ Dispositif de commande (contact NO)

Fonction OUVERTURE SEULEMENT
Permet l'ouverture uniquement.

❸ Antenne avec câble RG58

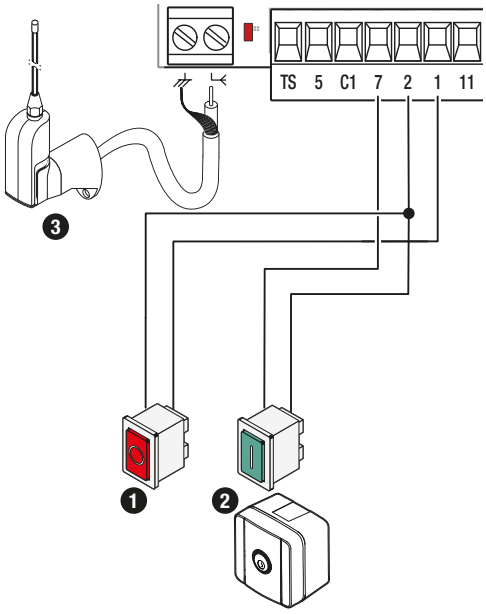

Photocellules

Connecter les dispositifs à l'entrée C1 (contact NF).
Pendant la programmation, configurer le type d'action que le dispositif connecté à l'entrée doit effectuer.

📖 En cas d'installation avec plusieurs paires de photocellules, consulter le manuel de l'accessoire correspondant.

Photocellules DIR

Connexion standard

📖 Si les photocellules ne sont pas utilisées, court-circuiter le contact 2-C1.

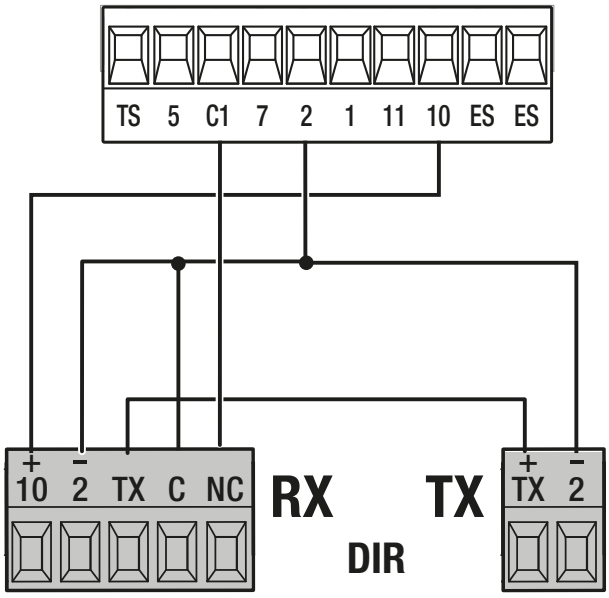

Connexion avec test de sécurité

📖 Voir fonction [Test sécurité].

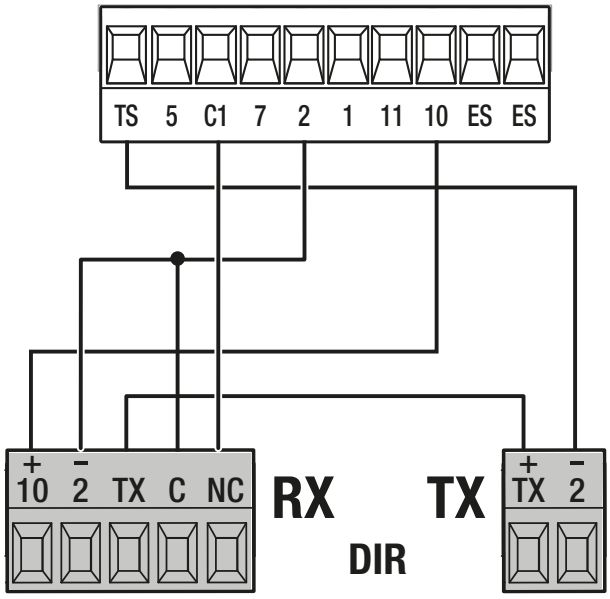

Connexion standard

📖 Si les photocellules ne sont pas utilisées, court-circuiter le contact 2-C1.

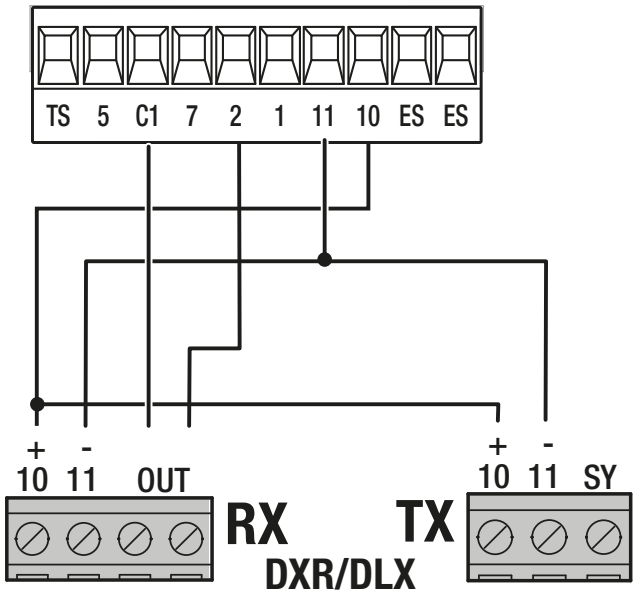

Connexion avec test de sécurité

📖 Voir fonction [Test sécurité].

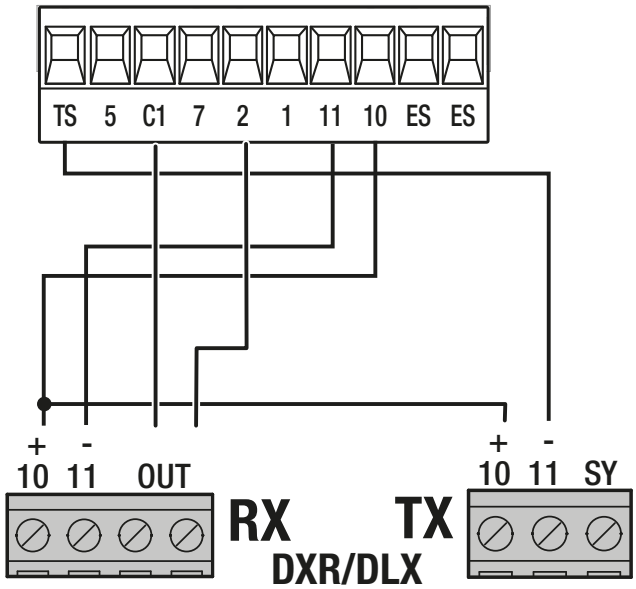

PROGRAMMATION

Sélection des fonctions

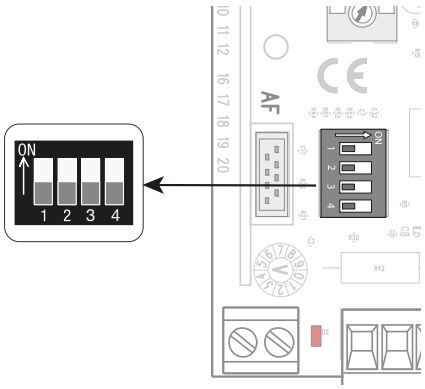

DIP 1 SUR ON	Fonction de FERMETURE AUTOMATIQUE
DIP 2 SUR ON	Fonction OUVERTURE-ARRÊT-FERMETURE-ARRÊT (séquentielle) depuis un dispositif de commande (contact NO) et un émetteur radio avec carte AF
DIP 2 SUR OFF	Fonction OUVERTURE-FERMETURE-INVERSION (pas-à-pas) depuis un dispositif de commande (contact NO) et un émetteur radio avec carte AF
DIP 3 SUR ON	Fonction TEST SÉCURITÉ La carte contrôle le bon fonctionnement des photocellules à chaque commande d'ouverture ou de fermeture
DIP 4 SUR ON	Fonction d'ÉLIMINATION UTILISATEURS

Réglages des fonctions

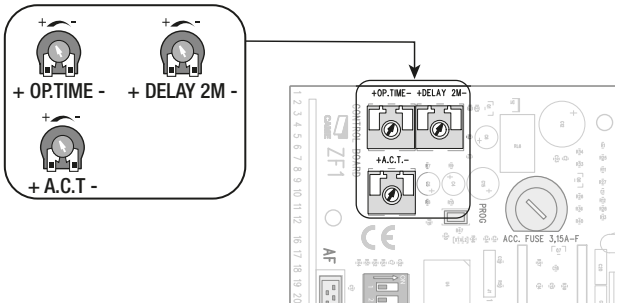

TRIMMER OP.TIME	Réglage du temps de fonctionnement entre 15 et 120 s. 📖 Le réglage, au minimum, du temps de fonctionnement active la fonction d'action maintenue et désactive les émetteurs.
TRIMMER DELAY 2M	Après une commande de fermeture ou après une fermeture automatique, le vantail du motoréducteur (M2) part en retard par rapport au motoréducteur (M1) selon un temps réglable entre 3 et 10 secondes.
TRIMMER A.C.T	Réglage du temps de fermeture automatique entre 1 et 120 s. 📖 L'intervention des dispositifs de sécurité en cas de détection d'un obstacle, après un ARRÊT total ou à défaut de tension désactive la fermeture automatique

Activation de la commande radio

❶ Connecter le câble RG58 de l'antenne aux bornes.
❷ Insérer la carte AF sur la carte électronique.
❸ Maintenir enfoncée la touche PROG sur la carte électronique.
❹ Appuyer sur une des touches de l'émetteur à mémoriser.

📖 Le voyant de signalisation led clignote durant la procédure et reste allumé en permanence jusqu'à l'enregistrement effectif.

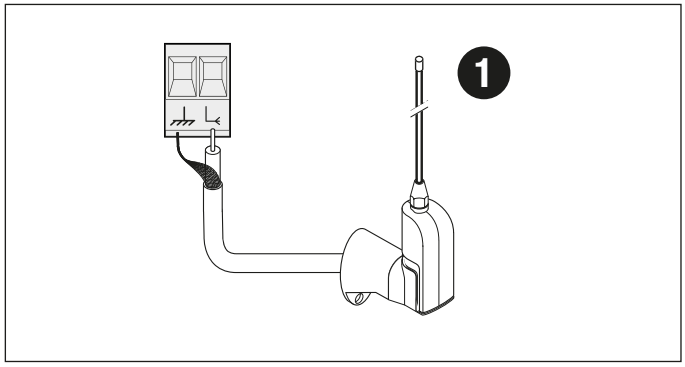

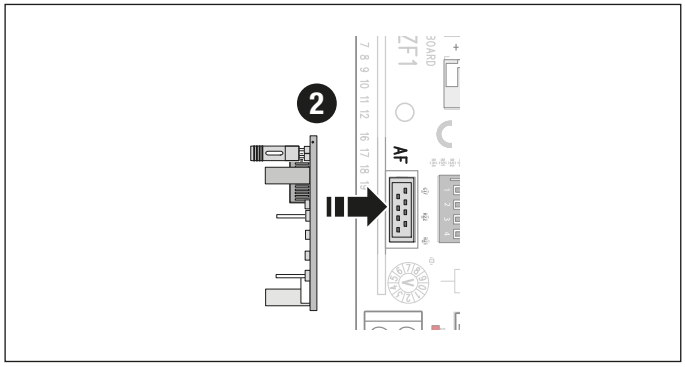

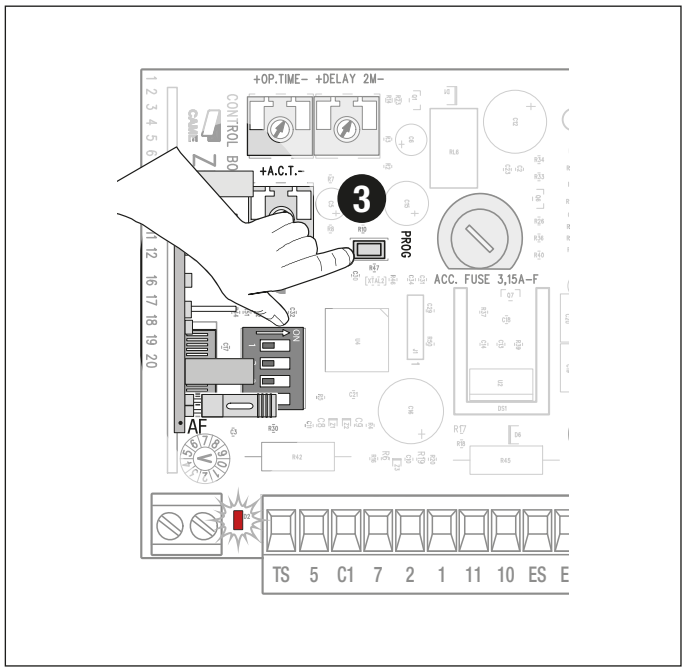

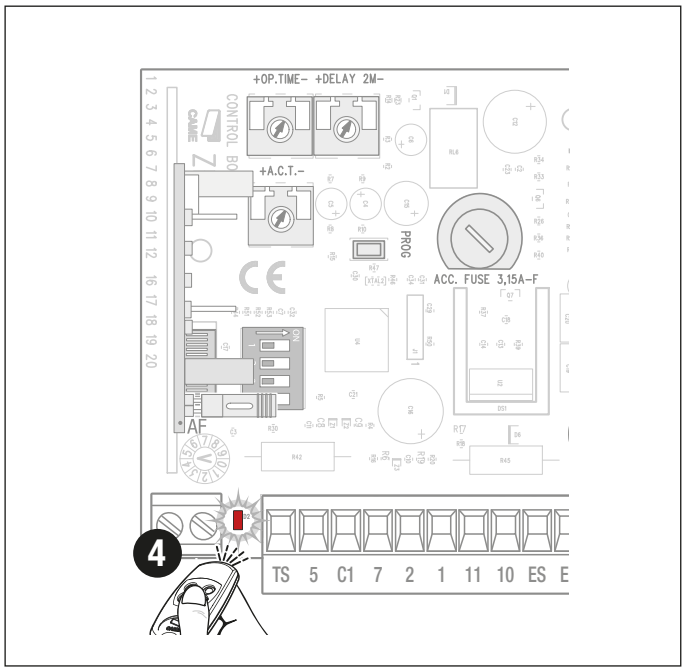

Insertion utilisateur

📖 Il est possible de mémoriser au maximum 50 utilisateurs.

❶ Maintenir enfoncée la touche PROG sur la carte électronique.

❷ Appuyer sur une des touches de l'émetteur à mémoriser.

📖 Le voyant de signalisation led clignote durant la procédure et reste allumé en permanence jusqu'à l'enregistrement effectif.

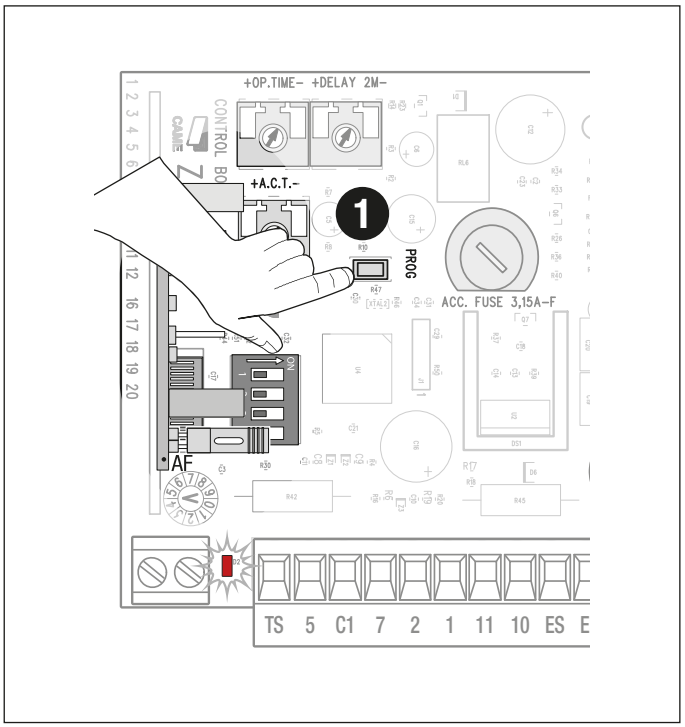

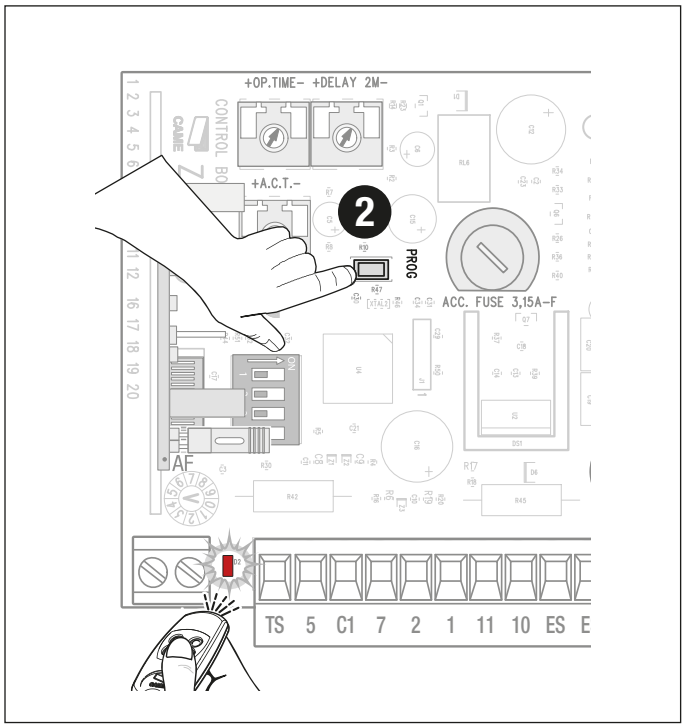

Élimination d'un seul utilisateur

Le micro-interrupteur DIP 4 doit être sur ON.

❶ Maintenir enfoncée la touche PROG sur la carte électronique.

❷ Appuyer sur la touche de l'émetteur de l'utilisateur à éliminer dans les 5 s qui suivent.

📖 Le voyant de signalisation led clignote rapidement durant la procédure et s'éteint après l'élimination.

Positionner à nouveau le DIP 4 sur OFF.

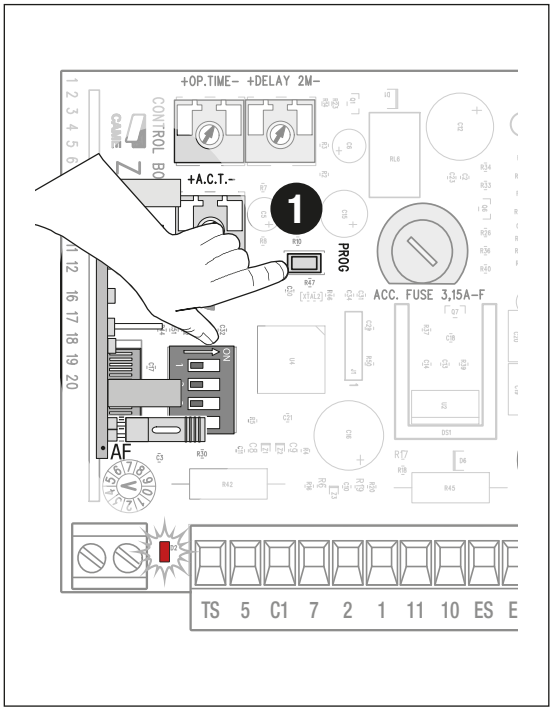



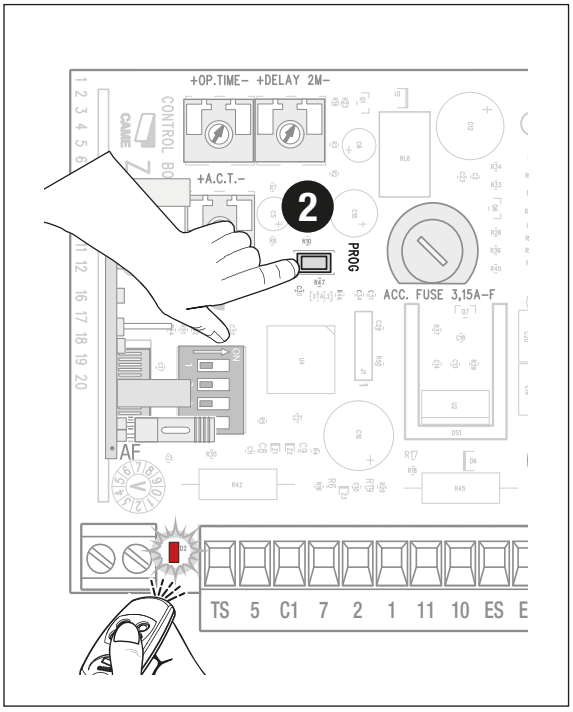

Suppression de tous les utilisateurs

Le micro-interrupteur DIP 4 doit être sur ON.

❶ Maintenir enfoncée la touche PROG sur la carte électronique pendant 10 secondes.

📖 Le voyant de signalisation led effectue une série de clignotements durant la procédure et s'éteint après l'élimination.

Positionner à nouveau le DIP 4 sur OFF.

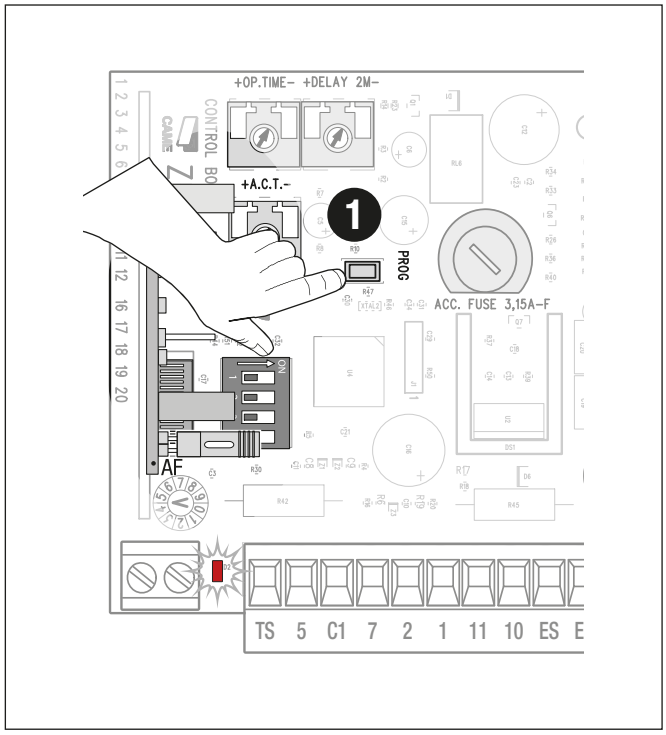

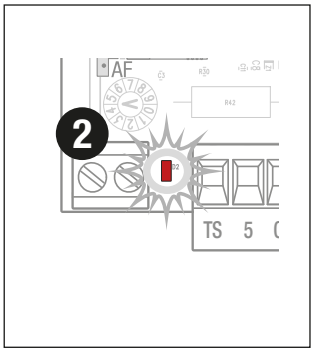

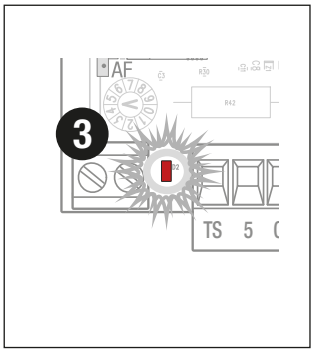

OPÉRATIONS FINALES

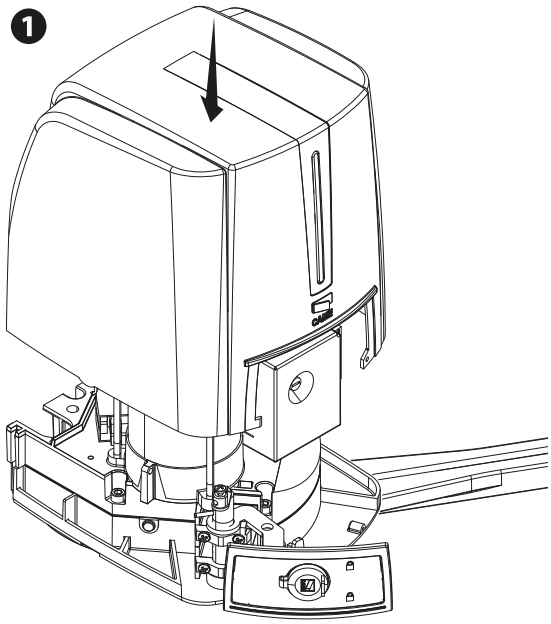

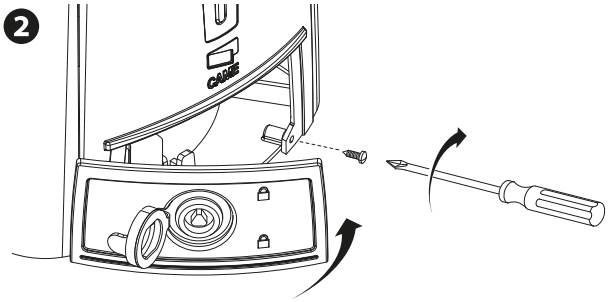

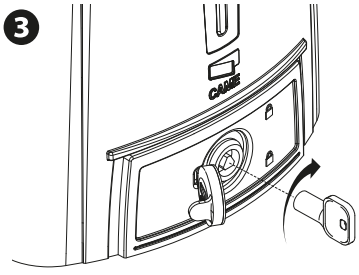

Page 21 - Manuel FA02236-FR - 02/2026 - © CAME S.p.A. - Le contenu de ce manuel est susceptible de subir des modifications à tout moment et sans aucun préavis. - Traduction des instructions originales

OUVERTURE VERS L'EXTÉRIEUR

Détermination des points de fixation des étriers

Déterminer d'abord l'emplacement de l'étrier de fixation sur le portail, puis l'emplacement de l'étrier de fixation sur le pilier.

📖 Respecter les dimensions indiquées dans le tableau.

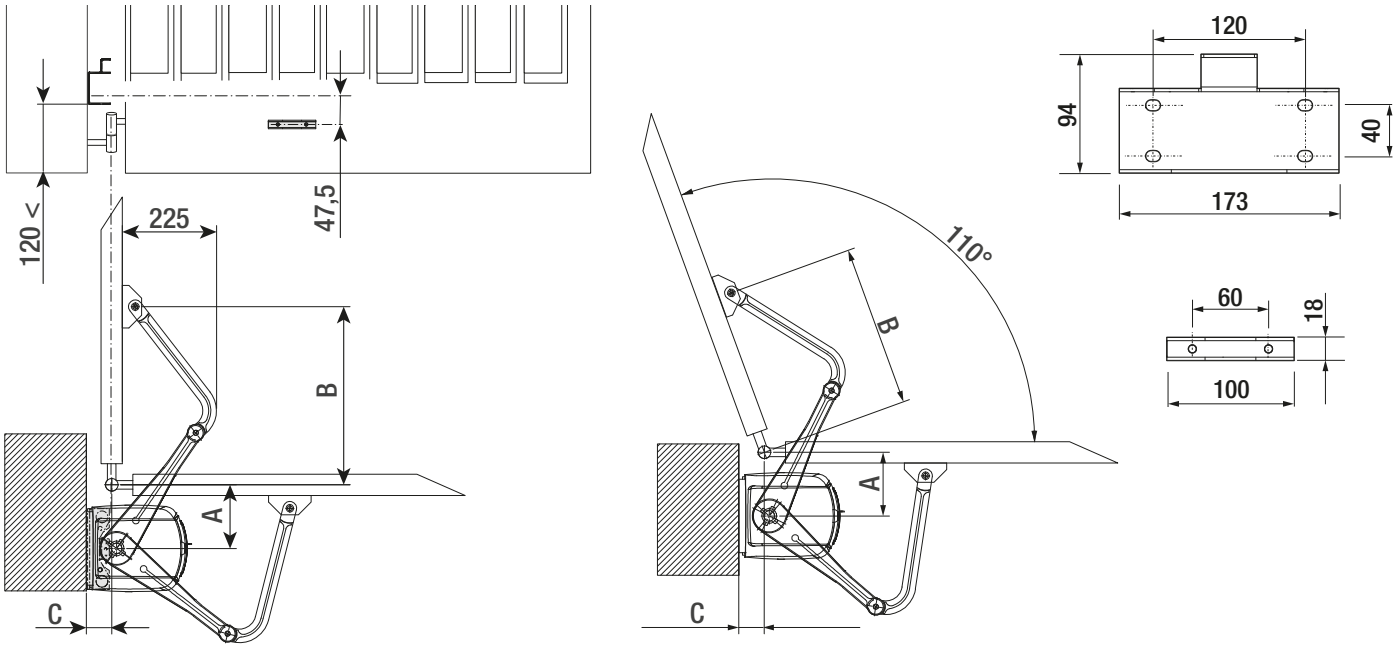

Ouverture vantail (°)	A	B	C Max.
90°	150	420	60
110°	150	380	60

Automatisme installé à gauche

Débloquer le motoréducteur.
Fermer complètement le vantail.
Tourner la came inférieure dans le sens des aiguilles d'une montre jusqu'à activation du micro-interrupteur.
Fixer la came à l'aide de la vis centrale.

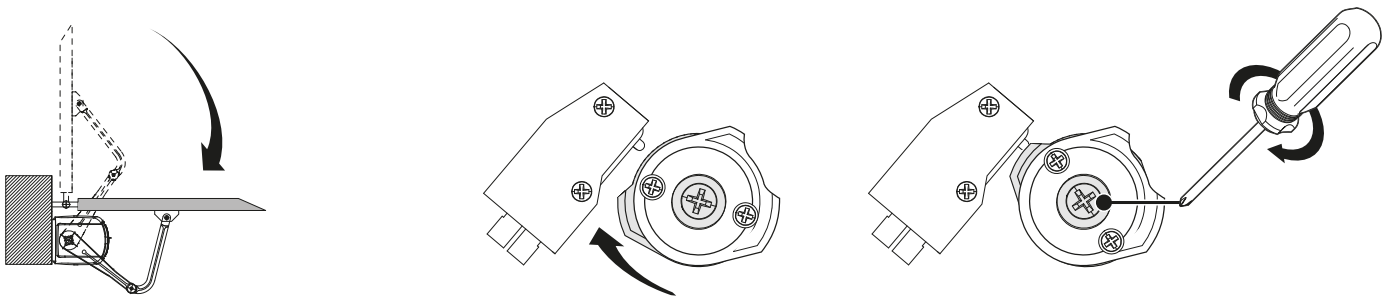

Ouvrir complètement le vantail.
Tourner la came supérieure dans le sens antihoraire jusqu'à activation du micro-interrupteur.
Fixer la came à l'aide des vis centrales.

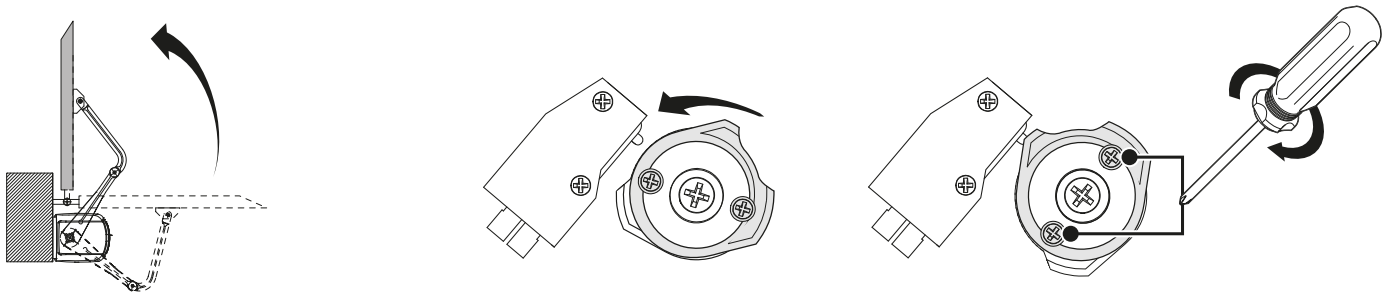

Automatisme installé à droite

Débloquer le motoréducteur.
Ouvrir complètement le vantail.
Tourner la came inférieure dans le sens des aiguilles d'une montre jusqu'à activation du micro-interrupteur.
Fixer la came à l'aide de la vis centrale.

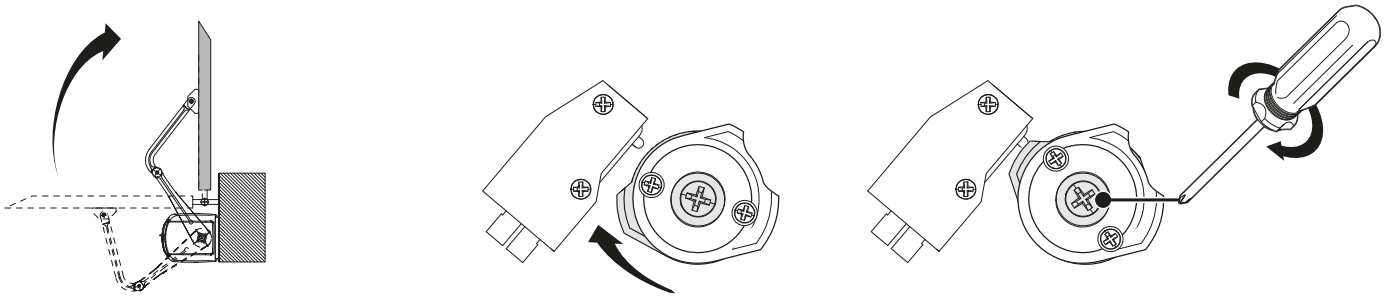

Fermer complètement le vantail.
Tourner la came supérieure dans le sens antihoraire jusqu'à activation du micro-interrupteur.
Fixer la came à l'aide des vis centrales.

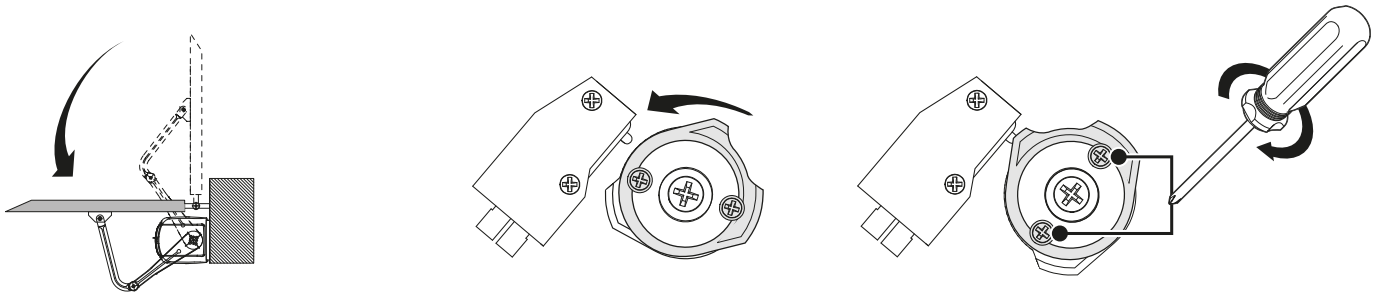

Connexion du motoréducteur

L'automatisme a été prévu pour une installation à gauche.

❶ Câble rouge
❷ Câble blanc

FA70230CB

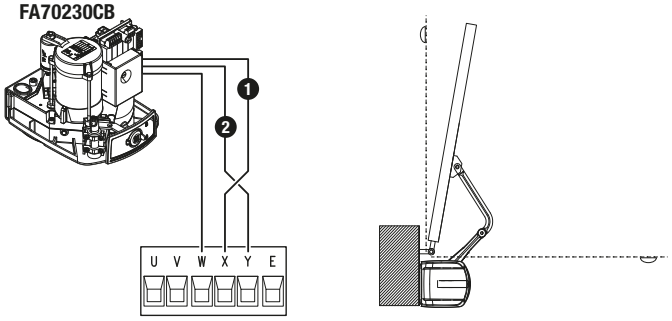

❶ Câble rouge
❷ Câble blanc

FA70230CB

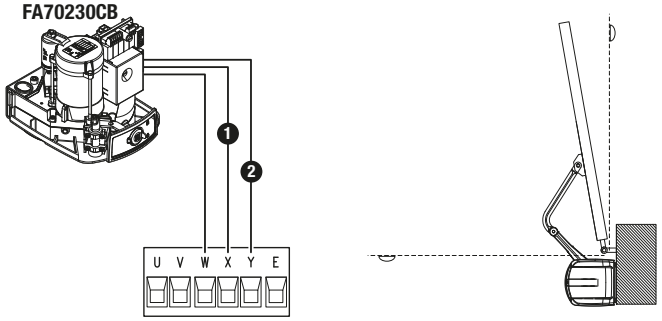

❶ Câble rouge
❷ Câble blanc

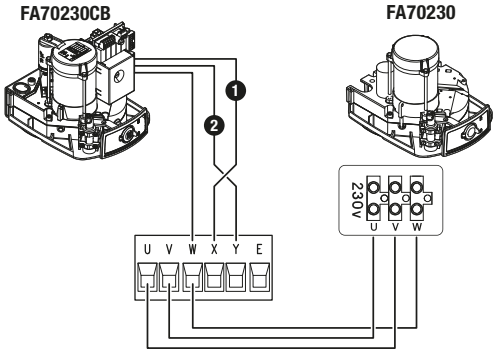

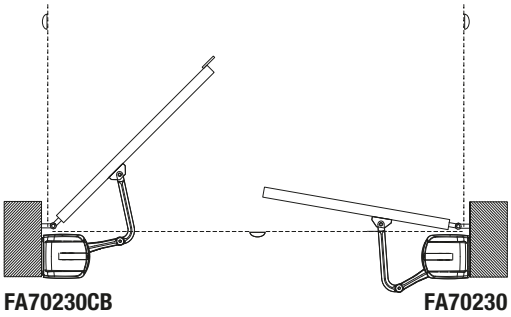

❶ Câble rouge
❷ Câble blanc

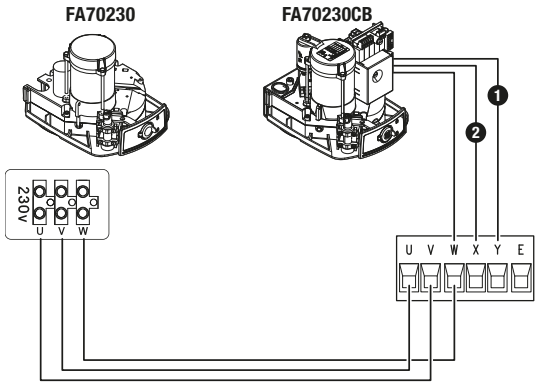

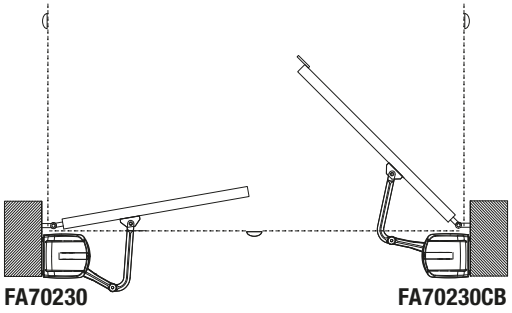

CAME
CAME.COM

CAME S.P.A.
Via Martiri della Libertà, 15
31030 Dosson di Casier
Treviso - Italy
Tél. (+39) 0422 49 40
Fax (+39) 0422 49 41