CAME

CAME.COM

Motoréducteur pour portails battants

FA02040-FR



A3024N A5024N A3124N

MANUEL D'INSTALLATION

FR Français

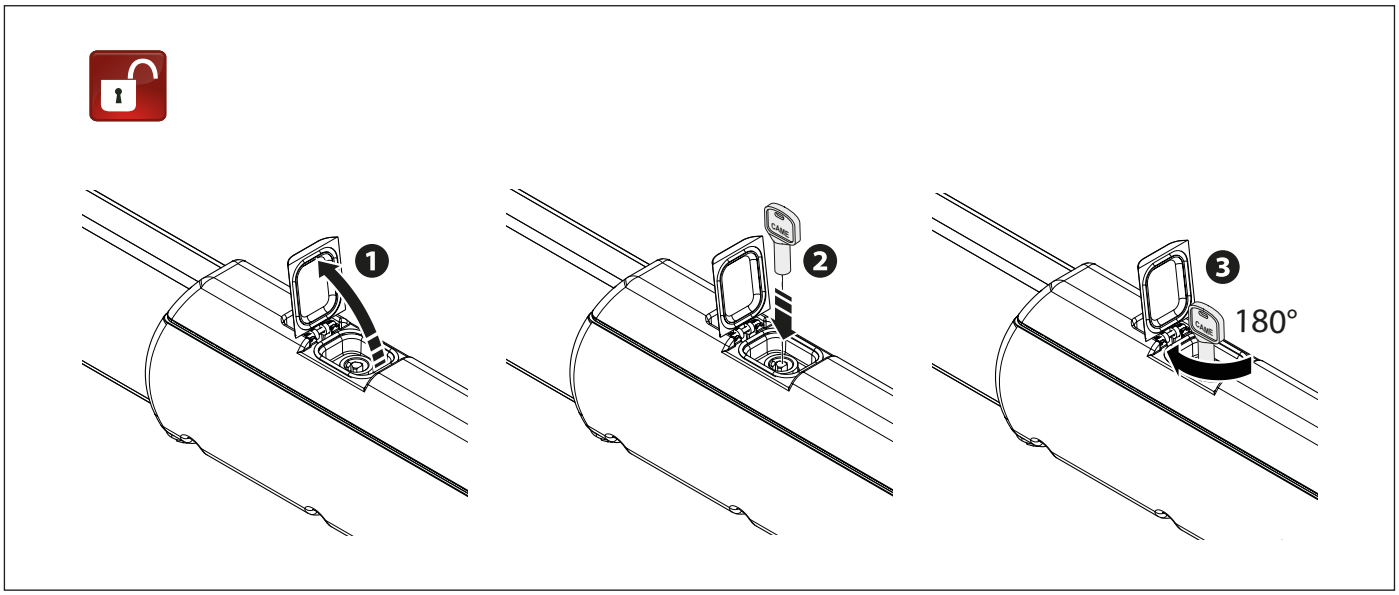
1
2
3
180°

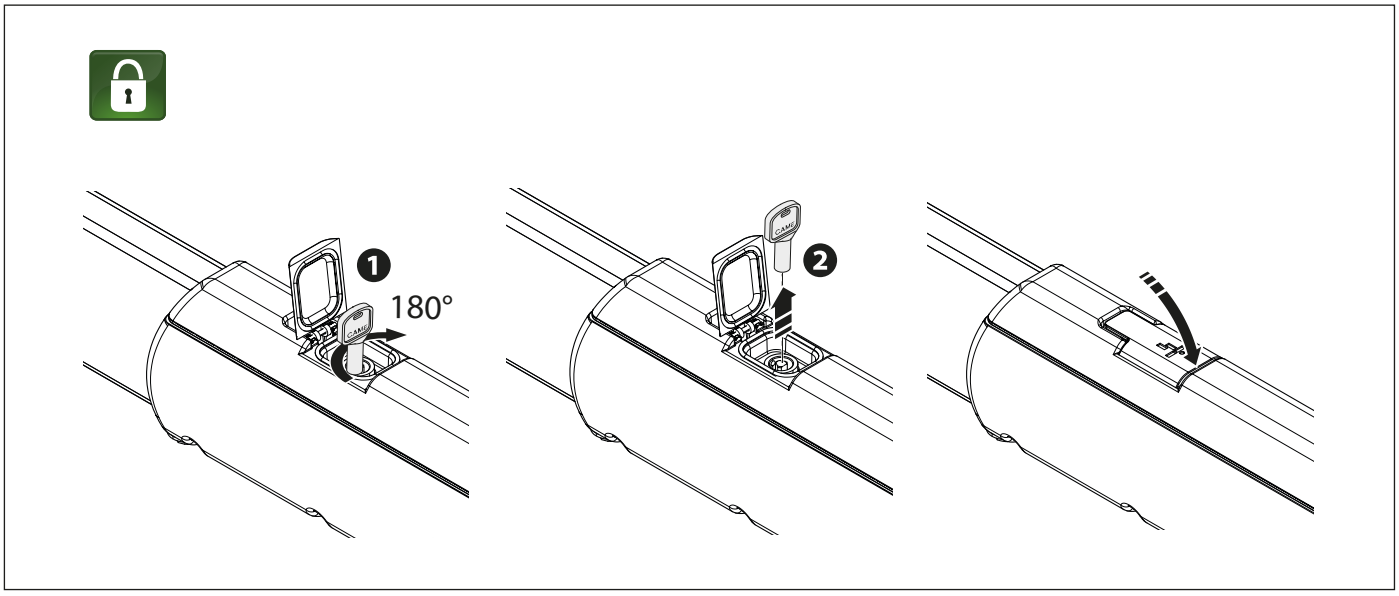
1
180°
2

INSTRUCTIONS GÉNÉRALES POUR L'INSTALLATEUR

⚠ Consignes de sécurité importantes.

⚠ Suivre toutes les instructions étant donné qu'une installation incorrecte peut provoquer de graves lésions.

⚠ Avant toute opération, lire également les instructions générales réservées à l'utilisateur.

Ce produit ne devra être destiné qu'à l'utilisation pour laquelle il a été expressément conçu et toute autre utilisation est à considérer comme dangereuse. • Le fabricant décline toute responsabilité en cas d'éventuels dommages provoqués par des utilisations impropres, incorrectes et déraisonnables. • Le produit dont il est question dans ce manuel est défini, conformément à la Directive Machines 2006/42/CE, comme une quasi-machine. • La quasi-machine est, par définition, un ensemble qui constitue presque une machine, mais qui ne peut assurer à lui seul une application définie. • Les quasi-machines sont uniquement destinées à être incorporées ou assemblées à d'autres machines ou à d'autres quasi-machines ou équipements en vue de constituer une machine à laquelle s'applique la Directive Machines 2006/42/CE. • L'installation finale doit être conforme à la Directive Machines 2006/42/CE et aux normes européennes de référence. • Le fabricant décline toute responsabilité pour l'utilisation de produits non originaux, ce qui implique également l'annulation de la garantie. • Toutes les opérations indiquées dans ce manuel ne doivent être exécutées que par du personnel qualifié et dans le plein respect des normes en vigueur. • La position des câbles, la pose, la connexion et l'essai doivent être réalisés selon les règles de l'art et conformément aux normes et lois en vigueur. • Tous les composants (actionneurs, photocellules, bords sensibles, etc.) nécessaires à la mise en conformité de l'installation finale selon la directive Machines 2006/42/CE et les normes techniques harmonisées de référence sont identifiés dans le catalogue général des produits CAME ou sur le site www.came.com. • S'assurer, durant toutes les phases d'installation, que l'automatisme est bien hors tension. • S'assurer que la température du lieu d'installation correspond à celle indiquée sur l'automatisme. • La tension d'alimentation de l'appareil doit correspondre à la valeur indiquée sur la plaque signalétique. L'alimentation électrique doit être fournie par un système à très basse tension de sécurité. • Ne pas installer l'automatisme sur des éléments susceptibles de se plier. Ajouter si nécessaire des renforts appropriés aux points de fixation. • Veiller à ce que le produit ne soit pas mouillé par des jets d'eau directs (arroseurs, nettoyeurs HP, etc.) sur le lieu d'installation. • Prévoir sur le réseau d'alimentation, conformément aux règles d'installation, un dispositif de déconnexion omnipolaire spécifique pour le sectionnement total en cas de surtension catégorie III. • Délimiter soigneusement toute la zone afin d'en éviter l'accès aux personnes non autorisées, notamment aux mineurs et aux enfants. • En cas de manutention manuelle, prévoir une personne tous les 20 kg à soulever ; en cas de manutention non manuelle, utiliser des instruments aptes à assurer le levage sécurisé. • Adopter des mesures de protection adéquates contre tout danger mécanique lié à la présence de personnes dans le rayon d'action de l'automatisme. • Les câbles électriques doivent passer à travers des tuyaux, des goulottes et des passe-câbles appropriés pour assurer une protection adéquate contre les dommages mécaniques. • Les câbles électriques ne doivent pas entrer en contact avec des parties pouvant devenir chaudes durant l'utilisation (ex. : moteur et transformateur). • Avant de procéder à l'installation, vérifier que la partie guidée est en bon état mécanique et qu'elle s'ouvre et se ferme correctement. • Le produit peut être utilisé pour automatiser une partie guidée intégrant un portillon uniquement s'il peut être actionné avec le portillon en position de sécurité. • S'assurer que l'actionnement de la partie guidée ne provoque aucun coincement avec les parties fixes présentes tout autour. • Les commandes fixes doivent toutes être clairement visibles après l'installation et être positionnées de manière à ce que la partie guidée soit directement visible mais à l'écart des parties en mouvement. Toute commande à action maintenue doit être installée à une hauteur minimum de 1,5 m par rapport au sol et doit être inaccessible au public. • À défaut d'étiquette, en appliquer une permanente qui décrive comment utiliser le mécanisme de déblocage manuel et la positionner près de l'élément d'actionnement. • S'assurer que l'automatisme a bien été réglé comme il faut et que les dispositifs de sécurité et de protection, tout comme le déblocage manuel, fonctionnent correctement. • Avant la livraison à l'utilisateur, vérifier la conformité de l'installation aux normes harmonisées et aux exigences essentielles de la Directive Machines 2006/42/CE. • Les éventuels risques résiduels doivent être signalés à l'utilisateur final par le biais de pictogrammes spécifiques bien en vue qu'il faudra lui expliquer. • Au terme de l'installation, appliquer la plaque d'identification de la machine dans une position bien en vue. • Si le câble d'alimentation est endommagé, son remplacement doit être effectué par le producteur, ou par son service d'assistance technique agréé, ou par une personne dûment qualifiée afin de prévenir tout risque. • Conserver ce manuel dans le dossier technique avec les manuels des autres dispositifs utilisés pour la réalisation du système d'automatisme. • Il est recommandé de remettre à l'utilisateur final tous les manuels d'utilisation des produits composant la machine. • Le produit, dans l'emballage d'origine du fabricant, ne peut être transporté qu'à l'intérieur (wagons de chemin de fer, conteneurs, véhicules fermés). • En cas de dysfonctionnement du produit, cesser de l'utiliser et contacter le centre SAV à l'adresse https://www.came.com/global/en/contact-us ou au numéro de téléphone indiqué sur le site. • La data de fabrication est indiquée dans le lot de production imprimé sur l'étiquette du produit. Si nécessaire, nous contacter à l'adresse https://www.came.com/global/en/contact-us. • Les conditions générales de vente figurent dans les catalogues de prix officiels Came.

Points potentiellement dangereux pour les personnes

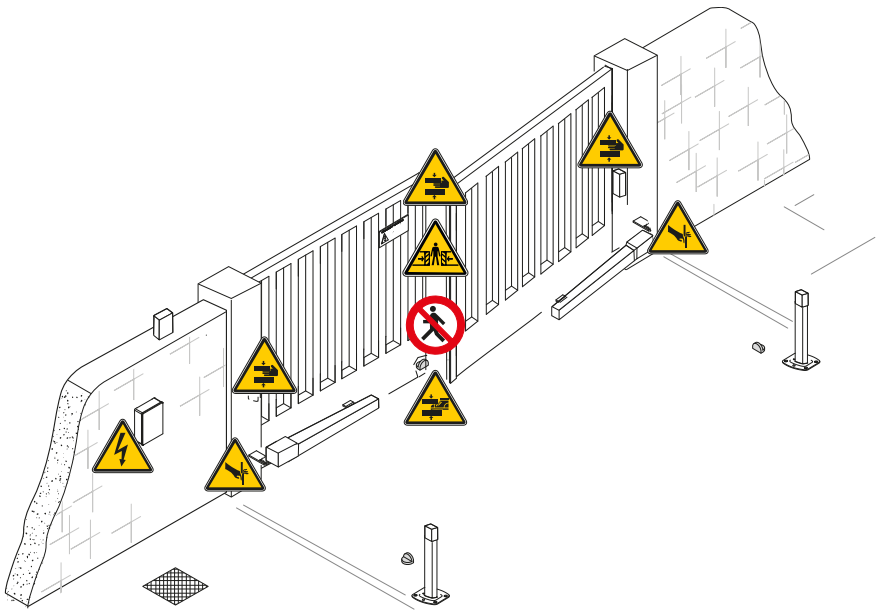

Passage interdit durant la manœuvre.

Danger d'écrasement.

Danger de coincement des mains.

Danger de coincement des pieds.

Risque de coupure de la main.

Danger pour la présence de tension.

MISE AU REBUT ET ÉLIMINATION

CAME S.p.A. adopte dans ses établissements un Système de Gestion Environnementale certifié et conforme à la norme UNI EN ISO 14001 qui garantit le respect et la sauvegarde de l'environnement. Nous vous demandons de poursuivre ces efforts de sauvegarde de l'environnement, que CAME considère comme l'un des fondements du développement de ses propres stratégies opérationnelles et de marché, en observant tout simplement de brèves indications en matière d'élimination :

⚽ ÉLIMINATION DE L'EMBALLAGE

Les composants de l'emballage (carton, plastiques, etc.) sont assimilables aux déchets urbains solides et peuvent être éliminés sans aucune difficulté, en procédant tout simplement à la collecte différenciée pour le recyclage.

Avant d'effectuer ces opérations, il est toujours recommandé de vérifier les normes spécifiques en vigueur sur le lieu d'installation.

NE PAS JETER DANS LA NATURE !

⚽ ÉLIMINATION DU PRODUIT

Nos produits sont réalisés à partir de différents matériaux. La plupart de ces matériaux (aluminium, plastique, fer, câbles électriques) sont assimilables aux déchets urbains solides. Ils peuvent être recyclés au moyen de la collecte et de l'élimination différenciées auprès des centres autorisés.

D'autres composants (cartes électroniques, piles des émetteurs, etc.) peuvent par contre contenir des substances polluantes.

Il faut donc les désinstaller et les remettre aux entreprises autorisées à les récupérer et à les éliminer.

Avant d'effectuer ces opérations, il est toujours recommandé de vérifier les normes spécifiques en vigueur sur le lieu d'élimination.

NE PAS JETER DANS LA NATURE !

Légende

📖 Ce symbole indique des parties à lire attentivement.

⚠ Ce symbole indique des parties concernant la sécurité.

☞ Ce symbole indique ce qui doit être communiqué à l'utilisateur.

📖 Les dimensions sont exprimées en millimètres, sauf indication contraire.

Description

001A3024N
A3024N - Motoréducteur 24 V irréversible pour portails battants avec vantail jusqu'à 3 m et 400 kg.

001A5024N
A5024N - Motoréducteur 24 V irréversible avec micro-interrupteur de fin de course ouverture et fermeture pour portails battants avec vantail jusqu'à 5 m et 400 kg.

801MP-0160
A3124N -Motoréducteur 24 V réversible pour portails battants avec vantail jusqu'à 3 m et 400 kg.

Utilisation prévue

Solution pour applications résidentielles et collectives

📖 Toute installation et toute utilisation autres que celles qui sont indiquées dans ce manuel sont interdites.

Description des parties

Motoréducteur

❶ Tige
❷ Volet d'accès au mécanisme de déblocage
❸ Couvercle motoréducteur
❹ Clé de déblocage
❺ Rotule étrier
❻ Étrier de fixation au pilier
❼ Étrier de fixation au portail
❽ Rail d'actionnement du micro-interrupteur
❾ Micro-interrupteur de fin de course en phase d'ouverture
❿ Microinterrupteur ralentissement en fermeture

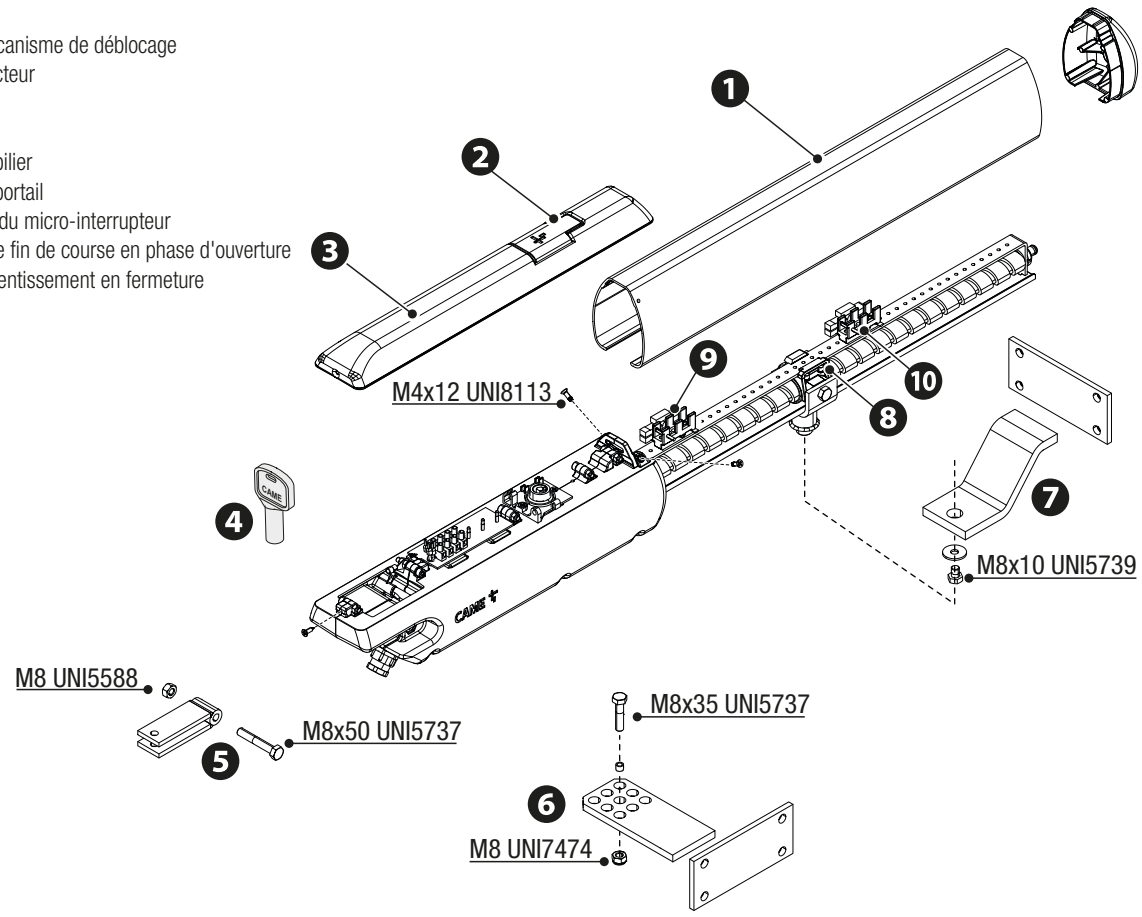

Dimensions

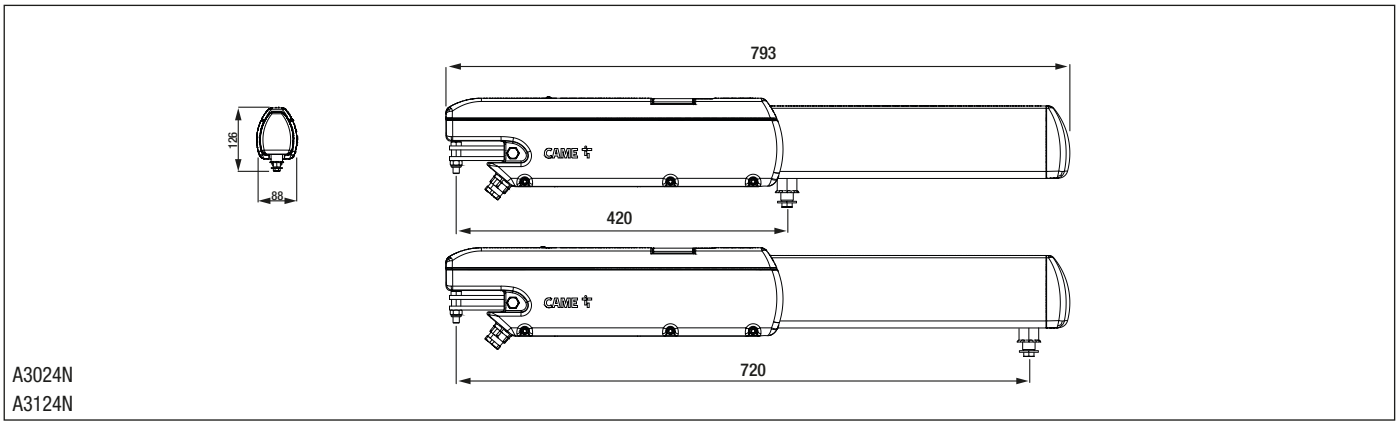

A3024N
A3124N

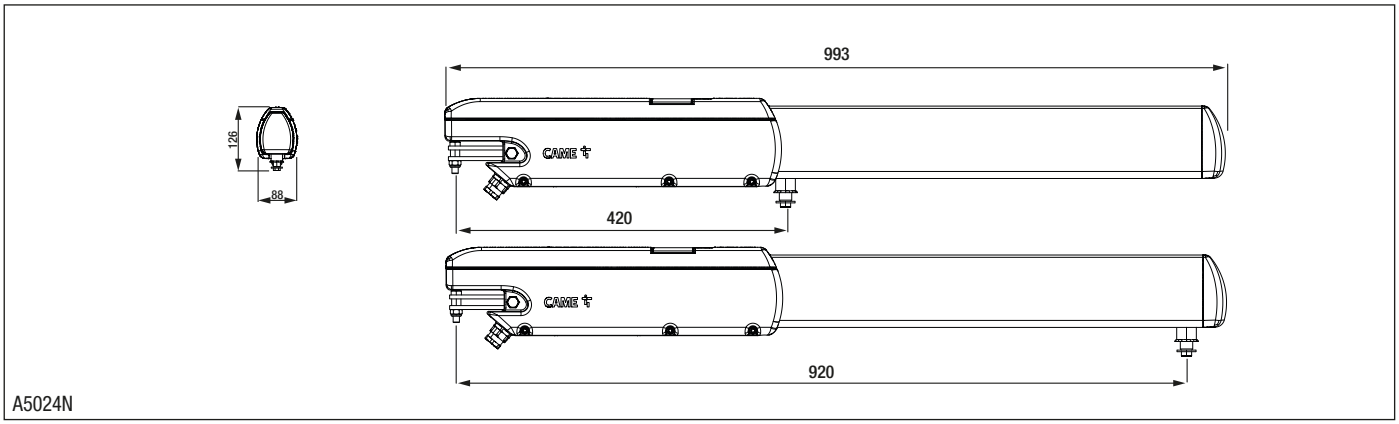

A5024N

Limites d'utilisation

MODÈLES	A3024N				A5024N				A3124N			
Longueur vantail (m)	3	2.5	2	-	5	4	3	-	3	2.5	2	-
Poids vantail (kg)	400	600	800		400	500	600		400	600	800	

⚠ Pour les portails battants, l'installation d'une serrure de verrouillage électrique est toujours recommandée afin de garantir une fermeture fiable des portails et de protéger les engrenages des motoréducteurs. En cas de motoréducteurs irréversibles, elle est toujours recommandée, mais devient obligatoire pour les vantaux d'une longueur supérieure à 2,5 m. Elle est par contre nécessaire en présence de motoréducteurs réversibles pour garantir la fermeture du portail. Dans ce dernier cas, c'est toujours l'installateur qui choisit de l'installer, en tenant compte des dimensions et du type de portail (par exemple, lambrissé) et de la zone d'installation (par exemple, une zone venteuse).

Données techniques

MODÈLES	A3024N	A5024N	A3124N
Alimentation moteur (V)	24 DC	24 DC	24 DC
Puissance (W)	120	120	120
Courant absorbé (A)	10 max.	10 max.	10 max.
Température de fonctionnement (°C)	-20 ÷ +55	-20 ÷ +55	-20 ÷ +55
Température de stockage (°C)*	-20 ÷ +70	-20 ÷ +70	-20 ÷ +70
Poussée (N)	400 ÷ 4000	400 ÷ 4000	400 ÷ 4000
Temps d'ouverture à 90° (s)	RÉGLABLE	RÉGLABLE	RÉGLABLE
Cycles/heure	SERVICE INTENSIF	SERVICE INTENSIF	SERVICE INTENSIF
Niveau de pression sonore (dB A)	≤70	≤70	≤70
Degré de protection (IP)	44	44	44
Classe d'isolation	I	I	I
Rapport de réduction (i)	36	36	36
Poids (kg)	10	11	10
Durée de vie moyenne (Cycles)**	120.000	120.000	120.000

(*) Avant l'installation, le produit doit être maintenu à température ambiante en cas de stockage ou de transport à des températures très basses ou très élevées.
(**) La durée de vie moyenne du produit indiquée est à considérer comme étant purement indicative et estimée en tenant compte des conditions normales d'utilisation, ainsi que d'une installation et d'un entretien corrects du produit, conformément aux instructions du manuel technique CAME. Cette donnée est en outre sensiblement influencée par d'autres facteurs variables tels que, à titre d'exemple et sans s'y limiter, les conditions climatiques et environnementales. La durée de vie moyenne du produit ne doit pas être confondue avec sa garantie.

Page 6 - Manuel FA02040-FR - 03/2026 - © CAME S.p.A. - Le contenu de ce manuel est susceptible de subir des modifications à tout moment et sans aucun préavis. - Traduction des instructions originales

Types de câbles et épaisseurs minimum

Longueur du câble (m)	jusqu'à 20	de 20 à 30
Alimentation 24 VAC	4G x 1,5 mm²	4G x 2,5 mm²

📖 Si la longueur des câbles ne correspond pas aux valeurs indiquées dans le tableau, déterminer la section des câbles en fonction de l'absorption effective des dispositifs connectés et selon les prescriptions de la norme CEI EN 60204-1.

📖 Pour les connexions prévoyant plusieurs charges sur la même ligne (séquentielles), les dimensions indiquées dans le tableau doivent être réévaluées en fonction des absorptions et des distances effectives. Pour les connexions de produits non indiqués dans ce manuel, considérer comme valable la documentation jointe à ces derniers.

INSTALLATION

📖 Les illustrations suivantes ne sont que des exemples étant donné que l'espace pour la fixation de l'automatisme et des accessoires varie en fonction de la zone d'installation. C'est donc l'installateur qui doit choisir la solution la plus indiquée.

📖 Les dessins se réfèrent au motoréducteur installé à gauche.

Opérations préliminaires

Prévoir les boîtes de jonction et les tuyaux annelés nécessaires pour les raccordements issus du boîtier de dérivation.

📖 Le nombre de gaines dépend du type d'installation et des accessoires prévus.

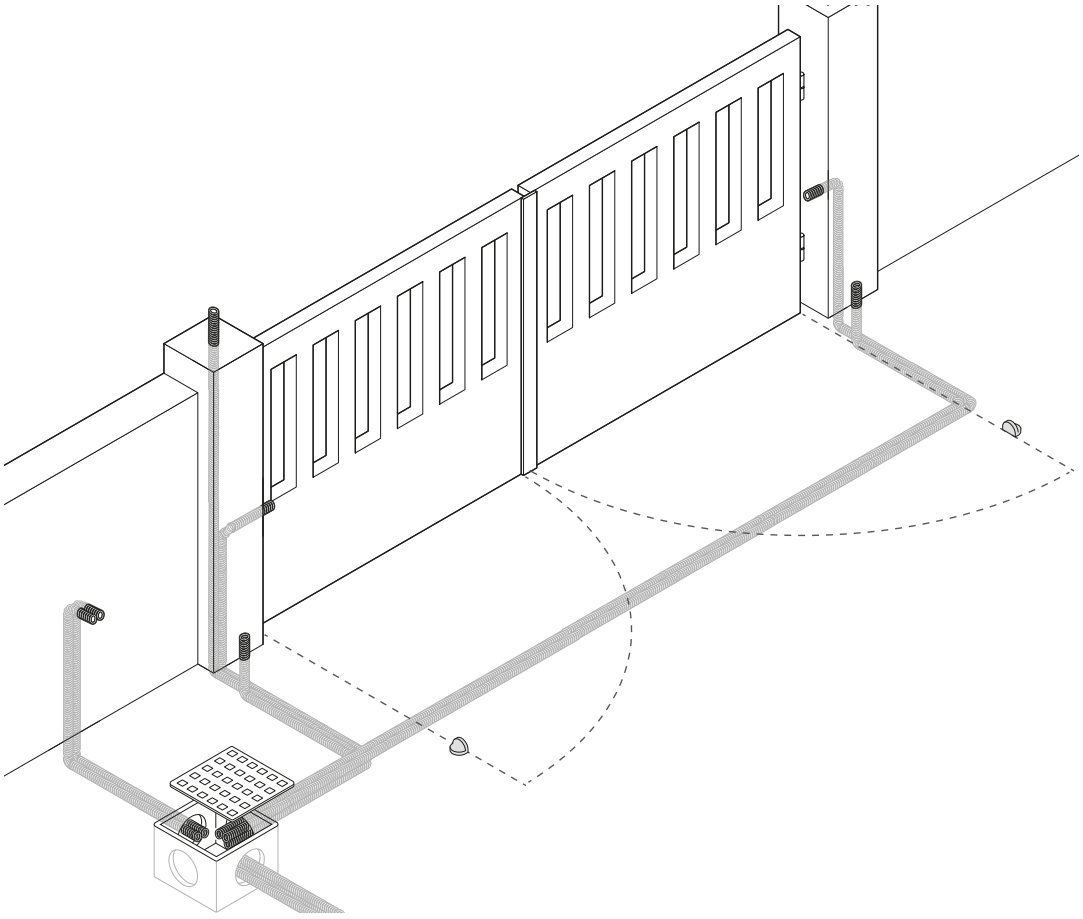

Détermination des points de fixation des étriers

⚠ L'installation est effectuée avec le portail fermé.

🕮 Respecter les dimensions indiquées dans le tableau.

L'étrier de fixation au portail et l'étrier de fixation au pilier doivent être sur un axe horizontal.

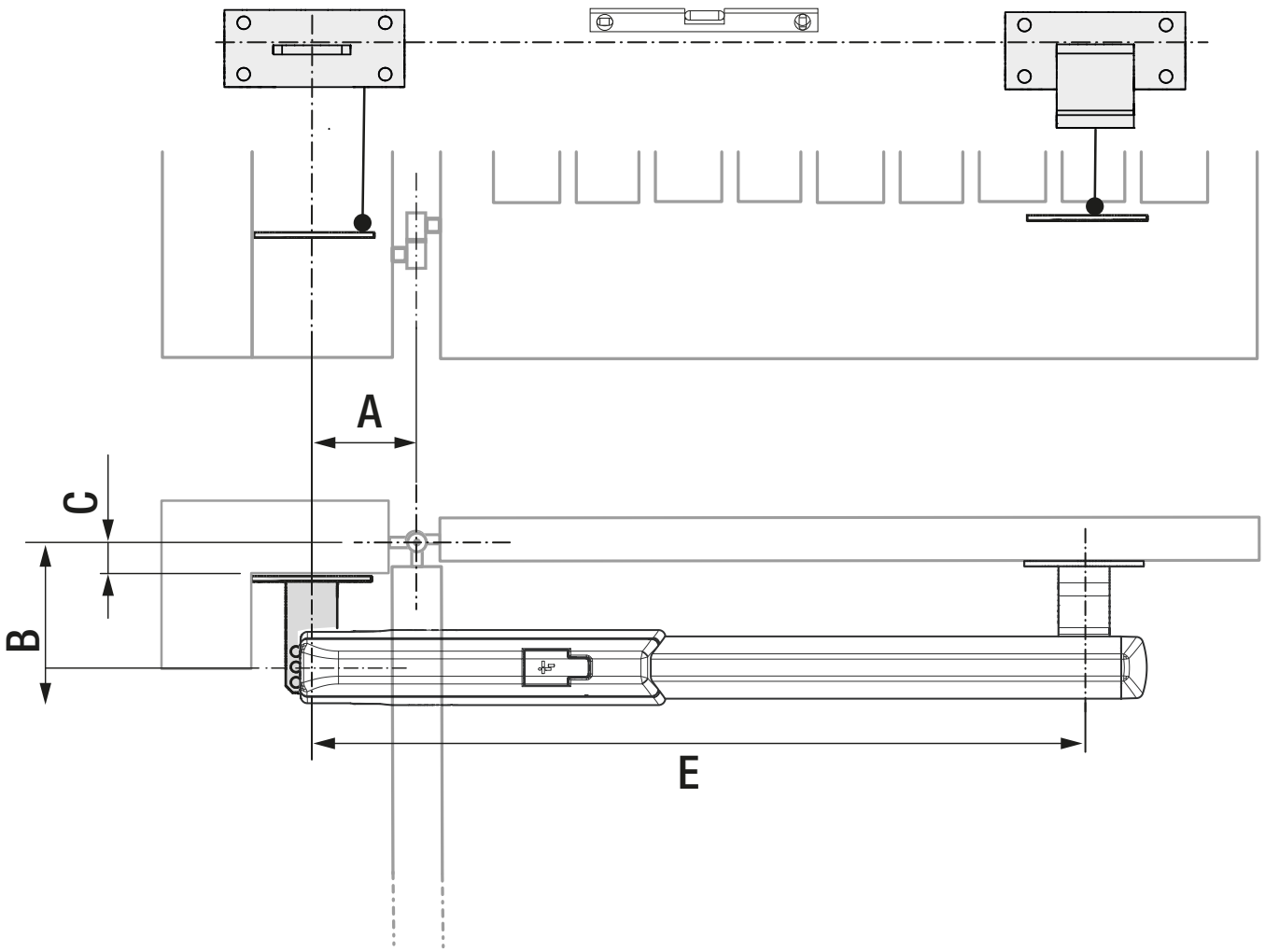

A3024N **A3124N**

Ouverture vantail (°)	A	B	E	C Max.
90	130	130	720	60
120	130	110	720	50

A5024N

Ouverture vantail (°)	A	B	E	C Max.
90	200	200	920	120
120	200	140	920	70

Fixation des étriers

Avec le portail fermé, fixer la plaque de fixation et l'étrier portail.
Fixer à l'aide de vis ou bien souder l'étrier de fixation au portail.

📖 Les trous sur la plaque de fixation permettent de modifier l'angle d'ouverture du vantail.

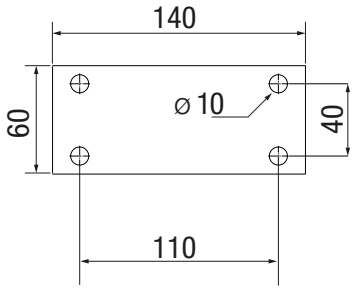

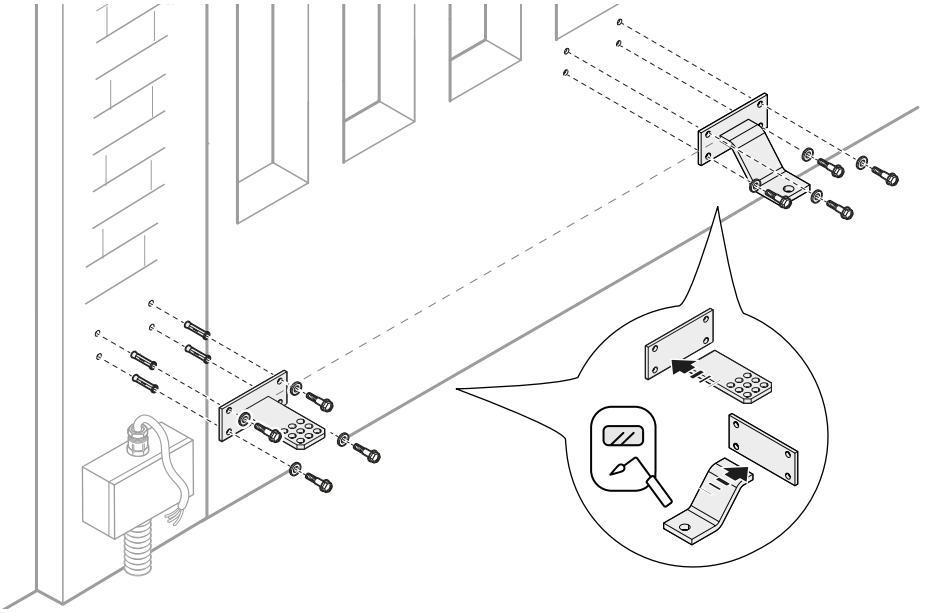

Préparation de l'automatisme

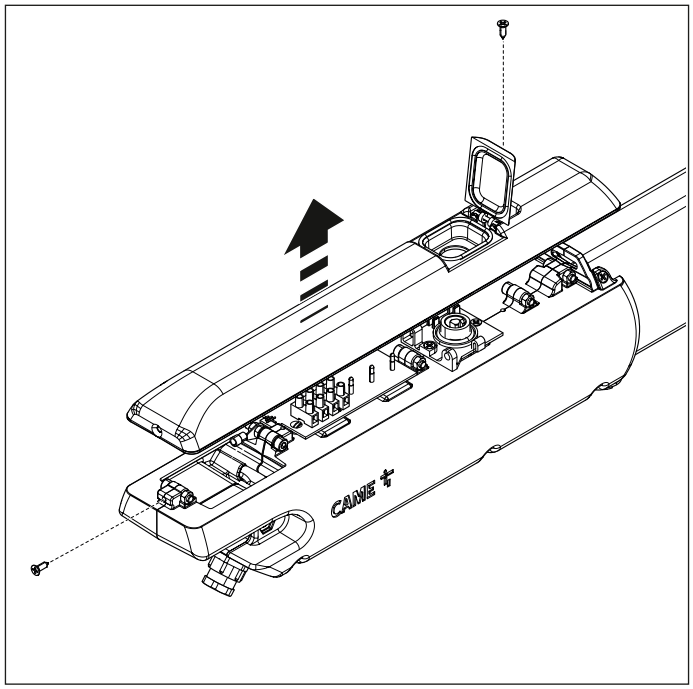

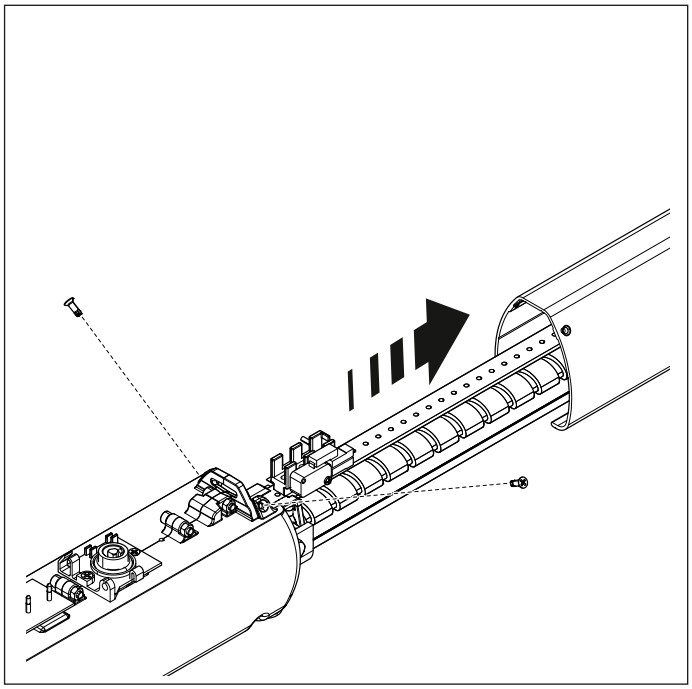

Fixation du motoréducteur

Bien lubrifier toutes les parties mobiles de l'automatisme.

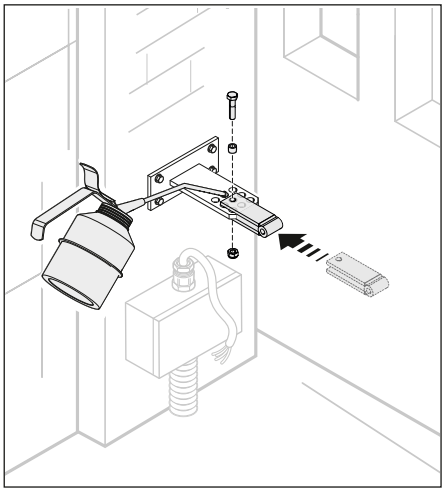

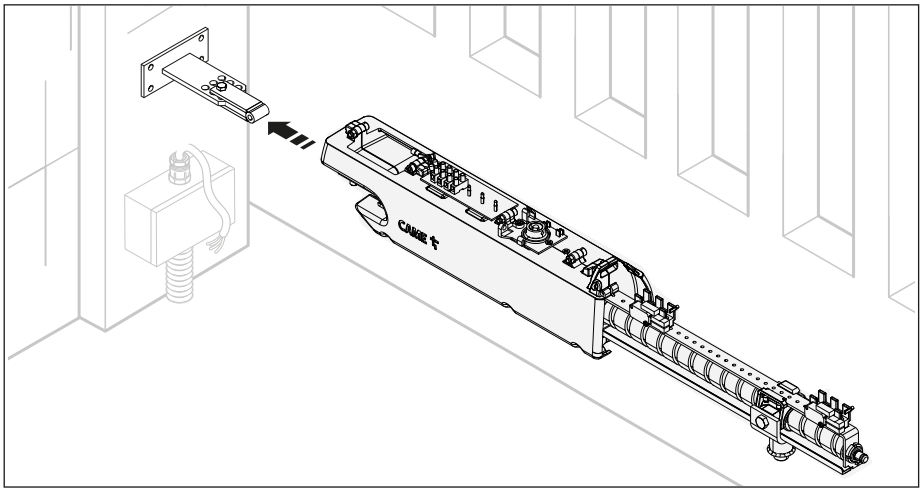

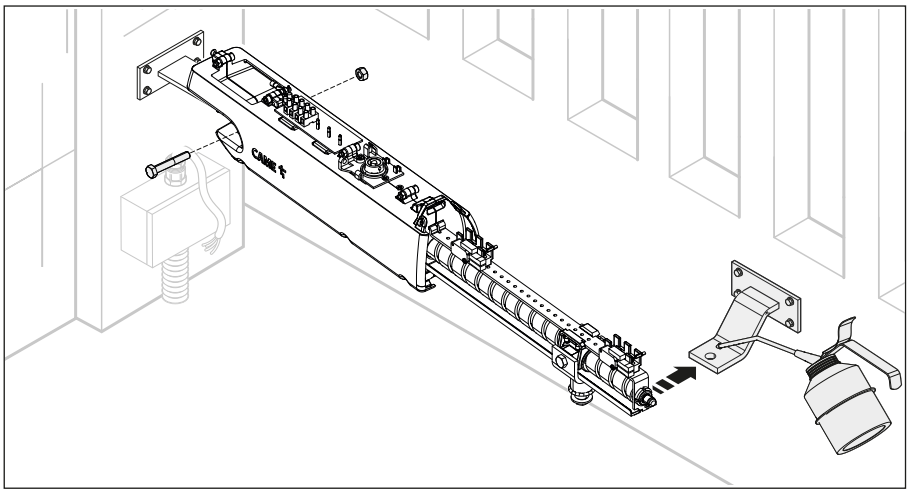

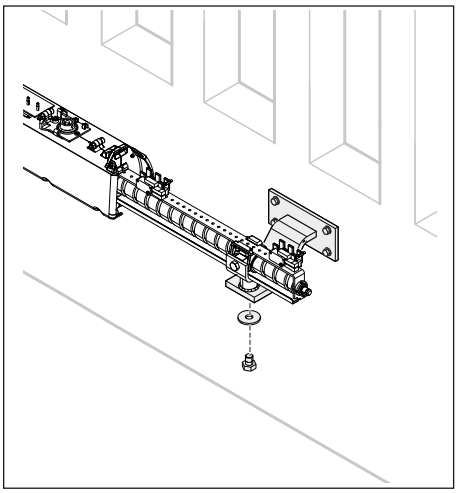

Définition des points de fin de course en phase d'ouverture

Les opérations doivent être effectuées sur les deux motoréducteurs.

Débloquer le motoréducteur.
Ouvrir manuellement le vantail jusqu'à la position souhaitée.
Dévisser les vis de fixation du groupe micro-interrupteur d'ouverture.
Faire glisser le groupe microinterrupteur sur la lisse jusqu'à son actionnement par la glissière fixée à la douille écrou.
Fixer à nouveau le groupe microinterrupteur à la lisse à l'aide des vis.

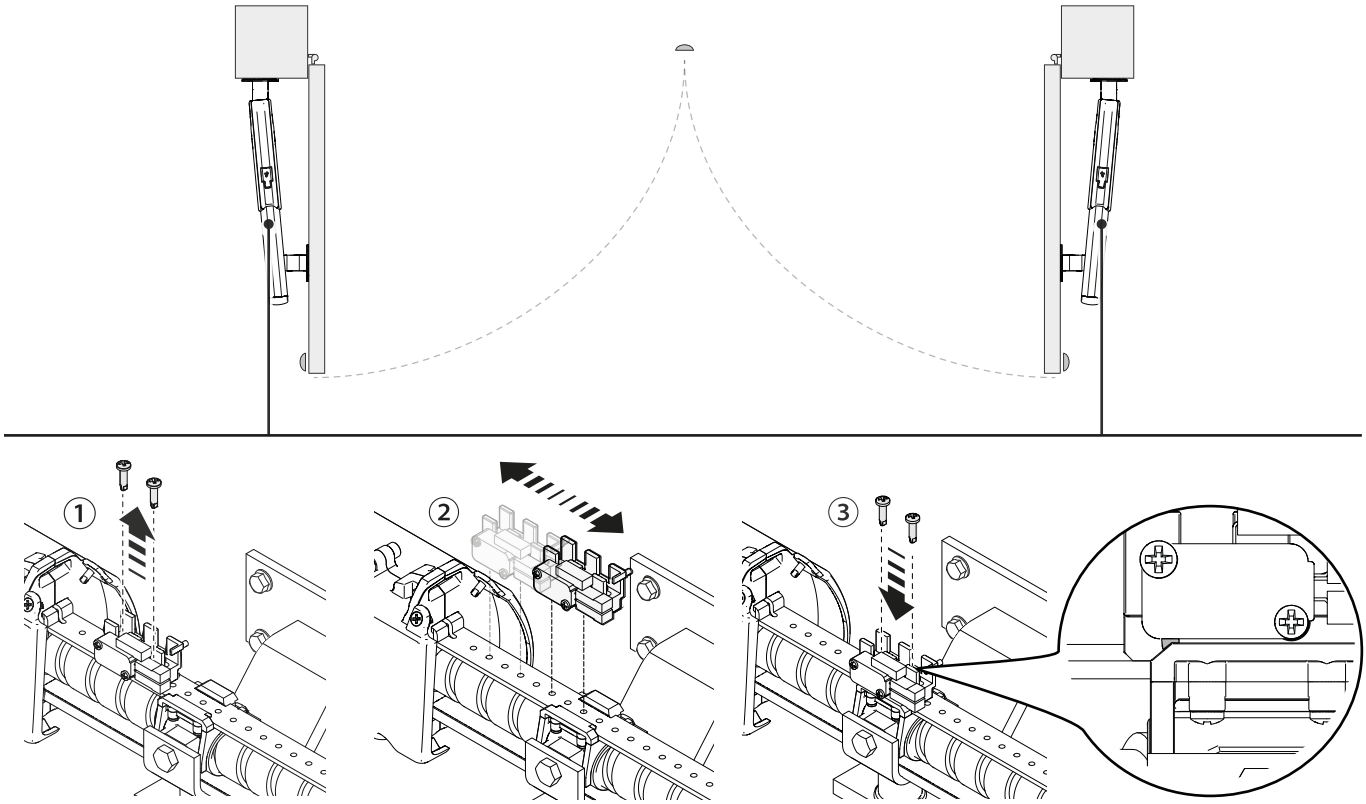

Définition des points de fin de course de ralentissement en phase de fermeture

📖 Les opérations doivent être effectuées sur les deux motoréducteurs.

Débloquer le motoréducteur.
Fermer manuellement le vantail jusqu'à la position souhaitée.
Dévisser les vis de fixation du groupe micro-interrupteur de fermeture.
Faire glisser le groupe microinterrupteur sur la lisse jusqu'au dépassement du point de contact avec la glissière d'actionnement fixée sur la douille écrou.

📖 L'activation du microinterrupteur (écrasement de la came) signale le point de démarrage de la phase de ralentissement en fermeture.

Fixer à nouveau le groupe microinterrupteur à la lisse à l'aide des vis.

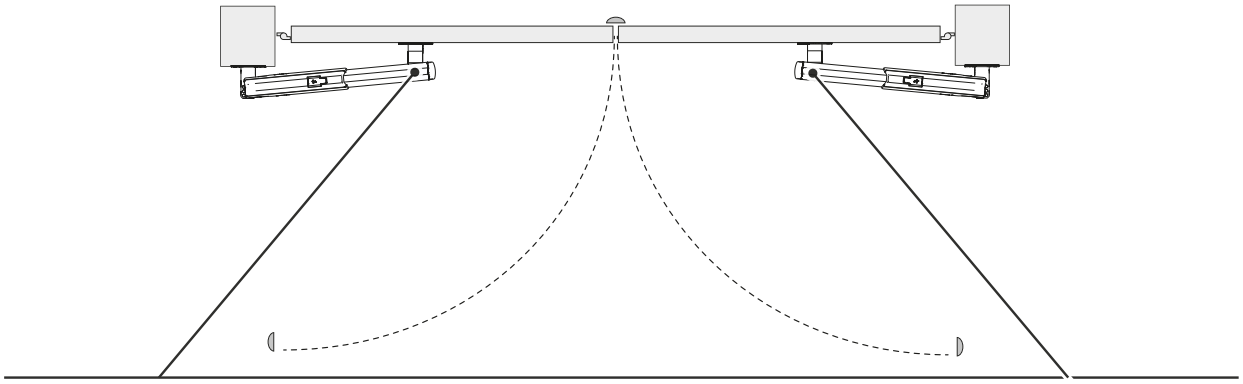

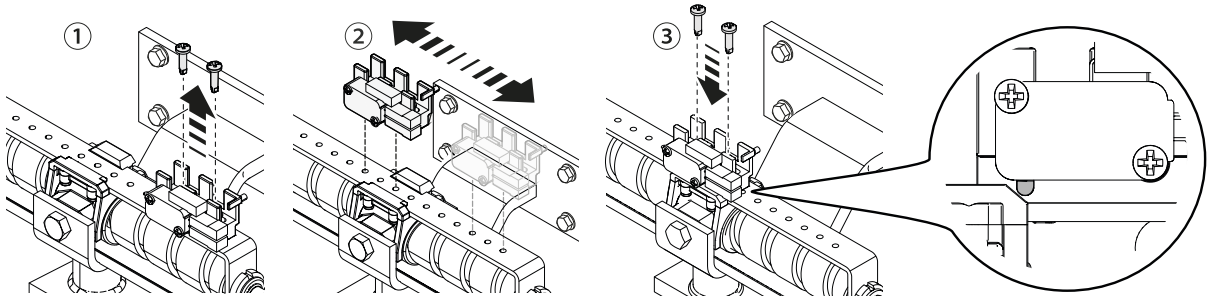

Au terme de la configuration des points de fin de course, effectuer l'autoapprentissage de la course sur l'armoire de commande conformément aux instructions du manuel de l'armoire.

BRANCHEMENTS ÉLECTRIQUES

⚠ Avant d'intervenir sur l'armoire de commande, mettre hors tension et déconnecter les éventuelles batteries.

📖 La version réversible A3124N est compatible uniquement avec la carte électronique ZLX24M ou ZLX24S.

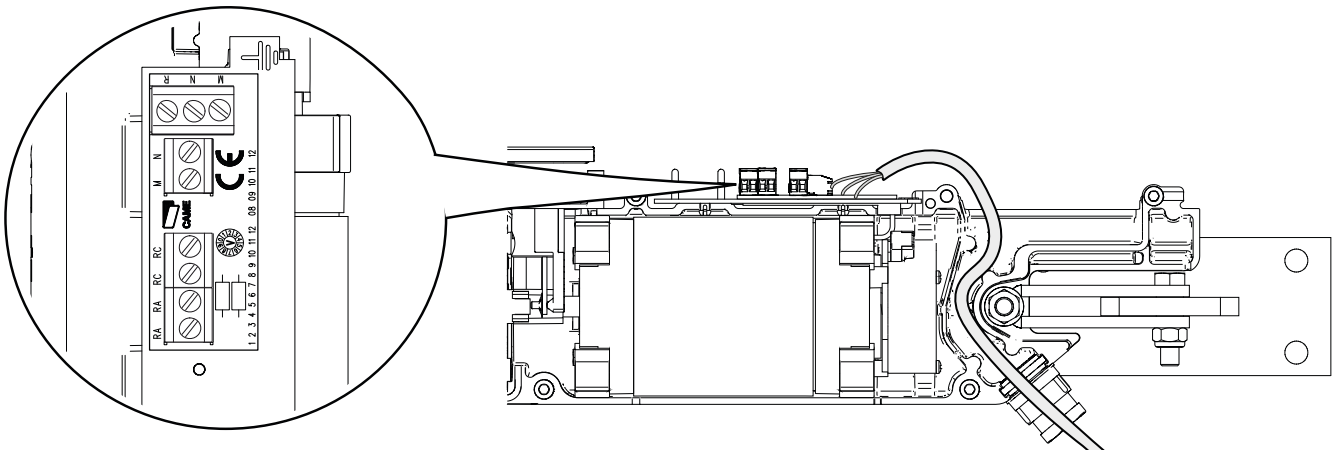

📖 En cas d'installation avec un seul motoréducteur, les branchements électriques doivent être effectués sur le motoréducteur (M2).

Ⓐ Armoire de commande
Ⓑ Motoréducteur retardé durant la phase d'ouverture
Ⓒ Motoréducteur retardé durant la phase de fermeture
Ⓓ Entrée alimentation 230 VAC - 50-60 HZ
❶ Câble jaune-vert

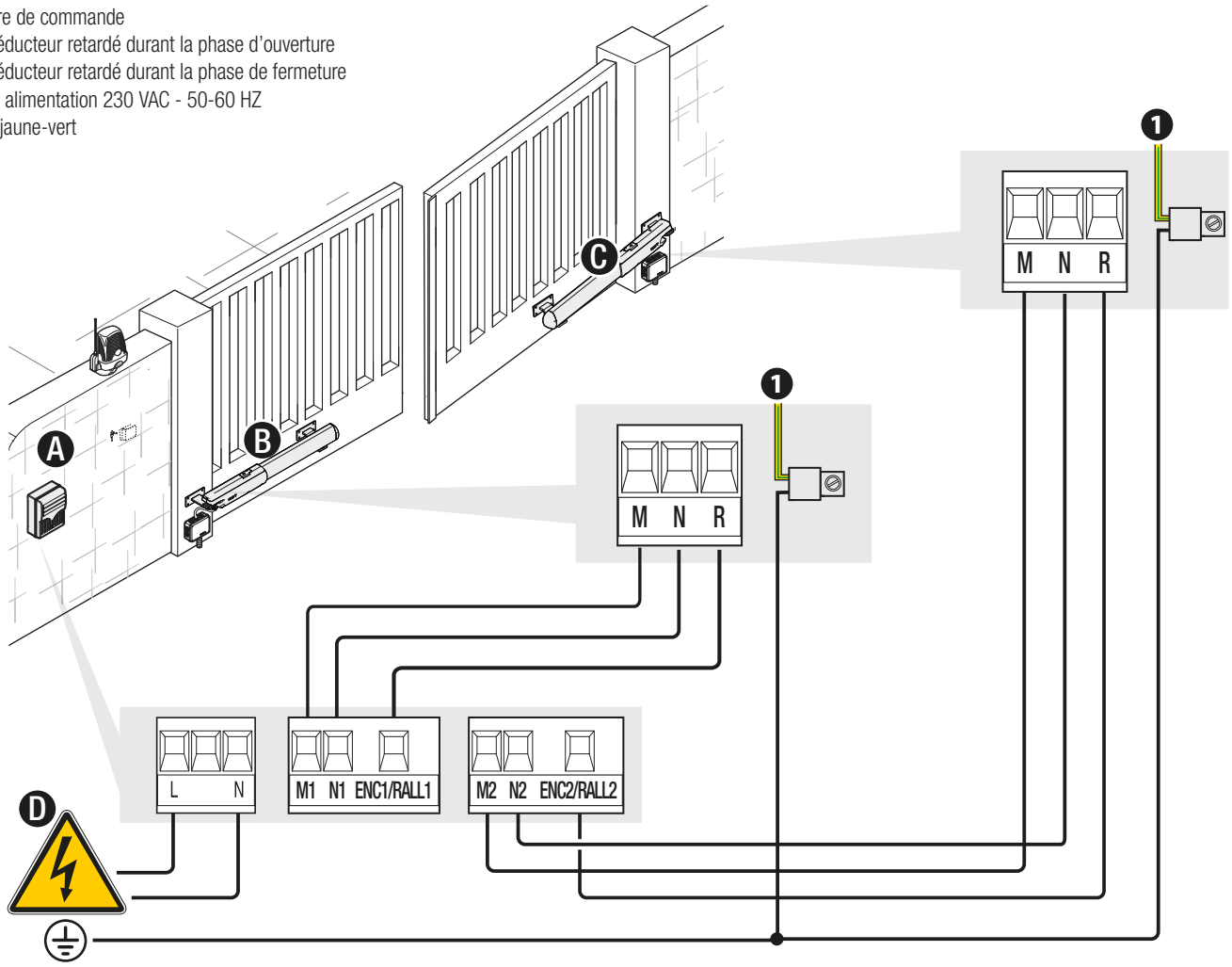

Détermination des points de fixation des étriers

📖 Respecter les dimensions indiquées dans le tableau.

Fermer manuellement le vantail.
Mesurer les valeurs A et B.
Souder l'étrier de fixation au pilier à un étrier supplémentaire et l'installer.
Ouvrir le portail de 90° maximum et mesurer la valeur E.
Fixer le deuxième étrier au portail.

Ⓐ Étrier supplémentaire (non fourni)

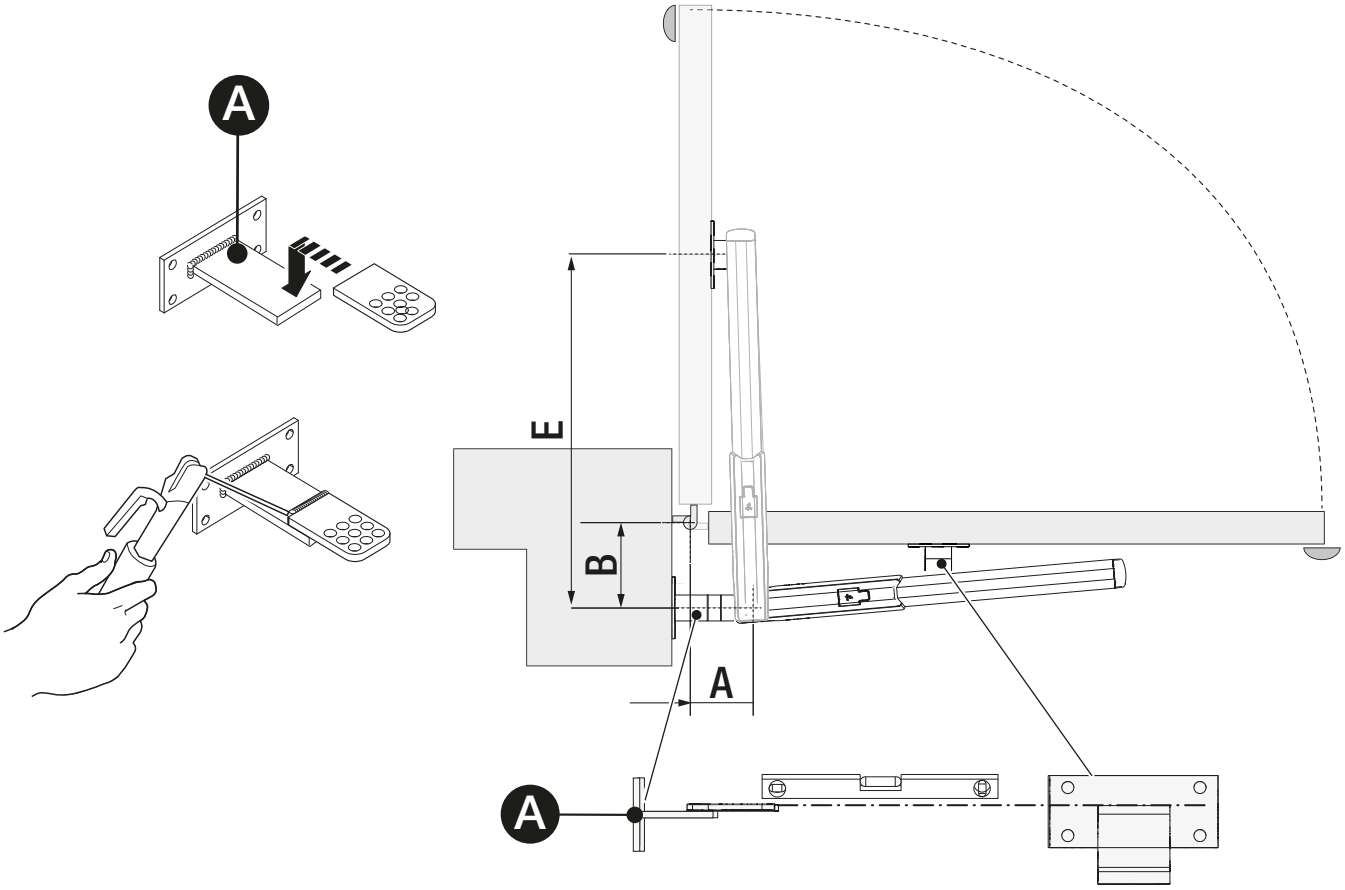

A3024N **A3124N**

Ouverture vantail (°)	A	B	E
90	130	130	720

A5024N

Ouverture vantail (°)	A	B	E
90	200	200	920

Branchements électriques

📖 En cas d'installation avec un seul motoréducteur, les branchements électriques doivent être effectués sur le motoréducteur (M2).

Ⓐ Armoire de commande
Ⓑ Motoréducteur retardé durant la phase d'ouverture
Ⓒ Motoréducteur retardé durant la phase de fermeture
Ⓓ Entrée alimentation 230 VAC - 50-60 HZ
❶ Câble jaune-vert

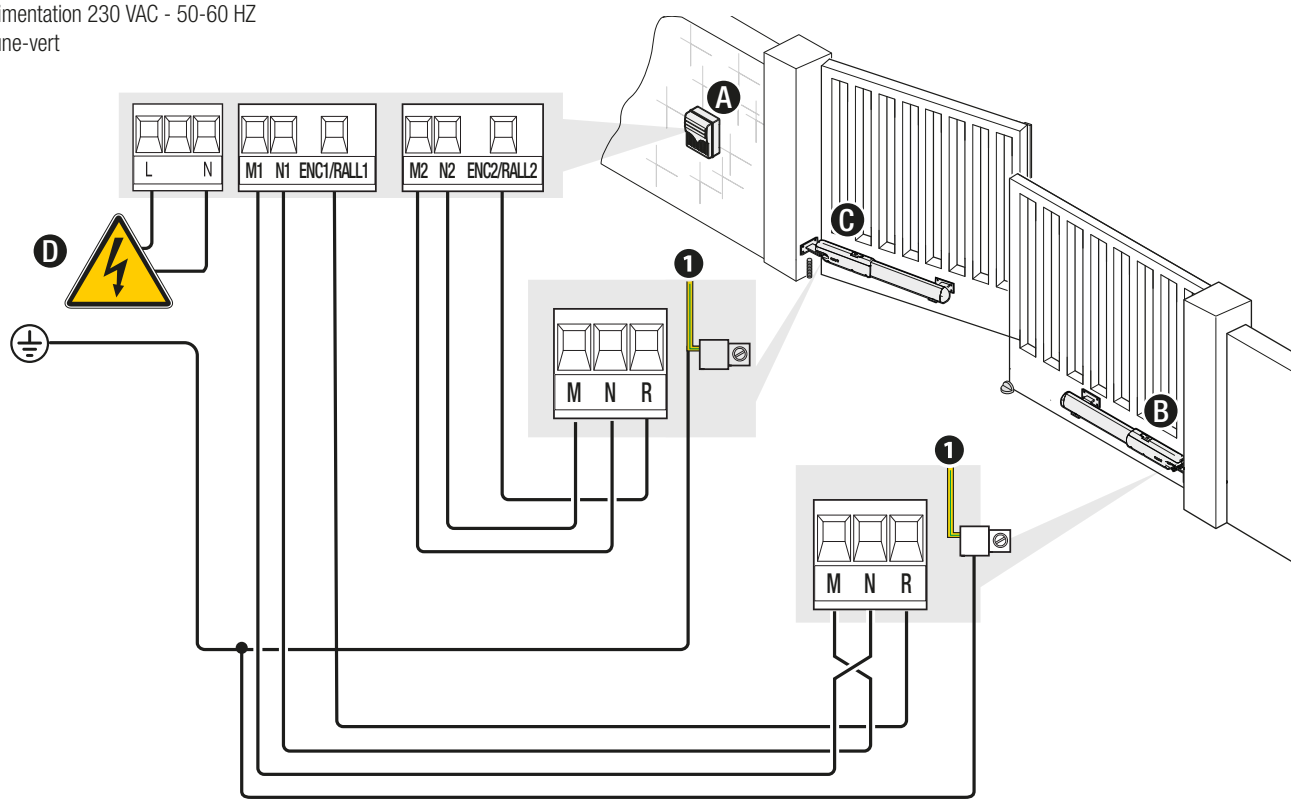

OPÉRATIONS FINALES

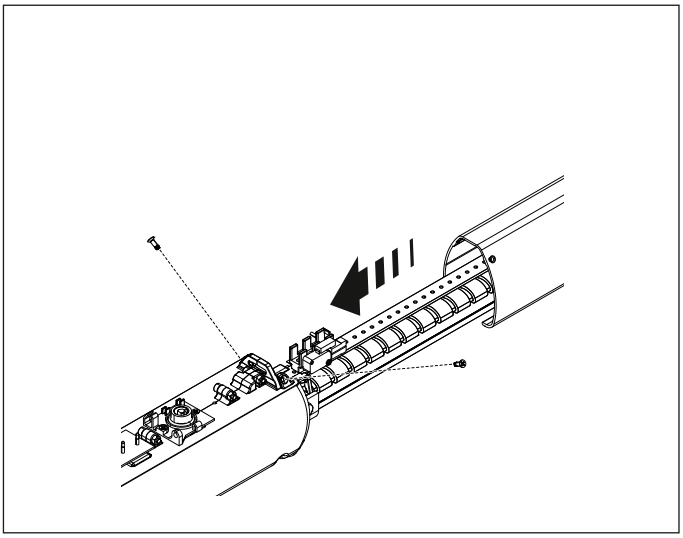

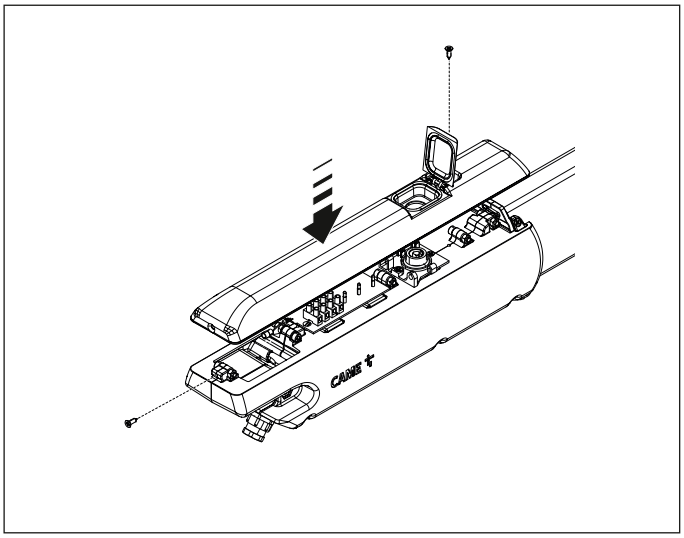

MCBF

⚠ Avant toute opération de nettoyage, d'entretien ou de remplacement de pièces détachées, mettre le dispositif hors tension.
⚠ Ce document fournit à l'installateur les indications sur les contrôles obligatoires à effectuer durant les interventions de maintenance.
⚠ Si le système n'est pas utilisé pendant de longues périodes, par exemple dans le cas d'installations dans des endroits à ouverture saisonnière, il est recommandé de couper l'alimentation électrique et de vérifier, à la remise sous tension, qu'il fonctionne correctement.
🕮 Pour plus d'informations sur l'installation et les réglages appropriés, consulter le manuel d'installation du produit.
🕮 Pour toutes les informations concernant le choix du produit et de ses accessoires, consulter le catalogue des produits.

Tous les 20 000 cycles et tous les 6 mois d'activité, les opérations de maintenance suivantes sont obligatoires.

Effectuer un contrôle général et complet du serrage des boulons.
Lubrifier toutes les parties mécaniques en mouvement.
Contrôler le bon fonctionnement des dispositifs de signalisation et de sécurité.
Contrôler l'état d'usure des parties mécaniques en mouvement et en vérifier le bon fonctionnement.
Contrôler le bon fonctionnement du dispositif de déblocage en effectuant une manœuvre avec vantail libre. Le vantail ne doit rencontrer aucun obstacle.
S'assurer que les câbles et leurs connexions sont en bon état.

CAME

CAME.COM

CAME S.P.A.
Via Martiri della Libertà, 15
31030 Dosson di Casier
Treviso - Italy
Tél. (+39) 0422 49 40
Fax (+39) 0422 49 41