CAME

CAME.COM

FA02029-FR



A3000 A3010 A5000 A5010
A3000A A3100 A5000A A5100
A3006 A3106 A5006 A5106

MANUEL D'INSTALLATION

FR Français

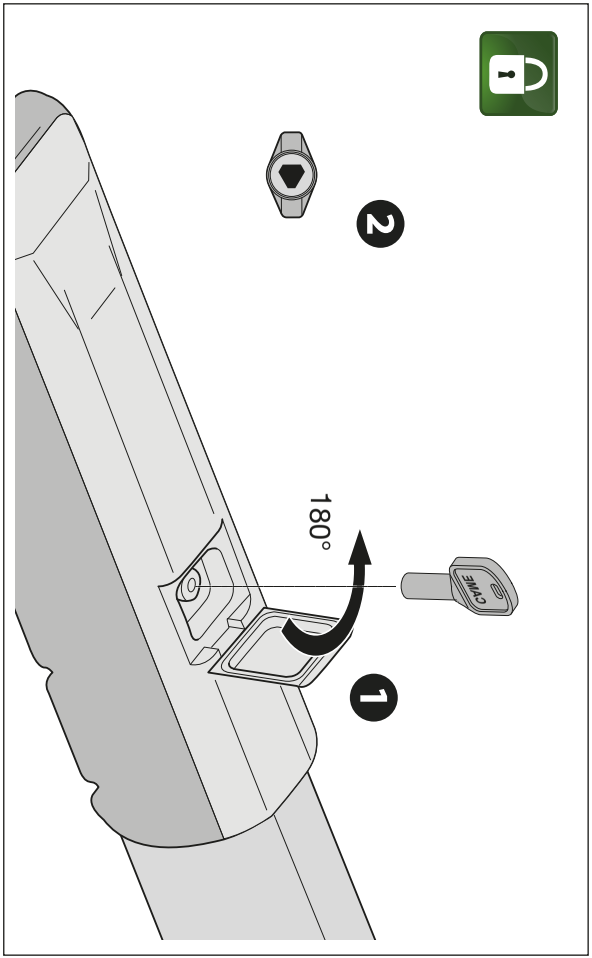
2
180°
1

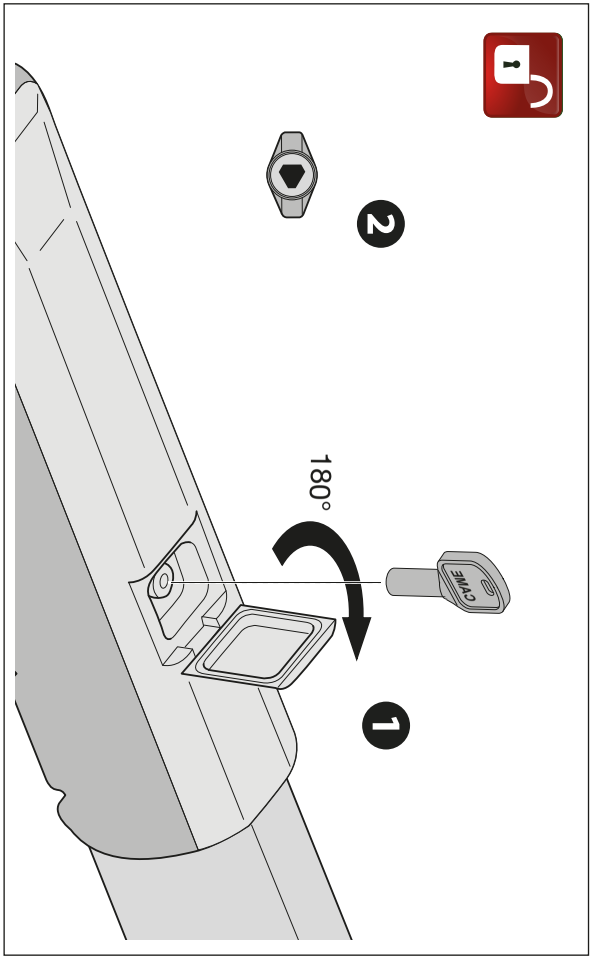
2
180°
1

Page 3 - Manuel FA02029-FR - 11/2025 - © CAME S.p.A. - Le contenu de ce manuel est susceptible de subir des modifications à tout moment et sans aucun préavis. - Traduction des instructions originales

⚠ Consignes de sécurité importantes.

⚠ Suivre toutes les instructions étant donné qu'une installation incorrecte peut provoquer de graves lésions.

⚠ Avant toute opération, lire également les instructions générales réservées à l'utilisateur.

Ce produit ne devra être destiné qu'à l'utilisation pour laquelle il a été expressément conçu et toute autre utilisation est à considérer comme dangereuse. • Le fabricant décline toute responsabilité en cas d'éventuels dommages provoqués par des utilisations impropres, incorrectes et déraisonnables. • Le produit dont il est question dans ce manuel est défini, conformément à la Directive Machines 2006/42/CE, comme une quasi-machine. • La quasi-machine est, par définition, un ensemble qui constitue presque une machine, mais qui ne peut assurer à lui seul une application définie. • Les quasi-machines sont uniquement destinées à être incorporées ou assemblées à d'autres machines ou à d'autres quasi-machines ou équipements en vue de constituer une machine à laquelle s'applique la Directive Machines 2006/42/CE. • L'installation finale doit être conforme à la Directive Machines 2006/42/CE et aux normes européennes de référence. • Le fabricant décline toute responsabilité pour l'utilisation de produits non originaux, ce qui implique également l'annulation de la garantie. • Toutes les opérations indiquées dans ce manuel ne doivent être exécutées que par du personnel qualifié et dans le plein respect des normes en vigueur. • La position des câbles, la pose, la connexion et l'essai doivent être réalisés selon les règles de l'art et conformément aux normes et lois en vigueur. • Tous les composants (actionneurs, photocellules, bords sensibles, etc.) nécessaires à la mise en conformité de l'installation finale selon la directive Machines 2006/42/CE et les normes techniques harmonisées de référence sont identifiés dans le catalogue général des produits CAME ou sur le site www.came.com. • S'assurer, durant toutes les phases d'installation, que l'automatisme est bien hors tension. • S'assurer que la température du lieu d'installation correspond à celle indiquée sur l'automatisme. • Ne pas installer l'automatisme sur des éléments susceptibles de se plier. Ajouter si nécessaire des renforts appropriés aux points de fixation. • Veiller à ce que le produit ne soit pas mouillé par des jets d'eau directs (arroseurs, nettoyeurs HP, etc.) sur le lieu d'installation. • Prévoir sur le réseau d'alimentation, conformément aux règles d'installation, un dispositif de déconnexion omnipolaire spécifique pour le sectionnement total en cas de surtension catégorie III. • Délimiter soigneusement toute la zone afin d'en éviter l'accès aux personnes non autorisées, notamment aux mineurs et aux enfants. • En cas de manutention manuelle, prévoir une personne tous les 20 kg à soulever ; en cas de manutention non manuelle, utiliser des instruments aptes à assurer le levage sécurisé. • Adopter des mesures de protection adéquates contre tout danger mécanique lié à la présence de personnes dans le rayon d'action de l'automatisme.

• Les câbles électriques doivent passer à travers des tuyaux, des goulottes et des passe-câbles appropriés pour assurer une protection adéquate contre les dommages mécaniques. • Les câbles électriques ne doivent pas entrer en contact avec des parties pouvant devenir chaudes durant l'utilisation (ex. : moteur et transformateur). • Avant de procéder à l'installation, vérifier que la partie guidée est en bon état mécanique et qu'elle s'ouvre et se ferme correctement. • Le produit peut être utilisé pour automatiser une partie guidée intégrant un portillon uniquement s'il peut être actionné avec le portillon en position de sécurité. • S'assurer que l'actionnement de la partie guidée ne provoque aucun coincement avec les parties fixes présentes tout autour. • Les commandes fixes doivent toutes être clairement visibles après l'installation et être positionnées de manière à ce que la partie guidée soit directement visible mais à l'écart des parties en mouvement. Toute commande à action maintenue doit être installée à une hauteur minimum de 1,5 m par rapport au sol et doit être inaccessible au public. • En cas de fonctionnement à action maintenue, doter l'installation d'un bouton d'ARRÊT permettant la mise hors tension de l'automatisme et donc le blocage du mouvement de la partie guidée. • À défaut d'étiquette, en appliquer une permanente qui décrive comment utiliser le mécanisme de déblocage manuel et la positionner près de l'élément d'actionnement. • S'assurer que l'automatisme a bien été réglé comme il faut et que les dispositifs de sécurité et de protection, tout comme le déblocage manuel, fonctionnent correctement. • Avant la livraison à l'utilisateur, vérifier la conformité de l'installation aux normes harmonisées et aux exigences essentielles de la Directive Machines 2006/42/CE. • Les éventuels risques résiduels doivent être signalés à l'utilisateur final par le biais de pictogrammes spécifiques bien en vue qu'il faudra lui expliquer. • Au terme de l'installation, appliquer la plaque d'identification de la machine dans une position bien en vue. • Si le câble d'alimentation est endommagé, son remplacement doit être effectué par le producteur, ou par son service d'assistance technique agréé, ou par une personne dûment qualifiée afin de prévenir tout risque. • Conserver ce manuel dans le dossier technique avec les manuels des autres dispositifs utilisés pour la réalisation du système d'automatisme. • Il est recommandé de remettre à l'utilisateur final tous les manuels d'utilisation des produits composant la machine. • Le produit, dans l'emballage d'origine du fabricant, ne peut être transporté qu'à l'intérieur (wagons de chemin de fer, conteneurs, véhicules fermés). • En cas de dysfonctionnement du produit, cesser de l'utiliser et contacter le centre SAV à l'adresse https://www.came.com/global/en/contact-us ou au numéro de téléphone indiqué sur le site. • La data de fabrication est indiquée dans le lot de production imprimé sur l'étiquette du produit. Si nécessaire, nous contacter à l'adresse https://www.came.com/global/en/contact-us. • Les conditions générales de vente figurent dans les catalogues de prix officiels Came.

MISE AU REBUT ET ÉLIMINATION

CAME S.p.A. adopte dans ses établissements un Système de Gestion Environnementale certifié et conforme à la norme UNI EN ISO 14001 qui garantit le respect et la sauvegarde de l'environnement. Nous vous demandons de poursuivre ces efforts de sauvegarde de l'environnement, que CAME considère comme l'un des fondements du développement de ses propres stratégies opérationnelles et de marché, en observant tout simplement de brèves indications en matière d'élimination :

ÉLIMINATION DE L'EMBALLAGE

Les composants de l'emballage (carton, plastiques, etc.) sont assimilables aux déchets urbains solides et peuvent être éliminés sans aucune difficulté, en procédant tout simplement à la collecte différenciée pour le recyclage.

Avant d'effectuer ces opérations, il est toujours recommandé de vérifier les normes spécifiques en vigueur sur le lieu d'installation.

NE PAS JETER DANS LA NATURE !

ÉLIMINATION DU PRODUIT

Nos produits sont réalisés à partir de différents matériaux. La plupart de ces matériaux (aluminium, plastique, fer, câbles électriques) sont assimilables aux déchets urbains solides. Ils peuvent être recyclés au moyen de la collecte et de l'élimination différenciées auprès des centres autorisés.

D'autres composants (cartes électroniques, piles des émetteurs, etc.) peuvent par contre contenir des substances polluantes. Il faut donc les désinstaller et les remettre aux entreprises autorisées à les récupérer et à les éliminer.

Avant d'effectuer ces opérations, il est toujours recommandé de vérifier les normes spécifiques en vigueur sur le lieu d'élimination.

NE PAS JETER DANS LA NATURE !

Points potentiellement dangereux pour les personnes

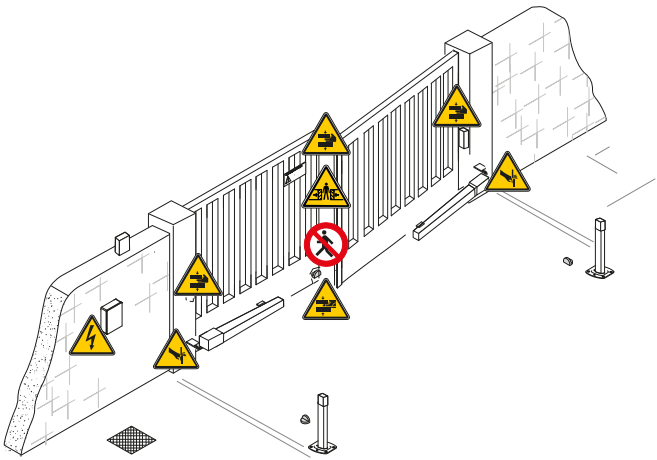

Passage interdit durant la manœuvre.

Danger de coincement des mains.

Risque de coupure de la main.

Danger de coincement des pieds.

Danger pour la présence de tension.

DONNÉES ET INFORMATIONS SUR LE PRODUIT

Légende

Ce symbole indique des parties à lire attentivement.

Ce symbole indique des parties concernant la sécurité.

Ce symbole indique ce qui doit être communiqué à l'utilisateur.

Les dimensions sont exprimées en millimètres, sauf indication contraire.

Description

001A3000

Motoréducteur 230 V irréversible avec micro-interrupteur de fin de course ouverture pour portails battants avec vantail jusqu'à 3 m et 400 kg.

001A3000A

Motoréducteur 230 V irréversible avec micro-interrupteur de fin de course ouverture et fermeture pour portails battants avec vantail jusqu'à 3 m et 400 kg.

001A3006

Motoréducteur 230 V irréversible avec micro-interrupteur de fin de course ouverture pour portails battants avec vantail jusqu'à 3 m et 800 kg (Version Lente).

001A3010

Motoréducteur 120 V irréversible avec micro-interrupteur de fin de course ouverture pour portails battants avec vantail jusqu'à 3 m et 800 kg.

001A3100

Motoréducteur 230 V réversible avec micro-interrupteur de fin de course ouverture pour portails battants avec vantail jusqu'à 3 m et 800 kg.

001A3106

Motoréducteur 230 V réversible avec micro-interrupteur de fin de course ouverture pour portails battants avec vantail jusqu'à 3 m et 800 kg (Version Lente).

001A5000

Motoréducteur 230 V irréversible avec micro-interrupteur de fin de course ouverture pour portails battants avec vantail jusqu'à 5 m et 400 kg.

001A5000A

Motoréducteur 230 V irréversible avec micro-interrupteur de fin de course ouverture et fermeture pour portails battants avec vantail jusqu'à 5 m et 400 kg.

001A5006

Motoréducteur 230 V irréversible avec micro-interrupteur de fin de course ouverture pour portails battants avec vantail jusqu'à 5 m et 400 kg.

001A5010

Motoréducteur 120 V irréversible avec micro-interrupteur de fin de course ouverture pour portails battants avec vantail jusqu'à 5 m et 400 kg.

001A5100

Motoréducteur 230 V réversible avec micro-interrupteur de fin de course ouverture pour portails battants avec vantail jusqu'à 5 m et 1000 kg.

001A5106

Motoréducteur 230 V réversible avec micro-interrupteur de fin de course ouverture pour portails battants avec vantail jusqu'à 5 m et 1000 kg.

Utilisation prévue

Solution pour applications résidentielles et collectives

Toute installation et toute utilisation autres que celles qui sont indiquées dans ce manuel sont interdites.

Description des parties

1. Volet d'accès au mécanisme de déblocage
2. Étrier de fixation au portail
3. Rotule
4. Étrier de fixation au pilier
5. Plaque de fixation

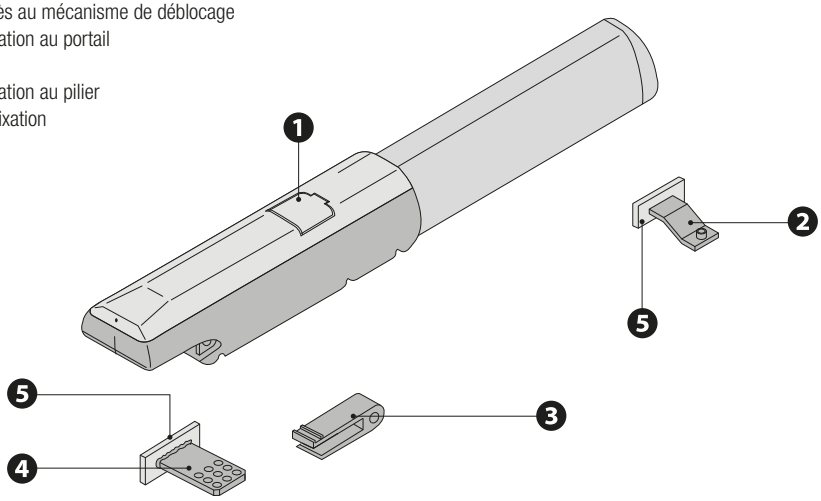

Dimensions

A3000 A3000A A3010 A3006 A3100 A3106

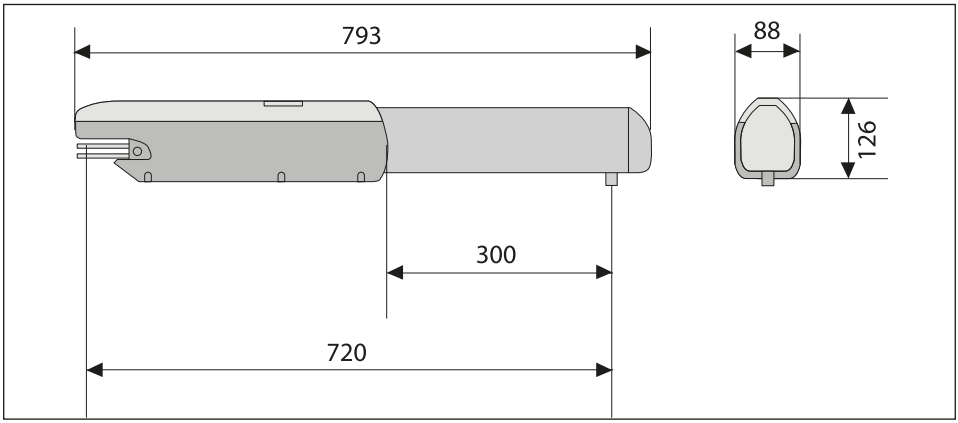

A5000 A5000A A5006 A5010 A5100 A5106

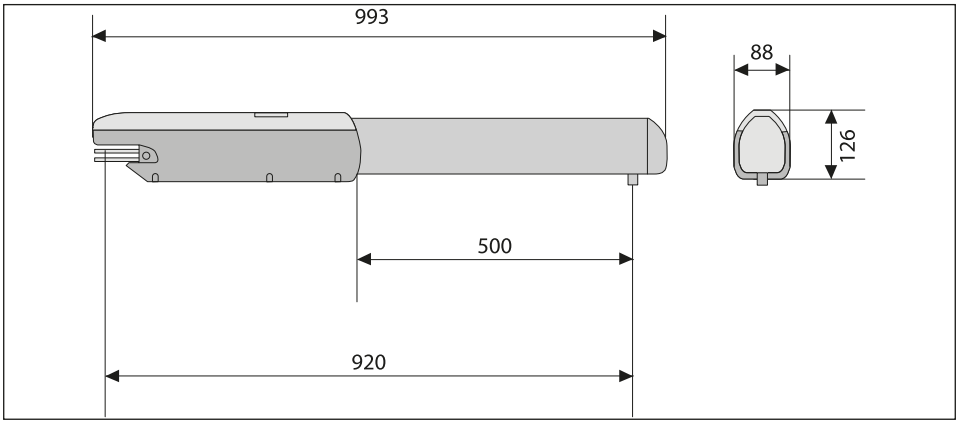

Limites d'utilisation

MODÈLES		A3000	
Longueur vantail (m)	3	2.5	2
Poids vantail (kg)	400	600	800

MODÈLES		A5000	
Longueur vantail (m)	5	4	3
Poids vantail (kg)	400	500	600

⚠ **Pour les portails battants, l'installation d'une serrure de verrouillage électrique est toujours recommandée afin de garantir une fermeture fiable des portails et de protéger les engrenages des motoréducteurs.**

En cas de motoréducteurs irréversibles, elle est toujours recommandée, mais devient obligatoire pour les vantaux d'une longueur supérieure à 2,5 m.

Elle est par contre nécessaire en présence de motoréducteurs réversibles pour garantir la fermeture du portail. Dans ce dernier cas, c'est toujours l'installateur qui choisit de l'installer, en tenant compte des dimensions et du type de portail (par exemple, lambrissé) et de la zone d'installation (par exemple, une zone venteuse).

Données techniques

MODÈLES	A3000	A3000A	A3010	A3006	A3100	A3106
Alimentation moteur (V)	230 AC 50/60 Hz	230 AC 50/60 Hz	110 AC 50/60 Hz	230 AC 50/60 Hz	230 AC 50/60 Hz	230 AC 50/60 Hz
Puissance (W)	260	260	260	260	260	260
Condensateur (µF)	10	10	50	10	10	10
Courant absorbé (A)	1,2	1,2	2.6	1,2	1,2	1,2
Température de fonctionnement (°C)	-20 ÷ +55	-20 ÷ +55	-20 ÷ +55	-20 ÷ +55	-20 ÷ +55	-20 ÷ +55
Température de stockage (°C)*	-20 ÷ +70	-20 ÷ +70	-20 ÷ +70	-20 ÷ +70	-20 ÷ +70	-20 ÷ +70
Poussée (N)	400 ÷ 4000	400 ÷ 4000	400 ÷ 3000	400 ÷ 4000	400 ÷ 4000	400 ÷ 4000
Temps d'ouverture à 90° (s)	19 ÷ 25	19 ÷ 25	19 ÷ 25	28 ÷ 35	19 ÷ 25	28 ÷ 35
Cycles/heure	24	24	22	16	24	16
Niveau de pression sonore (dB A)	≤70	≤70	≤70	≤70	≤70	≤70
Degré de protection (IP)	44	44	44	44	44	44
Classe d'isolation	I	I	I	I	I	I
Rapport de réduction (i)	36	36	36	36	36	36
Poids (kg)	10	10	10	10	10	10
Durée de vie moyenne (cycles) **	120000	120000	120000	120000	120000	120000

MODÈLES	A5000	A5000A	A5006	A5010	A5100	A5106
Alimentation moteur (V)	230 AC 50/60 Hz	230 AC 50/60 Hz	230 AC 50/60 Hz	120 AC 50/60 Hz	230 AC 50/60 Hz	230 AC 50/60 Hz
Puissance (W)	260	260	260	260	260	260
Condensateur (µF)	10	10	10	50	10	10
Courant absorbé (A)	1,2	1,2	1,2	2.6	1,2	1,2
Température de fonctionnement (°C)	-20 ÷ +55	-20 ÷ +55	-20 ÷ +55	-20 ÷ +55	-20 ÷ +55	-20 ÷ +55
Température de stockage (°C)*	-20 ÷ +70	-20 ÷ +70	-20 ÷ +70	-20 ÷ +70	-20 ÷ +70	-20 ÷ +70
Poussée (N)	400 ÷ 4000	400 ÷ 4000	400 ÷ 4000	400 ÷ 4000	400 ÷ 4000	400 ÷ 4000
Niveau de pression sonore (dB A)	≤70	≤70	≤70	≤70	≤70	≤70
Degré de protection (IP)	44	44	44	44	44	44
Classe d'isolation	I	I	I	I	I	I
Rapport de réduction (i)	36	36	36	36	36	36
Poids (kg)	11	11	11	11	11	11
Durée de vie moyenne (cycles) **	120000	120000	120000	120000	120000	120000

(*) Avant l'installation, le produit doit être maintenu à température ambiante en cas de stockage ou de transport à des températures très basses ou très élevées.
(**) La durée de vie moyenne du produit est purement indicative et estimée en tenant compte des conditions conformes d'utilisation, d'installation et d'entretien. Elle est également influencée par d'autres facteurs tels que les conditions climatiques et environnementales (consulter l'éventuel tableau MCBF).

Le contenu de ce manuel est susceptible de subir des modifications à tout moment et sans aucun préavis. - Traduction des instructions originales - © CAME S.p.A.

Types de câbles et épaisseurs minimum

Longueur du câble (m)	jusqu'à 20	de 20 à 30
Alimentation 230 VAC	3G x 1,5 mm²	3G x 2,5 mm²
Alimentation moteur 230 VAC	4G x 1,5 mm²	4G x 2,5 mm²

En cas d'alimentation en 230 V et d'une utilisation en extérieur, adopter des câbles H05RN-F conformes à la norme 60245 IEC 57 (IEC) ; en intérieur, utiliser par contre des câbles H05VV-F conformes à la norme 60227 IEC 53 (IEC). Pour les alimentations jusqu'à 48 V, il est possible d'utiliser des câbles FROR 20-22 II conformes à la norme EN 50267-2-1 (CEI).

Si la longueur des câbles ne correspond pas aux valeurs indiquées dans le tableau, déterminer la section des câbles en fonction de l'absorption effective des dispositifs connectés et selon les prescriptions de la norme CEI EN 60204-1.

Pour les connexions prévoyant plusieurs charges sur la même ligne (séquentielles), les dimensions indiquées dans le tableau doivent être réévaluées en fonction des absorptions et des distances effectives. Pour les connexions de produits non indiqués dans ce manuel, considérer comme valable la documentation jointe à ces derniers.

INSTALLATION

Les illustrations suivantes ne sont que des exemples étant donné que l'espace pour la fixation de l'automatisme et des accessoires varie en fonction de la zone d'installation. C'est donc l'installateur qui doit choisir la solution la plus indiquée.

Les dessins se réfèrent au motoréducteur installé à gauche.

Opérations préliminaires

Prévoir les boîtes de jonction et les tuyaux annelés nécessaires pour les raccordements issus du boîtier de dérivation.

Le nombre de gaines dépend du type d'installation et des accessoires prévus.

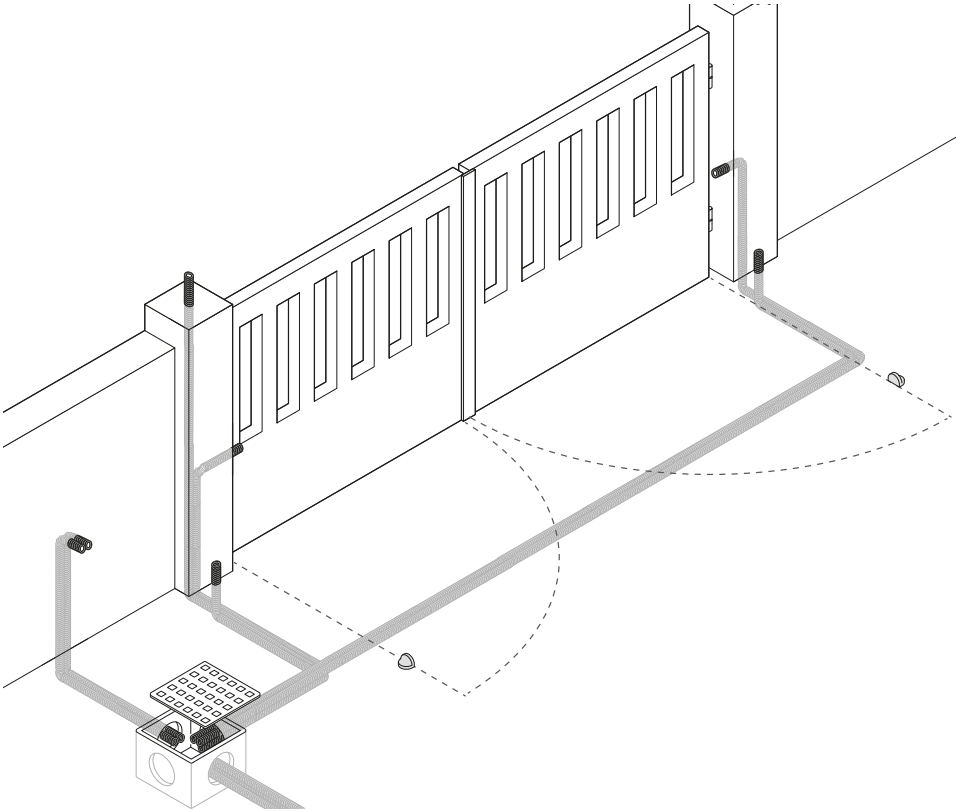

Détermination des points de fixation des étriers

Respecter les dimensions indiquées dans le tableau.

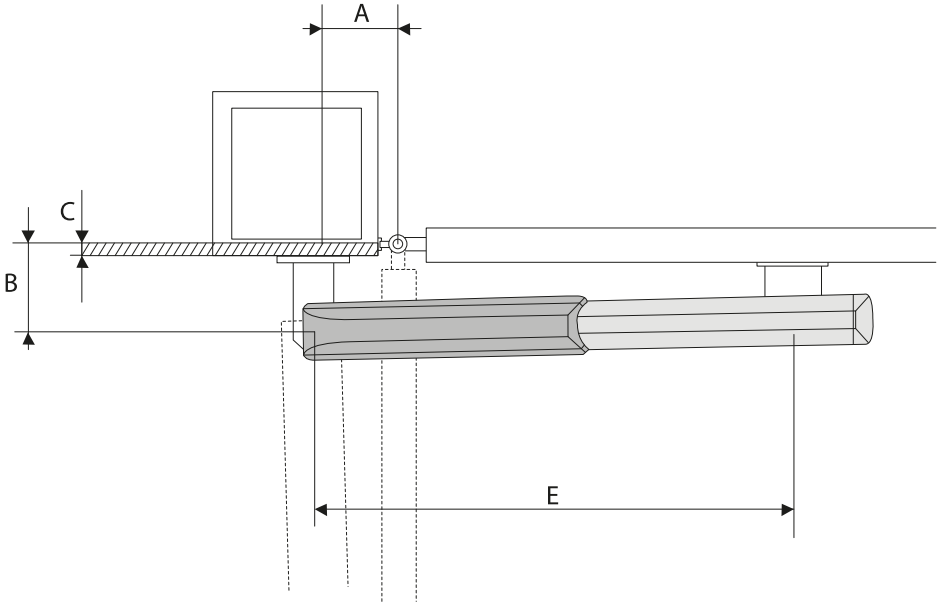

A3000 **A3006** **A3010** **A3100** **A3106**

Ouverture vantail (°)	C Max.	A	B	E
90	60	130	130	720
120	50	130	110	720

A5000 **A5006** **A5010** **A5100** **A5106**

Ouverture vantail (°)	C Max.	A	B	E
90	120	200	200	920
120	70	200	140	920
90	120	200	200	920
120	70	200	140	920

 © CAME S.p.A. - Le contenu de ce manuel est susceptible de subir des modifications à tout moment et sans aucun préavis. - Traduction des instructions originales

Fixation des étriers

Fixer la plaque de fixation au pilier à l'aide de chevilles et de vis.

📖 **En cas de pilier en métal, il faut souder la plaque de fixation au pilier.**

Souder l'étrier de fixation au pilier à la plaque de fixation.

📖 **Les trous prévus sur l'étrier de fixation au pilier permettent de varier l'angle d'ouverture du vantail.**

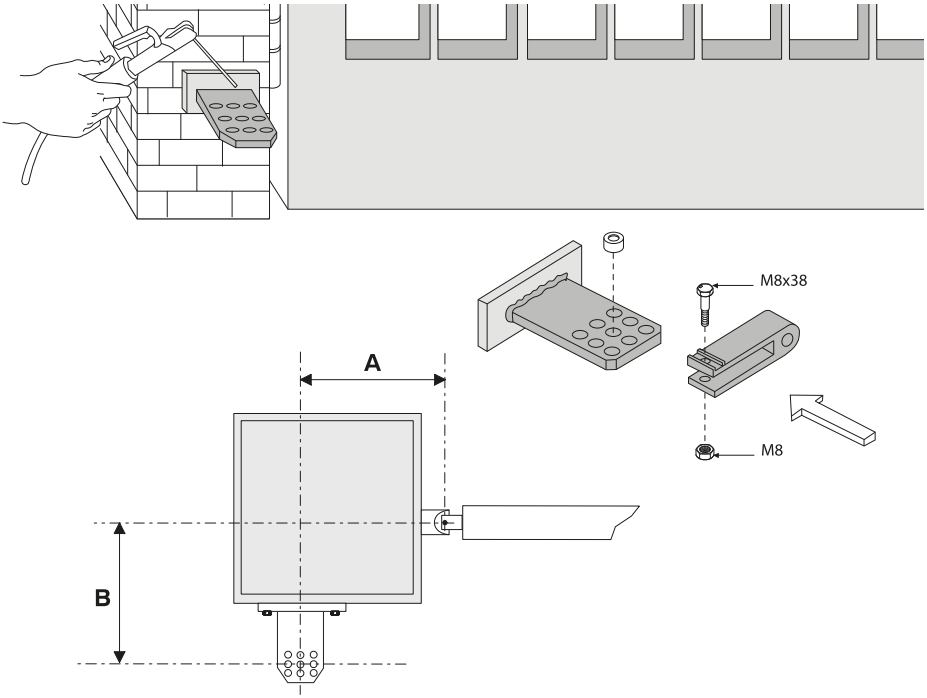

📖 **L'augmentation de la mesure B réduit l'angle d'ouverture, ce qui entraîne une diminution de la vitesse périphérique et une augmentation de la poussée du moteur sur le vantail.**

📖 **L'augmentation de la mesure A augmente l'angle d'ouverture, ce qui entraîne une augmentation de la vitesse périphérique et une diminution de la poussée du moteur sur le vantail.**

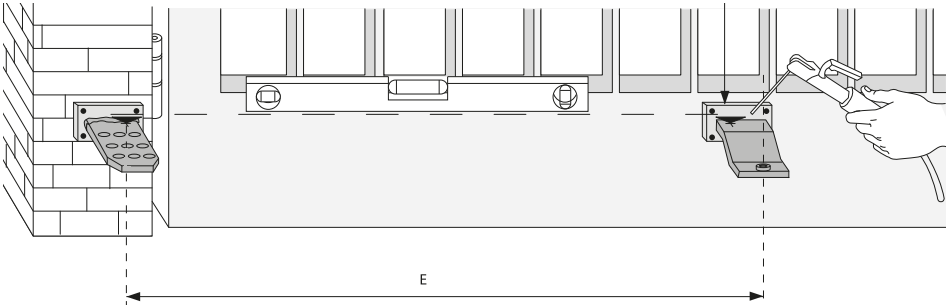

Avec le portail fermé, fixer la plaque de fixation et l'étrier de fixation au portail.

L'étrier de fixation au portail et l'étrier de fixation au pilier doivent être sur un axe horizontal.

Respecter la mesure E indiquée dans le tableau.

Fixation du motoréducteur

Dévisser les deux vis de fixation et enlever le carter.

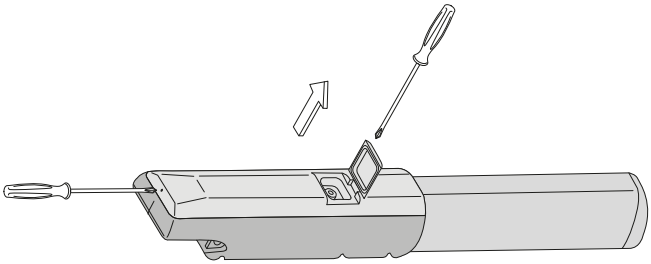

Dévisser les deux vis de fixation et enlever la tige.

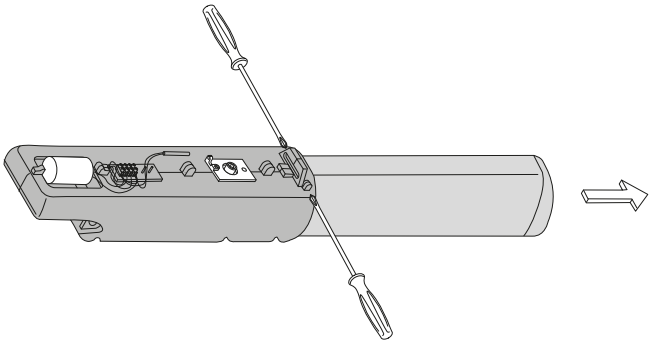

Fixer le motoréducteur aux deux étriers.

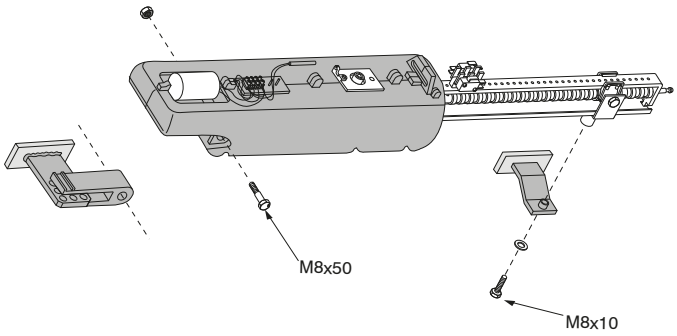

📖 **Bien lubrifier la vis sans fin et la douille avec de la graisse neutre.**

Réglage des micro-interrupteurs de fin de course d'ouverture et de fermeture

Seuls les modèles A3000A et A5000A ont les micro-interrupteurs de fin de course aussi bien d'ouverture que de fermeture. Tous les autres modèles n'ont que le micro-interrupteur de fin de course d'ouverture.

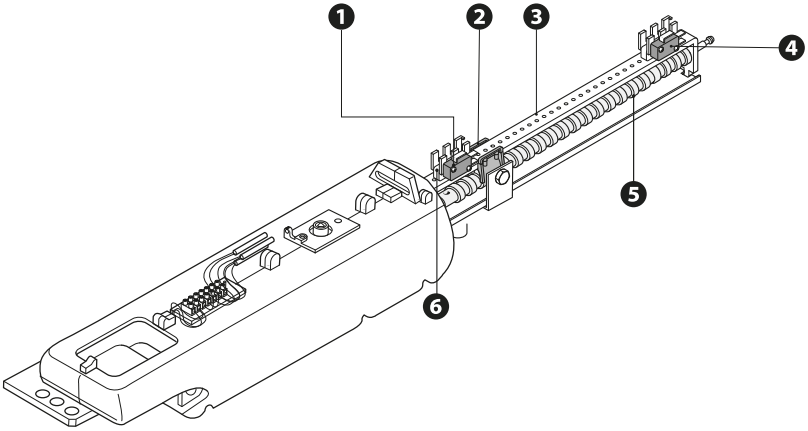

1. Micro-interrupteur de fin de course en phase d'ouverture
2. Rail d'actionnement du micro-interrupteur
3. Tige de support de micro-interrupteurs
4. Micro-interrupteur de fin de course en phase de fermeture
5. Vis sans fin
6. Vis de fixation

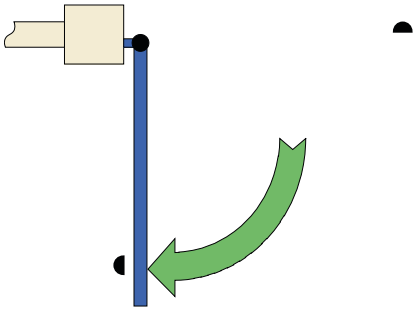

Réglage à l'ouverture

Débloquer le motoréducteur.

Amener le vantail dans la position d'ouverture maximale souhaitée.
Dévisser les vis de fixation du groupe micro-interrupteur d'ouverture.
Faire glisser le groupe micro-interrupteur sur la tige de support jusqu'à ce qu'il s'engage sur le rail d'actionnement du micro-interrupteur.
Fixer le groupe micro-interrupteur à l'aide des vis de fixation.

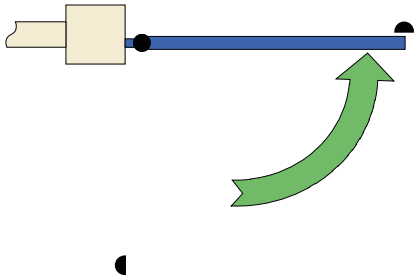

Réglage à la fermeture

Débloquer le motoréducteur.

Amener le vantail dans la position de fermeture.
Dévisser les vis de fixation du groupe micro-interrupteur de fermeture.
Faire glisser le groupe micro-interrupteur sur la tige de support jusqu'à ce qu'il s'engage sur le rail d'actionnement du micro-interrupteur.
Fixer le groupe micro-interrupteur à l'aide des vis de fixation.

BRANCHEMENTS ÉLECTRIQUES

⚠ **Avant d'intervenir sur l'armoire de commande, la mettre hors tension.**

📖 **Pour pouvoir accéder au bornier, enlever le couvercle de protection.**

📖 **Pour des raisons d'espace, les condensateurs des versions 110 V doivent être placés dans l'armoire.**

Connexion de 2 moteurs à l'armoire de commande ZA3P ou ZM3E.

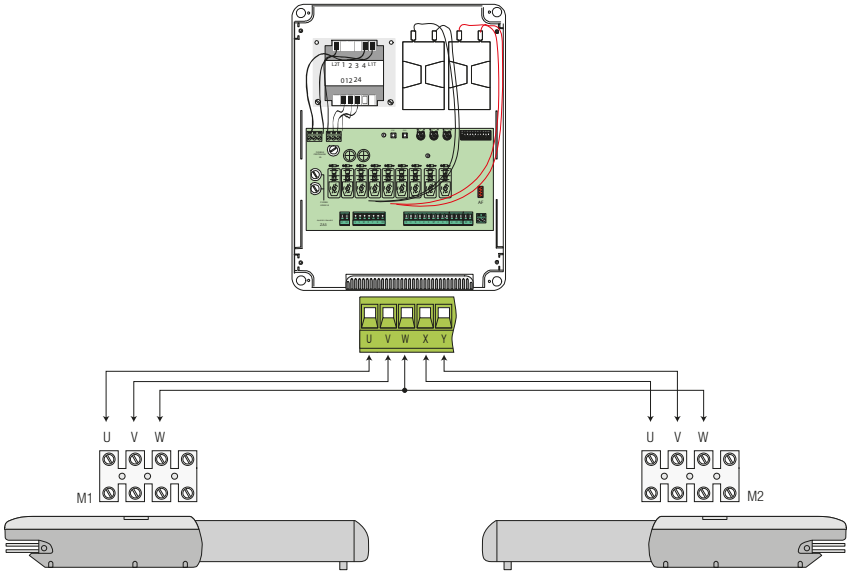

Connexion d'1 moteur à l'armoire de commande ZA3P ou ZM3E.

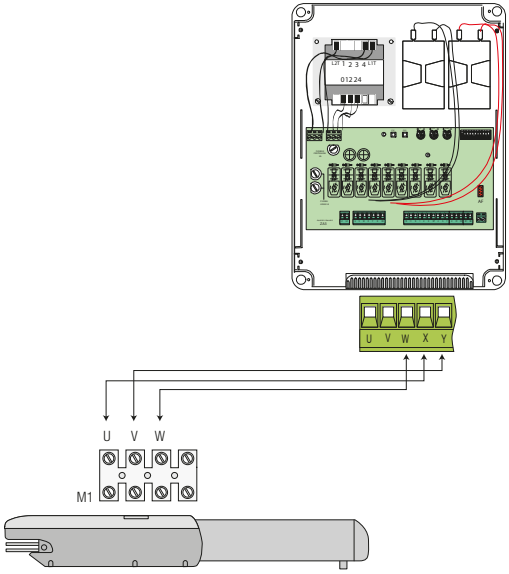

OUVERTURE VERS L'EXTÉRIEUR

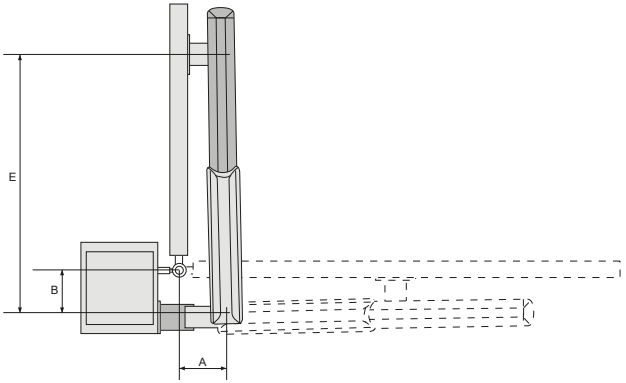

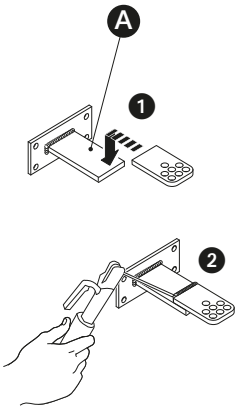

A Étrier supplémentaire (non fourni)

Noter les valeurs A et B.
Fixer l'étrier de fixation au pilier à un étrier supplémentaire et l'appliquer au pilier.
Ouvrir le portail et noter la valeur E.
Ouverture max. portail : 90°.
Fixer l'étrier de fixation au portail.
Effectuer les branchements électriques.
Repositionner et régler le groupe micro-interrupteur d'arrêt à l'ouverture.
Respecter les dimensions indiquées dans le tableau.

A3000 **A3006** **A3010** **A3100** **A3106**

Ouverture vantail (°)	A	B	E
90	130	130	720
90	130	130	720

A5000 **A5006** **A5010** **A5100** **A5106**

Ouverture vantail (°)	A	B	E
90	200	200	920
90	200	200	920

Branchements électriques

⚠ Avant d'intervenir sur l'armoire de commande, la mettre hors tension.

📖 Pour pouvoir accéder au bornier, enlever le couvercle de protection.

📖 Pour des raisons d'espace, les condensateurs des versions 110 V doivent être placés dans l'armoire.

Connexion de 2 moteurs à l'armoire de commande ZA3P ou ZM3E.

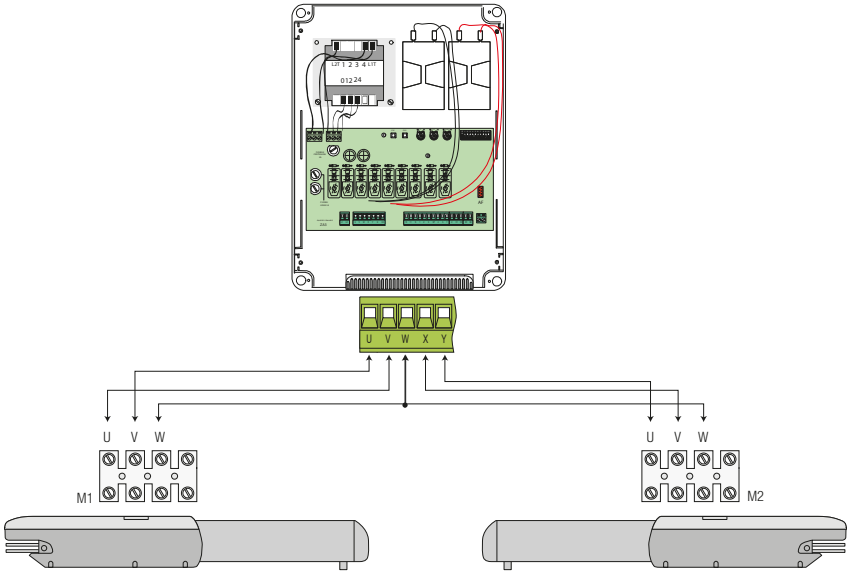

📖 Il faut repositionner le groupe micro-interrupteur d'arrêt à l'ouverture car, lorsque le portail est ouvert, le groupe du micro-interrupteur se trouve à la pointe du piston et il faut rallonger le câble (non fourni).

CAME

CAME.COM

CAME S.P.A.
Via Martiri della Libertà, 15
31030 Dosson di Casier
Treviso - Italy
Tél. (+39) 0422 49 40
Fax (+39) 0422 49 41